供 货 合 同

合同编号： 豫财磋商采购-2026-1047

甲方：（采购单位）安阳师范学院

乙方：（供 应 商）河南天禾贸易有限公司

甲乙双方根据安阳师范学院软件工程实验室建设项目成交结果及磋商文件、响应文件的内容，经双方协商一致，就该项目货物达成以下合同条款：

一、合同标的与价款

1.本合同所指的货物为本次甲方磋商文件、乙方响应文件中指定和说明的货物：智慧黑板 3 台、台式计算机（一）3 台、台式计算机（二）212 台、多媒体教学管理软件 3 套、机房综合管理系统平台 3 套、电脑桌 186 张、钢管椅 186 把、交换机（一）9 台、交换机（二）1 台、柜式空调机 6 台、教师桌 3 张、网络机柜 3 台、机房系统集成 3 项等（货物名称、品牌型号、技术规格、数量及金额见附件货物清单）。

2.合同总金额为人民币大写：壹佰伍拾捌万玖仟叁佰元整（￥1589300.00 元 ）。

3.合同总金额包括货物费、运输费（含保险费）、安装调试费、检测验收费及其它费用。

4.合同总金额为一次性最终价格，不受市场价格变化因素的影响。

二、货物质量要求

乙方提供的货物（包括零部件）必须是全新的，符合国家技术质量规范以及该货物的出厂标准，且达到乙方投标文件及澄清文件中的技术标准。

三、知识产权保护条款

乙方保证其所供产品不存在知识产权问题，因产品知识产权所致的所有纠纷和损失由乙方承担。

四、交货时间、安装及施工

1.合同签订后，乙方应于本合同签订之日起 30 日内按甲方要求将货物送达安阳师范学院指定地点，并安装调试完毕，具备验收使用条件。

2.货物在运送和安装调试过程中产生的一切费用及安全责任由乙方负责。甲方须积极配合，并提供必要的安装及其它条件。

3.乙方免费对甲方人员进行技术培训，使其正确掌握货物使用要求，保证货物及时投入正常运行。乙方应在交货的同时向甲方交付货物的中文使用

说明书、合格证及相关的技术资料。

4.所有项目须按照相应的国家标准执行，重要工序、隐蔽工程、使用材料经甲方确认后方可进行。经甲方检查质量不合格的，乙方应在甲方规定的时间内完成修复，并由甲方重新检查，由此增加的的费用和延误的工期由乙方承担。

五、验收与付款

1.验收

（1）开箱验收

乙方完成货物供货后，提交书面验收申请及相应资料，包括合格证、检测报告、技术参数证明、合同及响应文件复印件等。甲方组织开箱验收。

（2）项目初验

乙方按照合同要求进行施工和货物安装调试，施工和安装调试完毕后，甲方组织项目初验。

（3）项目复验

甲方组建验收小组对项目进行全面复验，复验不合格的，该项目整体验收不合格，乙方承担违约责任。验收小组对前期所有测试记录及资料进行全面复核，确认所有技术指标及合同义务均已履行。验收合格的，出具书面验收证明；验收不合格的，出具书面整改意见，乙方限期整改后重新申请验收。

（4）验收依据

①磋商文件、响应文件、澄清函；

②本合同及附件文本；

③国家相应的标准、规范。

2.付款：（1）合同签订后，项目核心设备到达合同约定交货地点，经甲、乙双方进行开箱验收(无需安装调试)合格，乙方向甲方提供合同总金额 50%的银行保函(保函有效期不少于 6 个月)，甲方向乙方支付合同总金额的 50%（人民币大写：柒拾玖万肆仟陆佰伍拾元整（￥794650.00 元））作为合同进度款;

（2)项目经甲方组织验收合格后，甲方向乙方支付合同总金额的 50%(人民币大写：柒拾玖万肆仟陆佰伍拾元整（￥794650.00 元））作为合同尾款。

（3）甲方按照项目合同支付的款项，乙方应向甲方开具相等金额的符合规定的发票。

（4）项目验收合格后，保函解除。

六、乙方售后服务

1.乙方对本次合同所供 **全部货物提供 5 年免费质保**，并终身维护。免费质保期自货物验收合格之日起开始计算。

2.所有货物按照厂家售后服务规定严格执行：（1）质保期内货物使用中出现质量问题，提供免费维修或更换，并提供往返运费，从修复或更换后顺延货物保期；（2）质保期内的备品备件：提供质保期内货物正常运行所需的备品备件；在免费保修期内安装的任何零配件，均是原厂生产的或经其认可的；（3）在保修期内凡货物出现故障，一级故障 30 分钟内响应、4 小时内恢复核心业务；二级故障 1 小时内响应、8 小时内修复；三级故障 2 小时内响应、24 小时内修复；四级故障 1 个工作日内响应、3 个工作日内处理完毕。重要货物如不能及时解决需提供备机。（4）定期主动巡检：质保期内每年度不少于 4 次全面巡检（每季度 1 次），并提交巡检报告；初期保障阶段可提高频次。

3.货物超过保修期发生故障，甲方可自由选择维修单位，如委托乙方维修，乙方不得借故推诿，且配件费及维修费要优于市场价格。

4.乙方提供终身技术支持和货物的升级、维修服务。乙方售后服务电话：0371-60993772，乙方售后服务电话变更时须第一时间通知甲方。

5.货物在验收合格之前，出现毁坏或丢失，由乙方承担责任。

6.其他质保期及售后服务要求按采购文件及响应文件相应条款执行。

七、违约责任

1.乙方所交货物经验收不合格，甲方有权拒收货物，乙方应负责更换货物并承担由此引起的一切费用。因更换而造成逾期交货，则按逾期交货处理。乙方逾期交付货物，需向甲方每日支付合同金额的 0.5%作为赔偿金。乙方逾期 14 天不能交付验收合格货物，按不履行合同处理。甲方扣除乙方的履约保证金，解除供货合同，并向政府采购监督管理部门报备。

2.因乙方原因造成质量问题，由乙方负责无偿返工，由此造成的费用增加和工期延误由乙方承担。如修复后仍存在质量问题，处以合同价款 10%的违约金，同时，甲方有权请他人代为修复，乙方承担修复所发生的全部费用。

3.如使用不合格材料、假冒伪劣材料、非甲方认可的材料，则甲方有权要求乙方无条件更换符合要求的材料，由此产生的费用和损失由乙方承担。如乙方未按照要求使用材料，经甲方要求整改后仍未按要求改正的，甲方有权单方面终止合同并扣罚全部履约保证金，由此产生的费用和损失由乙方承

担。

八、因货物的质量问题发生争议，由甲方所在地的市级及以上有相关资质的技术监督部门进行质量鉴定，甲乙双方均应当接受。

九、本合同发生争议产生的诉讼，由合同签订所在地的人民法院管辖。

十、磋商文件、响应文件、变更和答疑文件均为本合同的组成部分。未尽事宜遵照磋商文件、响应文件及变更和答疑文件。

十一、合同生效及其它

本合同经双方代表签字并加盖公章和骑缝章后生效。本合同所涉甲乙双方权利义务全部履行完毕后自动作废。本合同一式玖份，甲方持陆份，乙方持贰份，代理公司壹份。

甲方：安阳师范学院
地址：安阳市弦歌大道436号
纳税人识别号：12410000417345768A
实验室建设单位负责人：
委托代理人：
电　　话：0372-2900886
开户银行：工行安阳海河大道支行
银行账号：1706620409200009988
签订时间：2026年11月18日
签订地点：安阳师范学院

乙方：河南天禾贸易有限公司
统一社会信用代码：91410102349408519A
地址：郑州市中原区申屯里南、朱庄大街东1幢28层2822号
委托代理人：
电　　话：0371-60993772
开户银行：中国建设银行股份有限公司郑州经七路支行
银行账号：41001523047052500184
签订时间：2026年11月18日
签订地点：安阳师范学院

附件：豫财磋商采购-2026-1047 合同货物及服务清单

金额单位：人民币/元

序号	货物及服务名称	品牌型号	规格参数	厂商	数量	单价	总价	备注
1	智慧黑板	海康威视 DS-D5186BA/FR	**一、整体要求** 1.整机采用全金属外壳，三拼接平面一体化设计，屏幕边缘采用金属圆角包边防护，满足屏蔽内部电路器件辐射；防潮耐盐雾蚀锈，适应多种教学环境；整机背板采用金属材质；无推拉式结构，外部无任何可见内部功能模块连接线，主副屏过渡平滑，中间无单独边框阻隔。具备置物槽，支持粉笔、触控笔等物品的临时放置。副屏支持磁吸附功能，主屏支持普通粉笔直接书写。 *2.整机主屏幕采用 86 英寸液晶显示器，采用 UHD 超高清 LED 液晶显示屏，显示比例 16:9，屏幕分辨率 3840×2160，屏幕显示灰度分辨等级达到 256 及以上灰阶。外观尺寸：宽 4200mm，高 1200mm，厚 115mm。 3.整机外壳采用金属材质，屏幕采用 3.2mm 防眩钢化玻璃保护，表面硬度为 9H，透光率为 93%，雾度：8%。整机书写面板采用防眩光全钢化防爆玻璃面板，表面应力：100Mpa,适应学校复杂环境，保障教学安全。 **二、整机设计** 4.整机背光系统采用 DC 调光方式，可实现多级亮度调节；在白色背景画面下，屏幕最低亮度 100nit，用以优化显示对比度，改善画面层次表现。支持 50 点多点触摸，触摸响应时间 5ms，触摸精度 ±1mm（90% 有效触摸区域），最小识别触摸物体 2mm。 5.侧置输入接口：1 路 HDMI、1 路 RS232（RJ45 形态）、2 路 USB 接口、1 路 GPMI 接口、1 路 LINE IN 接口，1 路音频输出、1 路触控 USB 输出，2 路 LAN 口。前置输入接口：4 路 USB 接口（包含 1 路 Type-C、3 路 USB），1 路 HDMI 接口。 6.整机设备内置 2.2 声道扬声器，朝前发声，高音扬声器 2 个，中低音扬声器 2 个，最大功率：90W。 7.整机内置 8 阵列麦克风，拾音距离 10 米，拾音角度 180° 。	杭州海康威视数字技术股份有限公司	3 台	9430	28290	

序号	货物及服务名称	品牌型号	规格参数	厂商	数量	单价	总价	备注
			8.整机上边框内置非独立广角高清摄像头，可拍摄：2400 万像素数的照片，视场角：150 度且水平视场角：120 度；支持输出 4K 图片和视频，在清晰度为 3840*2160（4K）分辨率下，支持 30 帧的视频输出。内置双 WiFi6，双系统共用 WiFi 无需重配；部署单网线双系统联网。工作功耗：240W，待机功耗：0.5W。 **三、主要功能** 9.整机前置物理按键可实现开关机、调出中控或设置菜单、音量+/-等操作。 10.整机支持 windows 系统和 android 系统之间进行串口通信，系统可获取 OPS 的 CPU 型号，内存，网卡型号，序列号等信息。 **四、系统** 11.CPU：8 核，主频：1.6GHz，内存：2GB，存储空间：32GB。 12.整机全通道支持 4K 显示，包括安卓通道、PC 通道、HDMI 通道。无 PC 状态下，支持嵌入式 Android 操作系统下可使用白板书写、WPS 软件和网页浏览。内置全通道侧边栏快捷菜单，小工具、应用软件、快捷设置、亮度/音量调节；支持云端在线系统固件升级。					
2	台式计算机（一）	联想启天 M660-A112(C)（显示器：	一．CPU 1、规格： *1）核心：10 核 *2）线程：16 线程 *3）主频：2.4GHz *4）最高频率(睿频)：4.9GHz *5）CPU 型号：英特尔酷睿 I7-13620H 二、内存 1、规格： *1）内存配置容量：16 GB *2）内存类型：DDR5 及以上内存类型 *3）内存条配置数量：2 条	联想（北京）有限公司	3 台	6430	19290	

序号	货物及服务名称	品牌型号	规格参数	厂商	数量	单价	总价	备注
		M2729Q-R）	*4）内存槽位：2 个 三、主板 1、规格： *1）主板支持的 CPU 和内存情况：支持 1 颗最高 24 核、32 线程、36MB 缓存处理器处理器；支持不低于 DDR5 5600 内存 *2）主板内置 PCIe 插槽数量：1 个 PCI-E ×16、2 个 PCI-E ×1 *3)主板其他内置接口：M.2 接口 2 个（至少 1 个用于固态硬盘，1 个用于内置 Wi-Fi 扩展）； 四、存储设备 1、规格： *1）固态盘数量：1 个 *2）固态存储容量：1TB *3）固态存储形态：M.2 接口 五、显示设备 1、规格： *1）显示屏尺寸：27 英寸 *2）显示屏类型：WLED *3）显示屏分辨率：≥2560×1440 *4）显示接口：HDMI+VGA *5）分辨率：2560*1440 *6）亮度：350cd/㎡ *7）静态对比度：1000:1 *8）水平 / 垂直可视角度 178° 六、外设 1、规格：					

序号	货物及服务名称	品牌型号	规格参数	厂商	数量	单价	总价	备注
			*1）键盘按键数目：104 键 *2）鼠标 DPI 分辨率：800－1600 七、网络设备 1、规格： *1）有线网卡数量：1 个 *2）有线网卡速率：集成 10M/100/1000MB 自适应网卡 八、外部接口 1、规格： *1）USB 接口数量： 前置：1 个 USB3.2 Gen1 Type-C、2 个 USB3.2 Gen1、2 个 USB3.2 Gen2 后置：2 个 USB3.2 Gen1、2 个 USB2.0，1 个 RJ45 九、整机 1、基础规格： *1）机箱尺寸容量：9L *2）机箱防护要求：符合 GB/T 4208 中 IP20 防护要求 *3) 电源：180W 节能环保电源,支持空载休眠、智能降载保护 十、操作系统及软件功能 *1、中文信息处理要求：符合 GB 18030 规定 *2、操作系统备份及还原功能：支持 *3、操作系统及驱动升级：支持通过网络、闪存盘等方式升级 十一、安全应用 *1、安全应用：内置智能 USB 开关功能，可物理禁用 USB 端口，防止数据泄露，提升信息安全等；可通过 BIOS 将 USB 端口设置为仅识别键盘鼠标，不识别存储设备，且每个 USB 端口在 BIOS 有单独控制开关。 *2、系统还原、差异拷贝及网络同传功能硬件指标：					

序号	货物及服务名称	品牌型号	规格参数	厂商	数量	单价	总价	备注
			（1）支持系统进行立即还原或备份还原保护，设置不同 IP 地址，支持 wifi 环境安装使用。支持网络克隆，可同时对 1000 台以上客户端进行同传，批量修改计算机电脑名和 IP 地址，支持 IPV4 和 IPV6，千兆网下对拷速度可达 10GB/Min。 （2）智能化对拷，支持差异对拷，自动识别增量对拷数据，支持 PXE、硬盘、U 盘、光驱等多种启动方式网络对拷，裸机也可直接参与对拷，支持异常断电断网或临时中断计划等特殊情况下断点续传。兼容 HDD 和 SSD 等混合模式，包括 M.2 接口硬盘，支持多块硬盘同时保护与同传，同传时支持智能一键匹配所有接收端硬盘。 （3）网络镜像，下发镜像客户端自主上传、下拉备份镜像，根据自己电脑使用实际情况自主性维护，支持网络镜像下载网络限速功能，避免影响用户正常的上网活动。 十二、服务要求 1、服务响应： *1）7×24 小时售后服务专线、电子邮件、微信公众号； *2）上门服务：同城 4 小时、异地 12 小时响应；当日下午 4 点前报修，下一自然日 24 点前修复，否则免费赠送延迟日数对应的月度延保；五年维保期内提供 1 次免费尝试性故障硬盘数据拯救，未恢复不计次数； *3）整机质量服务要求：原厂免费服务周期（含换件和维修）5 年免费上门服务。 十三、*供应商提供的其他配置不能低于《台式计算机政府采购需求标准（2023 年版）》（财库〔2023〕29 号）实质性指标的最低要求（安全可靠测评除外）。					
3	台式计算机（二）	联想慧天 M5-A098（显	一、CPU 1、规格： *1）核心：10 核 *2）线程：16 线程 *3）主频：2.5GHz *4）最高频率(睿频)：4.7GHz *5）CPU 型号：英特尔酷睿 I5-14400	联想智慧科技（天津）有限公司	212 台	6250	1325000	

序号	货物及服务名称	品牌型号	规格参数	厂商	数量	单价	总价	备注
		示器：慧天V24）	二、内存 1、规格： *1）内存配置容量：16 GB *2）内存类型：DDR4 及以上内存类型 *3）内存条配置数量：2 条 *4）内存槽位：2 个 三、主板 1、规格： *1）760 芯片主板 *2）主板内置 PCIe 插槽数量：1 个 PCI-E ×16、2 个 PCI-E ×1 *3）主板其他内置接口：2 个 M.2 接口(其中一个为 M.2 SATA)； 四、存储设备 1、规格： *1）固态盘数量：1 个 *2）固态存储容量：512GB *3）固态存储形态：M.2 接口 五、显示设备 1、规格： *1）显示屏尺寸：23.8 英寸 *2）显示屏类型：WLED *3）显示屏分辨率：1920*1080 *4）显示接口：HDMI+VGA *5）亮度：250cd/m2 *6）对比度：3000：1 *7）可视角度：178 度					

序号	货物及服务名称	品牌型号	规格参数	厂商	数量	单价	总价	备注
			六、外设 1、规格： *1）键盘按键数目：104 键 *2）鼠标 DPI 分辨率：800－1600 七、网络设备 1、规格： *1）有线网卡数量：1 个 *2）有线网卡速率：集成 10M/100/1000MB 自适应网卡 八、外部接口 1、规格： *1）USB 接口数量： 前置：4 个 USB 3.2 Gen 1 后置：后置 4 个 USB 3.2 Gen 1、2 个 USB2.0、1 个 USB 3.2 Gen 2 Type-C 接口，1 个 RJ45 接口 九、整机 1、基础规格： *1）机箱尺寸容量：15L *2）机箱防护要求：符合 GB/T 4208 中 IP20 防护要求 *3）电源：200W,支持按需唤醒，睡眠时间无功耗 十、操作系统及软件功能 *1、中文信息处理要求：符合 GB 18030 规定 *2、操作系统备份及还原功能：支持 *3、操作系统及驱动升级：支持通过网络、闪存盘等方式升级 十一、安全应用 *1、安全应用：内置智能 USB 开关功能，可物理禁用 USB 端口，防止数据泄露，提升信息					

序号	货物及服务名称	品牌型号	规格参数	厂商	数量	单价	总价	备注
			安全等；可通过 BIOS 将 USB 端口设置为仅识别键盘鼠标，不识别存储设备，且每个 USB 端口在 BIOS 有单独控制开关。 *2、系统还原、差异拷贝及网络同传功能硬件指标：整套功能须硬件底层实现，操作系统启动前完成初始化；允许主板 UEFI 固件集成底层模块或外接 PCI-E 硬盘保护硬件卡两种方式；不接受操作系统上层应用软件实现还原、同传及配套运维功能。 （1）支持系统立即还原/备份还原，可设置不同 IP，支持 WiFi 安装；支持网络克隆，可同时对 1000 台以上客户端同传，批量修改计算机名、IP，支持 IPv4/IPv6，千兆网下对拷速率≥10GB/Min。 （2）支持差异增量对拷；支持 PXE、硬盘、U 盘、光驱多方式网络对拷，裸机可参与，支持断点续传；兼容 HDD、SSD（含 M.2），支持多硬盘保护与同传、硬盘智能匹配。 （3）支持网络镜像自主上传、下拉备份，支持镜像下载限速。 十二、服务要求 1、整机出厂配置要求： *1)全新设备，CPU、内存、硬盘、主板、机箱等关键硬件都为生产厂商整机出厂预装集成配置，整机出厂时已装配到位。 2、服务响应： *1）7×24 小时售后服务专线、电子邮件、微信公众号； *2）上门服务：同城 4 小时、异地 12 小时响应；当日下午 4 点前报修，下一自然日 24 点前修复，否则免费赠送延迟日数对应的月度延保；五年维保期内提供 1 次免费尝试性故障硬盘数据拯救，未恢复不计次数； *3、整机质量服务要求：原厂免费服务周期（含换件和维修）5 年免费上门服务。 十三、*注：供应商提供的其他货物配置不能低于《台式计算机政府采购需求标准（2023 年版）》（财库〔2023〕29 号）实质性指标的最低要求（安全可靠测评除外）。					
4	多媒体教	噢易多媒	1.支持 IPV4、IPV6 网络环境下安装和正常使用，支持 windows 7 32 位/64 位，windows10 64 位、windows11 64 位操作系统；支持屏幕广播功能，能够实现两种接收模式，包括学生全屏/窗口模式接收教师机广播的画面，支持影音广播，即使在终端未进入桌面的状态，	武汉噢易云计	3 套	5000	15000	

序号	货物及服务名称	品牌型号	规格参数	厂商	数量	单价	总价	备注
	学管理软件	体网络教室软件V9.0	也能够实现全体学生的影音广播，影音广播下支持视频的切换、暂停。 2.在屏幕广播之后连接上来的终端可直接接收屏幕广播内容，用户终端关闭虚拟桌面仍可同步广播教师机屏幕和视频，不会中断教学； 3.教师可选定一个学生操作本机或操作教师机进行教学演示，并将该学生演示的画面广播给每一个学生；被广播的学生将全屏/窗口接收演示学生的画面，全屏状态键盘和鼠标被锁定；支持作业下发，教师机可将自己机器上的文件传输到学生机，支持一对多传输，支持学生面板功能，学生端通过学生面板可使用电子举手，提交作业，查看消息等常用功能； 4.教师机可以连续监看所选学生机屏幕，每屏可监视多个学生,可设置每屏学生机的数量以及学生机屏幕轮循的时间间隔；屏幕广播支持区域广播方式，教师端可选取一块区域广播给学生机； 5.提供行为管控模块，支持程序黑白名单限制，支持禁用外网，禁用USB设备，教师端主界面可展示USB设备、程序、网络禁用状态； 6.支持黑屏肃静，教师可对学生执行黑屏肃静操作，能够自定义黑屏肃静的提示信息，支持手动解锁、按时解锁、按时长解锁； 7.支持考试功能，包括试题编辑、下发试卷、成绩统计。可添加单选题、多选题、判断题、填空题、问答题；可设置考试时长，倒计时结束后自动结束考试。阅卷时，单选题、多选题、判断题支持自动评分和统计正确率。	算股份有限公司				
5	机房综合管理系统平台	噢易计算机实验室智慧	1.平台采用 B/S 架构，浏览器访问，实现上机管理、运维管理、资产管理、安全管理。可展示机房 / 终端在线状态、资产风险预警、报修待办；可记录硬件变更记录，支持对机房电脑进行管理，可以统计每个学生上机过程中的上网记录；可以统计师生上下机记录；支持电脑桌面管理，包括重启、关机、远程命令、多屏监看和流量监测，支持远程锁屏和断网锁屏； 2.支持设置机房电脑终端的上机登录方式，可设置登录和免登录方式；选择登录时，则必须使用账号密码或扫码登录，登录成功后，进入桌面；选择“免登录”，则无须登录，直接进入桌面；登录模式可以选择上机对象，包括全校全体师生、指定院系师生；支持智能	武汉噢易云计算股份有限公司	3套	800	2400	

序号	货物及服务名称	品牌型号	规格参数	厂商	数量	单价	总价	备注
		服务系统V7	监测捕获风险项；可设置程序限制策略，支持黑名单、白名单两种模式，支持从样机、文件的方式导入黑白名单 3.支持对机房电脑桌面进行督导抽查，可批量地对多个桌面进行监看，可对任意桌面进行远程协助，远程锁定、远程重启和发送消息的管理操作，可记录监看过程中的学生机自主安装软件记录,支持查看桌面运行信息；支持断网锁屏功能，当客户端屏幕被远程被锁时，因网络故障无法通过管理平台进行解锁，可在管理平台生成解锁密码。在解锁界面，输入获取的解锁密码，屏幕便会解锁成功； 4.可针对每间实验室或每台电脑终端自定义标签，管理员可以按标签的类别来搜索实验室；标签可设置为使用场景、使用班级、单双号等类别；可自定义 Web 管理平台 LOGO，LOGO 支持 png、jpg、jpeg 格式，也可恢复默认值；支持给终端电脑发送图文消息，可编辑图文消息的字体、文字颜色、背景色以及插入链接； 5.可设置流量限制策略，能够设定上行流量、下行流量，并可快速设置教师机例外；针对网络限制策略，能够设定禁用外网、禁用全部网络及黑名单，黑名单可基于域名、IP 和端口进行设置，可设定禁用外网或全部网络时的白名单规则表；可设置电脑设备限制策略，可设定只读模式、禁止读写模式和允许读写模式；系统可检索搜索引擎和浏览器地址栏搜索的内容，与敏感词库进行匹配并记录，当搜索内容包含敏感词时，可设置在客户端桌面发出提醒警告；支持自动收集电脑资产信息，并按 CPU 型号、内存大小、硬盘大小进行数量的分类统计；教师和学生可以通过系统客户端上报使用电脑的故障，管理员在平台上收到上报消息之后，可以进行判断处理； 6.为保障考试可追溯，支持考试录屏功能，可设置考试录屏策略，包括桌面录屏存放位置，执行日期范围，执行时间（支持多个时间段），可选择需要录屏的实验室终端桌面；录屏可设置教师机例外；支持安全管控设置，可禁止修改计算机设置(控制面板、Windows 设置)，减少学生修改如更改 IP 而影响教学；可统计电脑维修完成时间，管理人员可以统计报修提交到报修完成，整个过程历经多长时间，从而有效评估报修效率；支持按软件名称查询实验室安装的软件信息，方便软件部署规划；					

序号	货物及服务名称	品牌型号	规格参数	厂商	数量	单价	总价	备注
			7.平台支持安全学习考试，教师或管理员可编辑考试试题，指定需要参加考试的学生在登录上机时会自动弹出试题进行考试，通过之后才可正常使用电脑终端。可根据实际情况设置临时跳过考试的次数；可将上机违规学生手动方式拉入黑名单，拉入黑名单的学生不能进行登录上机；黑名单可以设置天数自动移除以及手动移除； 8.系统可检索搜索引擎和浏览器地址栏搜索的内容，与敏感词库进行匹配并记录，当搜索内容包含敏感词时，可设置在客户端桌面发出提醒警告；教师和学生可以通过系统客户端上报使用电脑的故障，管理员在平台上收到上报消息之后，可以进行判断处理；可按时间段统计实验室占用率，终端利用率，终端能耗，硬件风险、硬件变更、院系专业分布，登录上机时间分布等信息；可通过图形化的方式生成实验室使用报告； 9.支持以数据大屏形式呈现实验室实时状态，包括正在使用中的实验室数量、终端在线数、登录上机人数、桌面在线数、桌面今日并发趋势，师生上机记录(实验室、终端 IP、姓名、上机时间)，近 30 天终端 CPU、内存、显卡等风险感知情况、安全上机策略应用情况等内容； 10.支持以数据大屏形式呈现实验室电脑使用信息，包括机房数量、终端台数、终端完好率、服务人次、终端使用时长、终端利用率排名前 5 的机房、电脑使用趋势图、终端报修不同故障的数量统计以及各专业使用终端时长；可统计不同实验室软件使用时长前 50 名信息、教学网站访问前 50 名信息以及软件使用类型，多维度可视化展示实验室使用情况；可统计学生自主安装软件名称、安装次数以及安装的版本信息，为管理员下次统一部署提供决策支撑； 11.可将用户认证平台的用户信息以增量的方式同步到系统平台，可设置手动同步和自动同步。自动同步可设定每天的具体时间进行同步；可自定义 Web 管理平台 LOGO，LOGO 支持 png、jpg、jpeg 格式，也可恢复默认值；					
6	电脑桌	阿美定制	1.整体结构：采用钢制框架+木制桌面组合结构，高度约 75cm，单张桌子长度 70cm，宽度 60cm，桌板经国家 E1 级环保认证，浅灰色麻面高密度环保三聚氰胺贴面板，板面光滑平整、纹理均匀，哑光麻面设计不反光，视觉质感佳；	河南阿美家具	186 张	300	55800	

序号	货物及服务名称	品牌型号	规格参数	厂商	数量	单价	总价	备注
			2.物理性能：具备防划伤、高强耐磨、耐高温特性，集中耐高温可达 200℃，厚度 18mm;板材截面用环保 1.5mm 厚 PVC 封边,全覆盖板材截面，密封严实，杜绝板材受潮、开裂、掉渣问题; 3.基材环保等级：桌板基材采用优质高密度纤维板，基材环保等级达到国家 E1 级，基材无异味、无劣质杂质，从源头保障环保安全。PVC 封边条具备阻燃性能，高阻燃材质，耐高温、不易老化; 4.框架材质：采用优质加厚冷轧钢管一体成型，框架结构一体焊接、加固处理，无松动焊点，整体稳固抗震，有效避免桌面晃动。 5.管壁厚度：框架主管材管壁厚度 1.2mm，辅助支撑管材管壁厚度 1.0mm，管材厚实、承重强度高，抗冲击、不易弯折变形。 6.防锈喷涂：框架采用双层防锈处理工艺，先经过酸洗、磷化除锈防腐预处理，杜绝管材内部生锈；表面采用户外级静电环氧粉末喷涂工艺。 7.喷涂性能：喷涂涂层均匀饱满、附着力强，无掉漆、流挂、颗粒瑕疵，具备防锈、防腐蚀、耐刮擦、耐氧化特性，长期使用不生锈、不变色，适配干燥、潮湿等多种室内环境，使用寿命大幅提升。 8.桌板抗压及静载荷：桌面静态均布载荷 100kg，中心点集中载荷 50kg，抗压性能优异，无弯曲、塌陷、变形，受力均匀稳定。 9.桌板整体通过家具防火性能检测，防火等级达到 GB 8624-2012 B1 级难燃标准。	有限公司				

序号	货物及服务名称	品牌型号	规格参数	厂商	数量	单价	总价	备注
			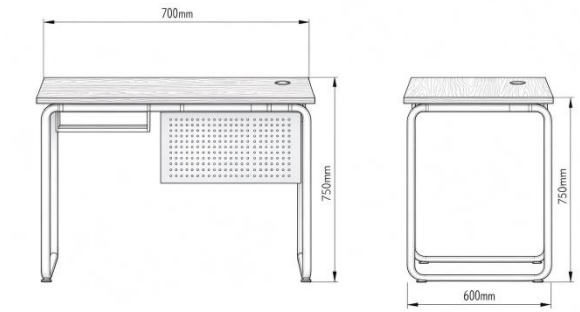					
7	钢管椅	阿美定制	1.框架材质：定制，与电脑桌配套。椅子框架使用管壁 2mm 的钢管，无薄厚偏差，钢管表面无裂纹、毛刺、变形、锈蚀等缺陷，钢管框架采用多层防腐防锈处理，先经过除油、除锈、磷化预处理，表面采用静电粉末喷涂工艺，喷涂厚度均匀、附着力强、无流挂、无脱落、无划痕； 2.座背板材：座椅、靠背采用高回弹透气海绵，弹性适中、软硬均衡，兼顾支撑性与舒适度。其中座面海绵密度 35KG/m³，靠背海绵密度 30KG/m³，海绵开孔结构设计，透气性优异； 3.承重要求：承重椅子整体结构承重性能优异，静态标准承重：150KG，通过静态压力测试、往复久坐抗压测试，可承受成年人正常体重长期使用，无结构松动、板材变形、框架弯折等问题； 4.阻燃要求：椅子座背海绵、面料、板材等所有可燃材质均满足办公家具阻燃标准，阻燃等级达到 GB 17927-2011 家具阻燃标准要求； 5.抗菌要求：椅子接触面面料及海绵采用抗菌防霉工艺处理，添加环保抗菌助剂，符合家用和办公家具抗菌相关标准。具备良好的防霉、防异味能力。	河南阿美家具有限公司	186 张	95	17670	

序号	货物及服务名称	品牌型号	规格参数	厂商	数量	单价	总价	备注
			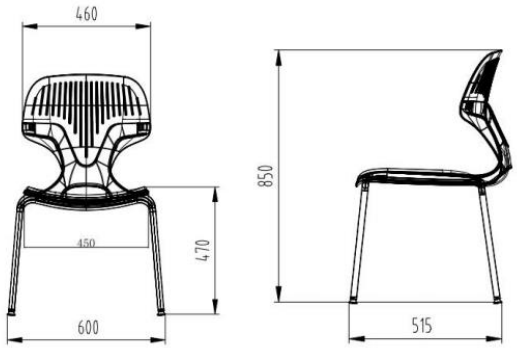					
8	交换机（一）	新华三 S5130S-28S-SI	1.整机交换容量：670Gbps；转发性能：190Mpps （以官网最小值为准）； 2. 24 个千兆电口，4 个万兆 SFP+口（含 2 个万兆光模块，为保证兼容性，与交换机为同一品牌）； 3.支持 sFlow 功能，可以对网络上的数据包进行采样，用于对网络流量进行统计分析和控制； 4.支持 IPv4/IPv6 静态路由、支持 RIP/RIPng，OSPFV2/V3； 5.支持 G.8032 以太网环保护协议 ERPS； 6.支持基于端口的认证和基于 MAC 的认证； 7.支持 10KV 业务端口防雷能力，使其在比较恶劣的工作环境中也能极大的降低雷击对设备的损坏率; ★8.内置智能图形化管理功能：支持通过图形化界面设备配置及命令一键下发和版本智能升级，已经提供截图证明并放于标书中； 9.支持基于端口速率百分比的风暴抑制； 10.支持端口休眠，关闭没有应用的端口。	新华三技术有限公司	9 台	2950	26550	
9	交换	新华	1.整机交换容量 2.56Tbps；转发性能 720Mpps （以官网最小值为准）；	新华三	1 台	21000	21000	

序号	货物及服务名称	品牌型号	规格参数	厂商	数量	单价	总价	备注
	机（二）	三S652OX-30QC-EI	2. 24个万兆SFP+口，2个40GE QSFP+（含26个万兆光模块，为保证兼容性，与交换机为同一品牌）； 3.支持IPv4/IPv6静态路由、RIP/RIPng、OSPF/OSPFv3、ISIS/ISISv6、BGP/BGP4等路由协议； 4.支持CPU保护功能； 5.支持ERPS功能，收敛时间小于50ms； 6.支持MACsec安全加密功能，支持报文加密、防重放攻击、防篡改等； 7.端口防雷能力：8KV，降低雷击对设备的损坏率； 8.支持智能网络质量分析技术，可快速测量网络性能的检测机制，直接对业务报文进行测量，测量数据可以真实反映网络质量状况，实时感知丢包时间、丢包位置、丢包数量； 9.支持 IP、MAC、端口、VLAN 的组合绑定。	技术有限公司				
10	柜式空调机	美的KFR-72LW/G2-1F	1.产品功率：3匹； 2.机型：落地柜式冷暖； 3.能效等级:一级能效； 4.制冷量(W):7390、制冷功率(W):2090； 5.制热量(W):9900、制热功率(W):2900； 6.循环风量(m3/h):1500。	广东美的制冷设备有限公司	6台	7000	42000	
11	教师桌	阿美定制	1.整体结构：采用优质实木板材，桌子整体尺寸 1200×500×750mm，E0级优质环保水准。框架采用优质加厚冷轧钢管一体成型，钢架整体经过除锈、除油、磷化预处理，表面采用静电喷塑喷涂工艺，双层防锈防腐处理钢管框架管壁厚度1.2mm。 2.载荷要求：桌面静态额定载荷300kg，均匀受力无变形、塌陷；抽屉、主机柜等附属结构额定载荷≥80kg，可稳定承载教学设备、书籍、教具等重物，满足日常教学高频使用需求。 3.通风散热：配备电脑主机柜，柜体预留大面积通风散热孔，快速散去主机运行热量，确	河南阿美家具有限公司	3张	1800	5400	

序号	货物及服务名称	品牌型号	规格参数	厂商	数量	单价	总价	备注
			保设备稳定运行。 4.整体要求：整体桌体防水、防潮、耐磨、抗压、抗撞击，边角采用圆弧倒角钝化处理，无尖锐棱角；防火等级达到 GB 8624-2012 B1 级难燃标准。					
12	网络机柜	图腾 G2 6622	1.基础尺寸：1200*600*600mm 2.主体钢板：立柱 1.2mm 冷轧钢板 3.表面处理：脱脂酸洗+静电喷塑，灰色 RAL7035 机房标准色 4.承重：静态额定承重 300KG，落地款标配加重底座 5.防护等级:IP20	深圳市图腾通讯科技有限公司	3 台	1400	4200	
13	机房系统集成	天禾定制	本项目系统集成包含本采购需求所列全部软硬件设备，包含全部设备安装、系统联调，保障整套系统正常交付使用。操作系统由采购人自行提供，供应商须免费完成该操作系统的安装、部署、适配优化、兼容性调试及安全策略配置等集成工作。 1.电力系统施工标准：提供 16㎡铜缆（总进线）、6㎡铜缆（分路主线）及配电柜（含总开关+分路漏电保护），从楼层强电井引三相 16㎡铜缆至机房配电柜，工位配置 10A 大功率插座，统一采用不锈钢线槽（规格 100mm×100mm）全线入槽布线，强/弱电同槽时，分支电缆必须采用 RVV6㎡铜缆+金属穿线管敷设。 2.网络系统标准：采用六类网线（结构：PVC 外护套/PE 绝缘层/无氧铜导体/十字骨架）及配套水晶头，服务器室与实验室间采用单模万兆光纤直连，所有弱电线缆独立穿行不锈钢线槽，与强电物理隔离。 3.执行标准与功能：严格遵循 GB 55024-2022（强弱电改造）及 GB 50312-2016（综合布线设计），所有材料符合国家产品技术标准；每室须实现分组电源控制（分路数按实际设计）需提供桌椅分布布局图，强弱电系统全线入槽，严禁任何线缆裸露，确保安全运行。 注：如成交供应商不具备电力施工等部分所需资质，经采购人同意，可向具备相应资质的企业分包。全部费用由供应商负担，并对施工结果负责。	河南天禾贸易有限公司	3 项	8900	26700	

序号	货物及服务名称	品牌型号	规格参数	厂商	数量	单价	总价	备注
合同总金额			大写：壹佰伍拾捌万玖仟叁佰元整　　小写￥1589300.00 元					

中标通知书

河南省公共资源交易中心

成交通知书

（分包编号：豫政采(1)20260310-1）

河南天禾贸易有限公司：

贵单位于2026年11月11日参加的安阳师范学院软件工程实验室建设项目（采购编号：豫财磋商采购-2026-1047）的竞争性磋商采购活动，经磋商小组评审及采购人确定，贵单位为该项目成交供应商，成交金额为1589300元人民币。

请贵单位收到成交通知书后，按照本项目采购文件的规定及贵单位响应文件确定的事项，与采购人签订书面合同。

特此通知。

采购人（盖章）　　集中采购机构（盖章）

2026年11月12日