施 工 图 设 计

中奥建工程管理有限公司

Z A J S J　　BEIJING ZAJ ENGINEERING DESIGN CO.,LTD.

工程名称：　漯河市许慎文化研究保护中心园区局部修缮工程

工程编号：

建筑面积：

建设单位：

项目负责人：

公司负责人：

工程设计证书：　甲级A111007521

签章：

改 造 建 筑 设 计 说 明

一、 本工程设计依据：

1. 现行的国家、部委、地方有关规范、规程等，主要有：

《屋面工程技术规范》	GB 50345-2012
《房屋建筑制图统一标准》	GB/T 50001-2017
《民用建筑设计统一标准》	GB 50352-2019
《建筑内部装修设计防火规范》	GB 50222-2017
《建筑设计防火规范》	GB 50016-2014(2018年版)
《民用建筑工程室内环境污染控制规范》	GB 50325-2010（2013年版）
中华人民共和国《工程建设标准强制性条文》房屋建筑部分（2013年版）	

2.依据甲、乙双方签定的设计合同，甲方所提的设计资料、设计要求及已认可的建筑方案。

3.其他现行的国家、部、地方有关规范、规程。

4.各有关专业提出的施工图设计资料 .选用标准图见图纸目录。

二、 工程概况：

1. 工程名称 :漯河市许慎文化研究保护中心园区局部修缮工程

2.工程概况：原东观楼、综合楼、汉字体验馆卫生间墙面瓷砖脱落，拆除后重新贴面砖并做防水，卫生洁具、水管及吊顶拆除后重新安装；东西故事长廊柱子、长凳及顶棚油漆抛除，重新刷漆；许慎大殿柱子及顶棚油漆抛除，重新刷漆；大门、东西门房、贵宾室、辟书博物馆仿古屋瓦拆除做防水，安装新仿古瓦。

3.本工程为多层公共建筑，地上耐火等级为二级,所用材料应满足二级耐火极限要求；

构件名称		耐火等级	
		一级	二级
墙	防火墙	不燃性3.00	不燃性3.00
	承重墙	不燃性3.00	不燃性2.50
	非承重外墙	不燃性1.00	不燃性1.00
	楼梯间和电梯井的墙	不燃性2.00	不燃性2.00
	疏散走道两侧的隔墙	不燃性1.00	不燃性1.00
	房间隔墙	不燃性0.75	不燃性0.50
柱		不燃性3.00	不燃性2.50
梁		不燃性2.00	不燃性1.50
楼板		不燃性1.50	不燃性1.00
屋顶承重构件		不燃性1.50	不燃性1.00
疏散楼梯		不燃性1.50	不燃性1.00
吊顶（包括吊顶搁栅）		不燃性0.25	难燃性0.25

三、 主要改造内容及选用材料：

1. 卫生间原内墙釉面砖面层拆除后重新贴釉面砖

2. 卫生间原洁具拆除后重新安装。

3. 走路柱子及顶棚重新刷漆。

4. 接待处 、大门及东西门房屋面原仿古瓦拆除后更换仿古瓦

注：装饰做法详见（改造做法大样图）

四、 环保及室内环境污染控制

1 《民用建筑工程室内环境污染控制规范》规定，本工程建筑分类为Ⅰ类。

2 环境保护及污染防治设施与主体工程应遵循同时设计、同时施工、同时使用的环保“三同时”原则。

3 总体规划采取了有利于环保和控污的措施。

4 各种污染物（如废气烟气、废水污水、垃圾、噪声、油污、各类建筑材料所含放射性和非放射性污染物含量等）均应采取有效措施控制和防治并应符合国家相关规范的要求。

本工程民用建筑工程验收时，必须进行室内环境污染物浓度检测，其检测结果应符合表0.4的规定。

室内空气污染物的活度和浓度应符合下表的规定：

污染物名称	活度、浓度限值	污染物名称	活度、浓度限值
氡	≤150 (Bq/m³)	甲苯	≤0.15 (mg/m³)
甲醛	≤0.07 (mg/m³)	二甲苯	≤0.20 (mg/m³)
氨	≤0.15 (mg/m³)	TVOC	≤0.45 (mg/m³)
苯	≤0.06 (mg/m³)		

5 尽量采用可回收再利用的建筑材料不使用焦油类、石棉类产品和材料。

6 本工程所使用的无机非金属装饰材料(石材,建筑卫生陶瓷,石膏板,吊顶材料)其放射性,见下表:

无机非金属装修材料的放射限量		
测定项目	限 量	
	A	B
内照射指数Ra	≤1.0	≤1.3
外照射指数γ	≤1.3	≤1.9

7 本楼采用的建筑材料、装修材料，以及室内环境污染控制应符合现行的《民用建筑工程室内环境污染控制规范》GB50325-2020的要求。土壤中氡浓度应有专业环评公司出具的检测合格报告,并满足规范要求。本工程室内装修中所使用的木质材料，严禁采用沥青、煤焦油类防腐、防潮处理剂。

五、 施工中注意事项：

1 本设计图纸中工程做法及详图大样仅注明建筑材料之构造层次，施工单位除按照设计图纸及说明进行施工外，还必须严格按照设计图纸中所引注的标准设计图集相关说明及国家现行建筑安装工程验收规范及工程质量检验评定标准进行施工。

2 材料和设备的选用必须符合国家的相关质量标准。材料替换均征得建设、设计单位同意后方可进行。

3 施工图中的预留孔洞凡在梁、墙上等钢筋混凝土构件部位者，均在结施图中表达。凡建筑施工图和结构施工图中未标注的预留孔洞，安装单位应在施工过程中按各工种图纸要求配合土建施工预留孔洞或预留套管。

4 对于图中各种预留孔洞、预埋件，施工、安装人员应将土建专业与设备专业设计图纸图相互对照，仔细核对，确认无误后方可施工，不得施工后在混凝土墙、梁上穿墙打洞。

5 施工过程中发现设计图纸中存在的问题或施工中出现的问题，以及建设单位提出的局部修改，按照国家规定均应由设计单位负责解释或出具设计变更通知单未经设计单位同意，不得单方面修改设计进行施工。

六、 其它

1、本工程仅为装饰维修改造，不涉及消防、建筑安全疏散等改造。

2、本图为实际测量尺寸，与现场不符的以现场为准。

3、装饰维修改造后不增加原主体的使用年限。

图纸目录

编号	图号	图纸内容	规格
1	建筑-01	改造建筑设计说明 图纸目录	A2
2	建筑-02	辟书博物馆屋面瓦屋顶平面图	A2+1/4
3	建筑-03	贵宾室屋面瓦屋顶平面图	A2
4	建筑-04	许慎大殿平面图	A2
5	建筑-05	西故事长廊平面图	A2
6	建筑-06	东故事长廊平面图	A2
7	建筑-07	西故事长廊架构仰视图	A2
8	建筑-08	东故事长廊平面图	A2
9	建筑-09	卫生间详图	A2
10	建筑-10	靠背木椅示意图 景观木凳示意图	A2
11	建筑-11	卫生间详图	A2
12	建筑-12	靠背木椅示意图 景观木凳示意图	A2

构造做法表

使用部位	设计代号	名称	做法	备注
内 墙	内墙一	白色涂料墙面	1、涂饰面层白色乳胶漆2遍	卫生间内墙
			2、复补腻子，磨平	
			3、涂饰底层涂料	
			4 20厚1：2水泥砂浆	
			5、拆除原有面层至抹灰层，凿毛、修补	
	内墙二	釉面砖内墙 颜色300*600)	1、5厚釉面砖，白水泥浆擦缝	卫生间内墙
			2、配套专用胶粘剂	
			3、20厚1：2水泥砂浆	
			4、1.5厚聚氨酯防水涂料（1.8m高）	
			5、原有内墙面层拆除至抹灰层，凿毛、修补	
油漆	油漆	调和漆	1、原涂饰面层清理至基层	用于外廊柱子及顶棚
			2、复补腻子，磨平	
			3、底油一遍	
			4、调和漆3遍	
屋面	屋面	仿古块瓦屋面	1、定制仿古块瓦	用于披屋面
			2、防水垫层	
			3、4mm厚SBS改性沥青卷材防水层	
			3、20厚1：2.5水泥砂浆找平层	
			4、钢筋混凝土屋面板	

中奥建工程设计有限公司
ZAJ ENGINEERING DESIGN CO.,LTD.

地址：北京亦庄开发区城乡世纪广场3号楼
电话：18639501528
邮箱：gyq6688@vip.sina.com
网址：www.zhongaojian.cn
ZAJSJ

资质内容	证书编号
建筑行业（建筑工程）甲级	A111007521
风景园林工程设计专项乙级	A211007528
城乡规划编制乙级	[京]城规编(142101)号
人防工程设计乙级	201201701180006

注册师签章
Sealed by National Registered Engineers

修改纪录
Change Record

日 期 Date	内容摘要 Brief Content

备注 Remarks
郑重声明：
本项目图纸未经当地有关部门审批，图纸报审未通过前，不得做为施工依据。

建设单位 Employer
漯河市许慎文化研究保护中心

项目名称 Project
漯河市许慎文化研究保护中心园区局部修缮工程

子项名称 Item

图纸名称 Dwg.Title:
设计说明 图纸目录

图号 Dwg.NO.
JS-01

共 12 页 Pages in Total		第 01 页 Which Page	
设计阶段 Des.Phase	施工图	比 例 Scale	1:100
出图日期 Date	2026.07	版 次 Version	1

项目负责人 Project Manager	郭玉清	郭玉清
专业负责人 Major Manager	阎 焱	阎焱
审 定 Approved by	戴磊江	戴磊江
审 核 Checked by	阎 焱	阎焱
校 对 Prechecked by	于力峰	于力峰
设 计 Designed by	胡高伟	胡高伟
制 图 Drafted by	胡高伟	胡高伟

会 签
Countersign

建 筑		
结 构		
给水排水		
暖通空调		
日 期		

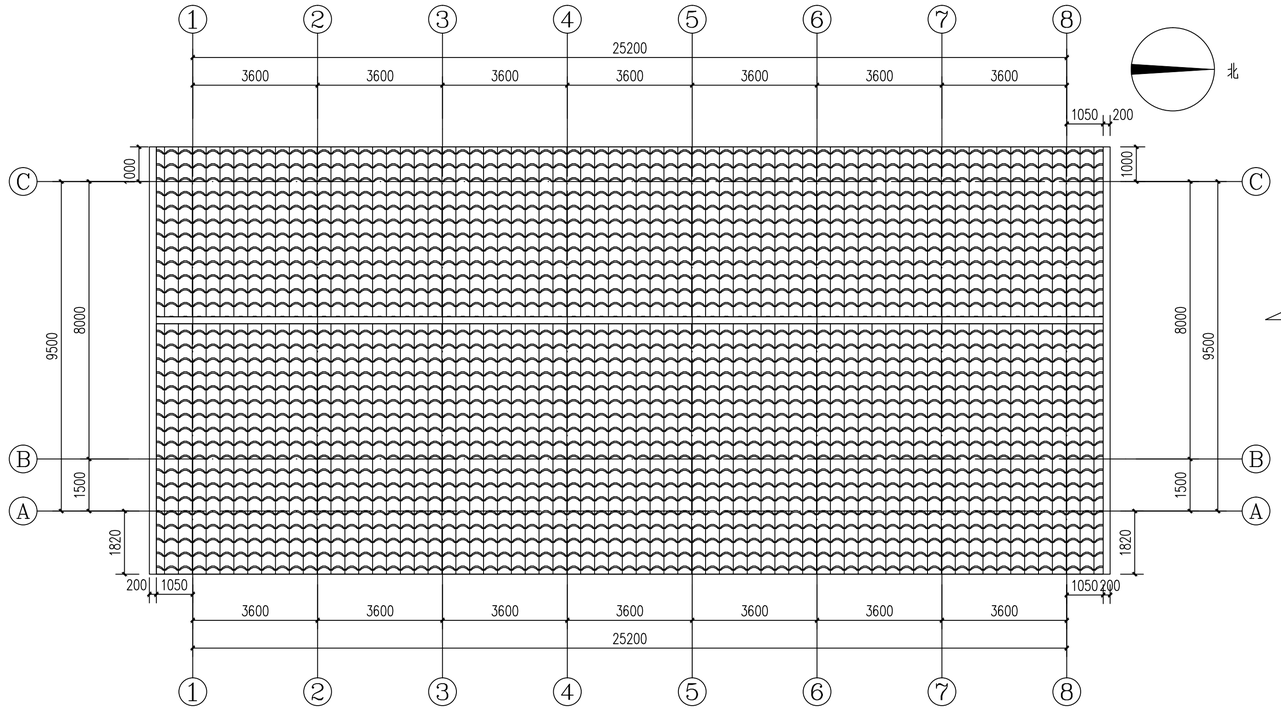

辞书博物馆屋面瓦屋顶平面图 1:100

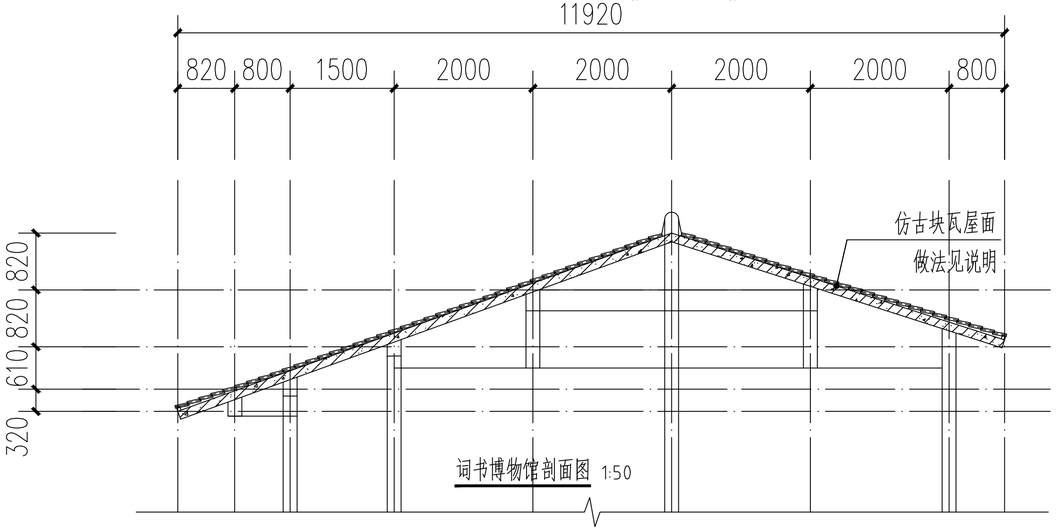

词书博物馆剖面图 1:50

工作说明：

1.屋面原仿古瓦拆除后更换定制仿古块瓦,规格：200x200x22

2.原屋面防水拆除、原20mm厚找平层拆除，更换4mm厚SBS改性沥青卷材

3.屋面前檐口标高3.565m、后檐口标高4.495m、屋脊标高6.540m。

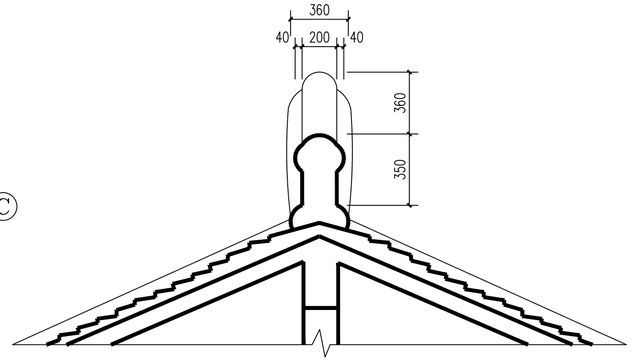

剖面 1:20

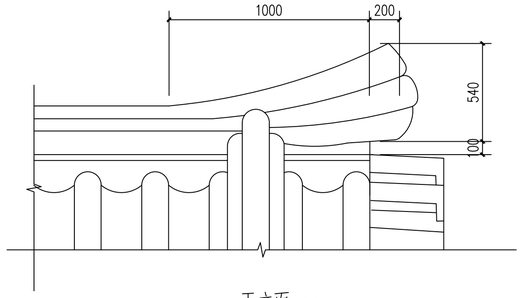

正立面 1:20

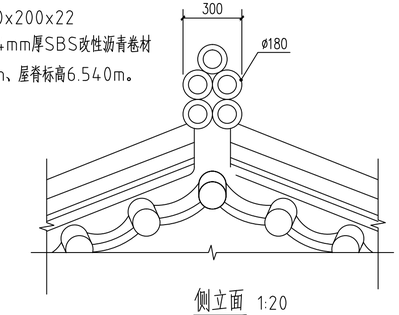

侧立面 1:20

正脊大样 1:20

中奥建工程设计有限公司
ZAJ ENGINEERING DESIGN CO.,LTD.

地址：北京亦庄开发区城乡世纪广场3号楼
电话：18639501528
邮箱：gyq6688@vip.sina.com
网址：www.zhongaojian.cn

资质内容	证书编号
建筑行业（建筑工程）甲级	A111007521
风景园林工程设计专项乙级	A211007528
城乡规划编制乙级	[京]城规编(142101)号
人防工程设计乙级	201201701180006

注册师签章
Sealed by National Registered Engineers

修改纪录
Change Record

日 期 Date	内容摘要 Brief Content

备注 Remarks
郑重声明：
本项目图纸未经当地有关部门审批,图纸报审未通过前,不得做为施工依据。

建设单位 Employer
漯河市许慎文化研究保护中心

项目名称 Project
漯河市许慎文化研究保护中心园区局部修缮工程

子项名称 Item

图纸名称 Dwg.Title:
辞书博物馆屋面瓦屋顶平面图

图号 Dwg.NO.
JS-02

共 12 页 Pages in Total		第 02 页 Which Page	
设计阶段 Des.Phase	施工图	比 例 Scale	1:100
出图日期 Date	2026.07	版 次 Version	1

项目负责人 Project Manager	郭玉清	
专业负责人 Major Manager	阎 焱	
审 定 Approved by	戴磊江	
审 核 Checked by	阎 焱	
校 对 Prechecked by	于力峰	
设 计 Designed by	胡高伟	
制 图 Drafted by	胡高伟	

会签
Countersign

建 筑		
结 构		
给水排水		
暖通空调		
日 期		

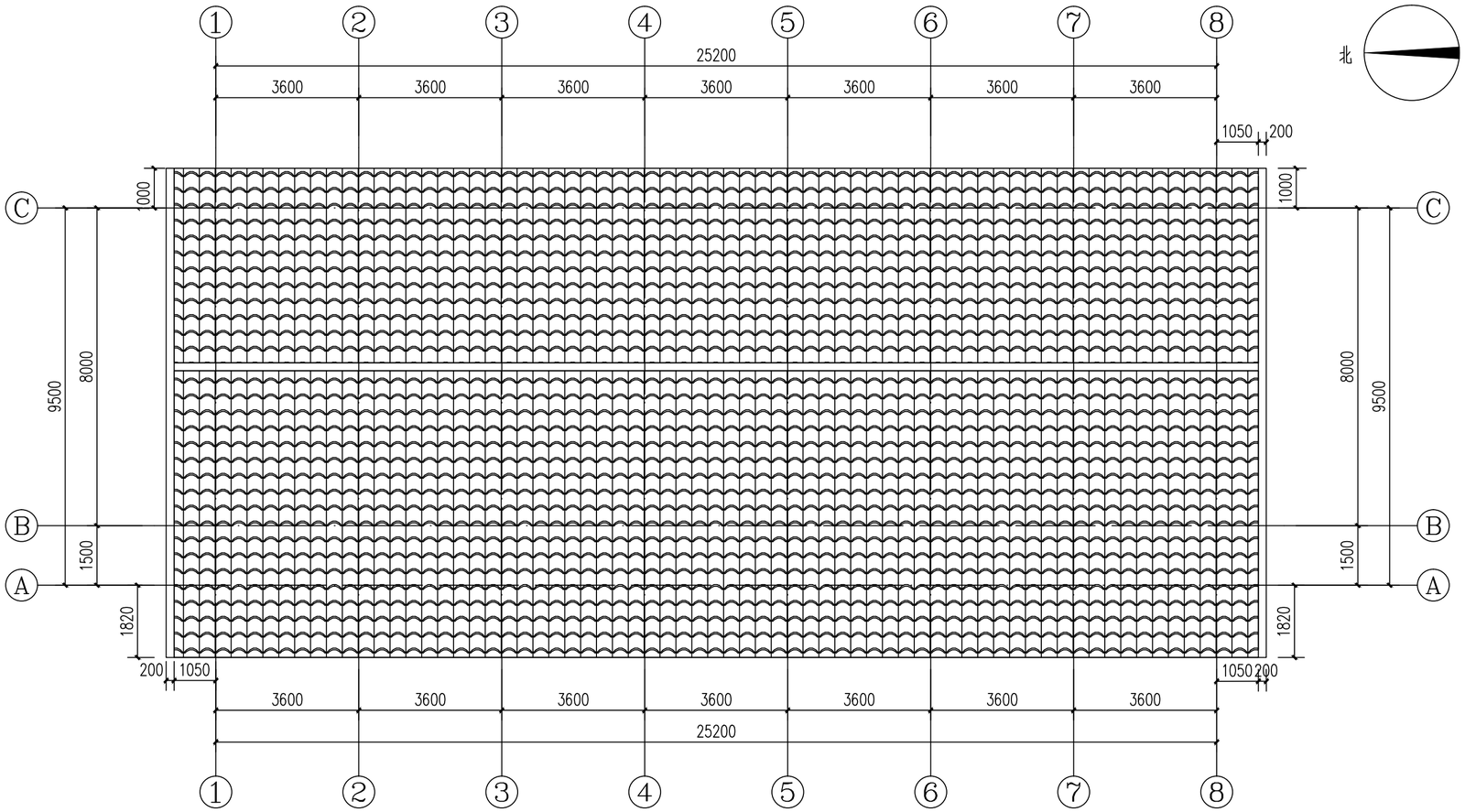

贵宾室屋面瓦屋顶平面图 1:100

屋面原仿古瓦拆除后更换仿古瓦

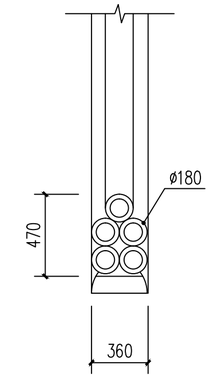

正立面 1:20

垂脊大样 1:20

工作说明：

1.屋面原仿古瓦拆除后更换定制仿古块瓦:规格：200x200x22

2.原屋面防水拆除、原20mm厚找平层拆除，更换4mm厚SBS改性沥青卷材

3.屋面前檐口标高3.565m、后檐口标高4.495m、屋脊标高6.540m。

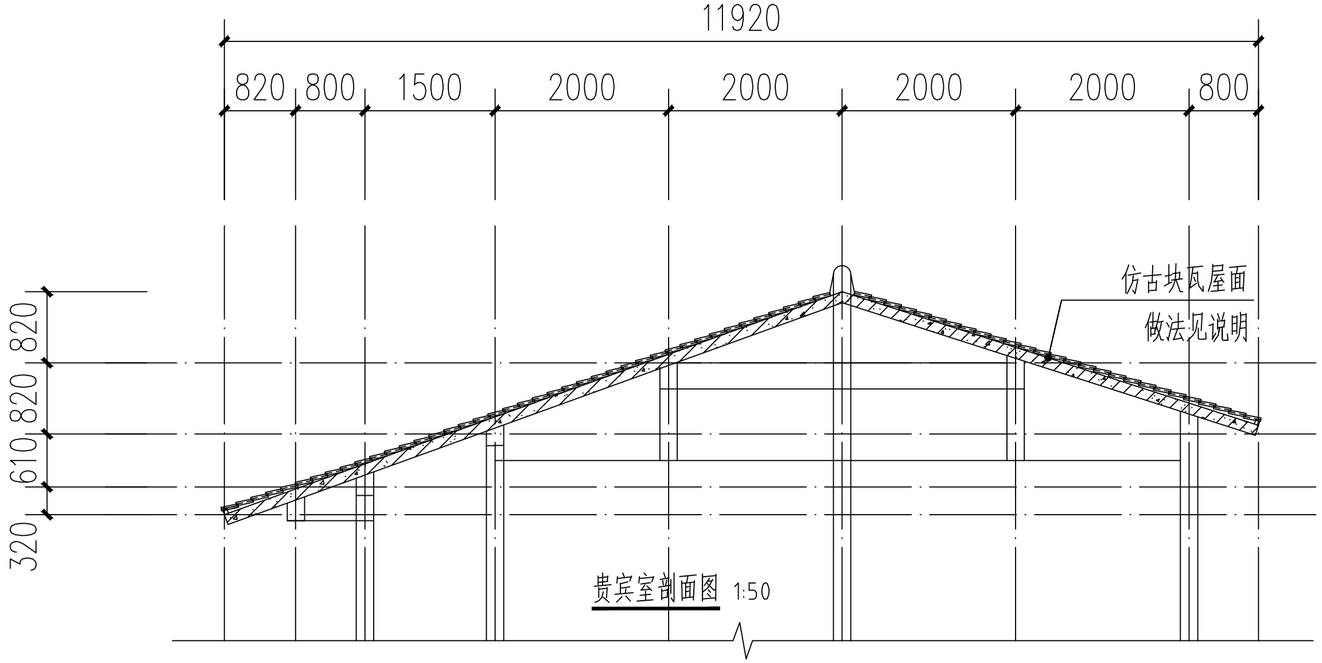

贵宾室剖面图 1:50

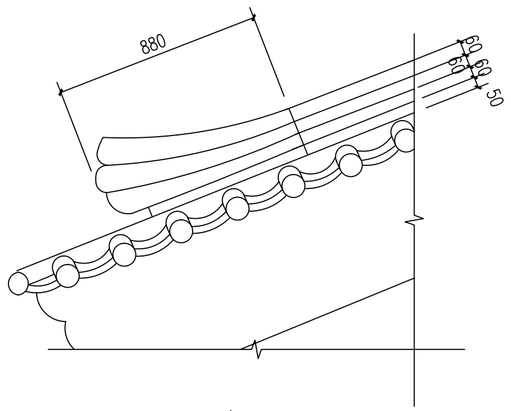

侧立面 1:20

中奥建工程设计有限公司
ZAJ ENGINEERING DESIGN CO.,LTD.

ZAJSJ

地址：北京亦庄开发区城乡世纪广场3号楼
电话：18639501528
邮箱：gyq66888@vip.sina.com
网址：www.zhongaojian.cn

资质内容	证书编号
建筑行业（建筑工程）甲级	A111007521
风景园林工程设计专项乙级	A211007528
城乡规划编制乙级	[京]城规编(142101)号
人防工程设计乙级	20120170180006

注册师签章
Sealed by National Registered Engineers

修改纪录
Change Record

日 期 Date	内容摘要 Brief Content

备注 Remarks

郑重声明：

本项目图纸未经当地有关部门审批，图纸报审未通过前，不得做为施工依据。

建设单位 Employer
漯河市许慎文化研究保护中心

项目名称 Project
漯河市许慎文化研究保护中心园区局部修缮工程

子项名称 Item

图纸名称 Dwg.Title:
贵宾室屋面瓦屋顶平面图

图号 Dwg.NO.
JS-03

共 12 页 Pages in Total		第 03 页 Which Page	
设计阶段 Des.Phase	施工图	比 例 Scale	1:100
出图日期 Date	2026.07	版 次 Version	1

项目负责人 Project Manager	郭玉清	
专业负责人 Major Manager	阎 焱	
审 定 Approved by	戴磊江	
审 核 Checked by	阎 焱	
校 对 Prechecked by	于力峰	
设 计 Designed by	胡高伟	
制 图 Drafted by	胡高伟	

会签
Countersign

建 筑		
结 构		
给水排水		
暖通空调		
日 期		

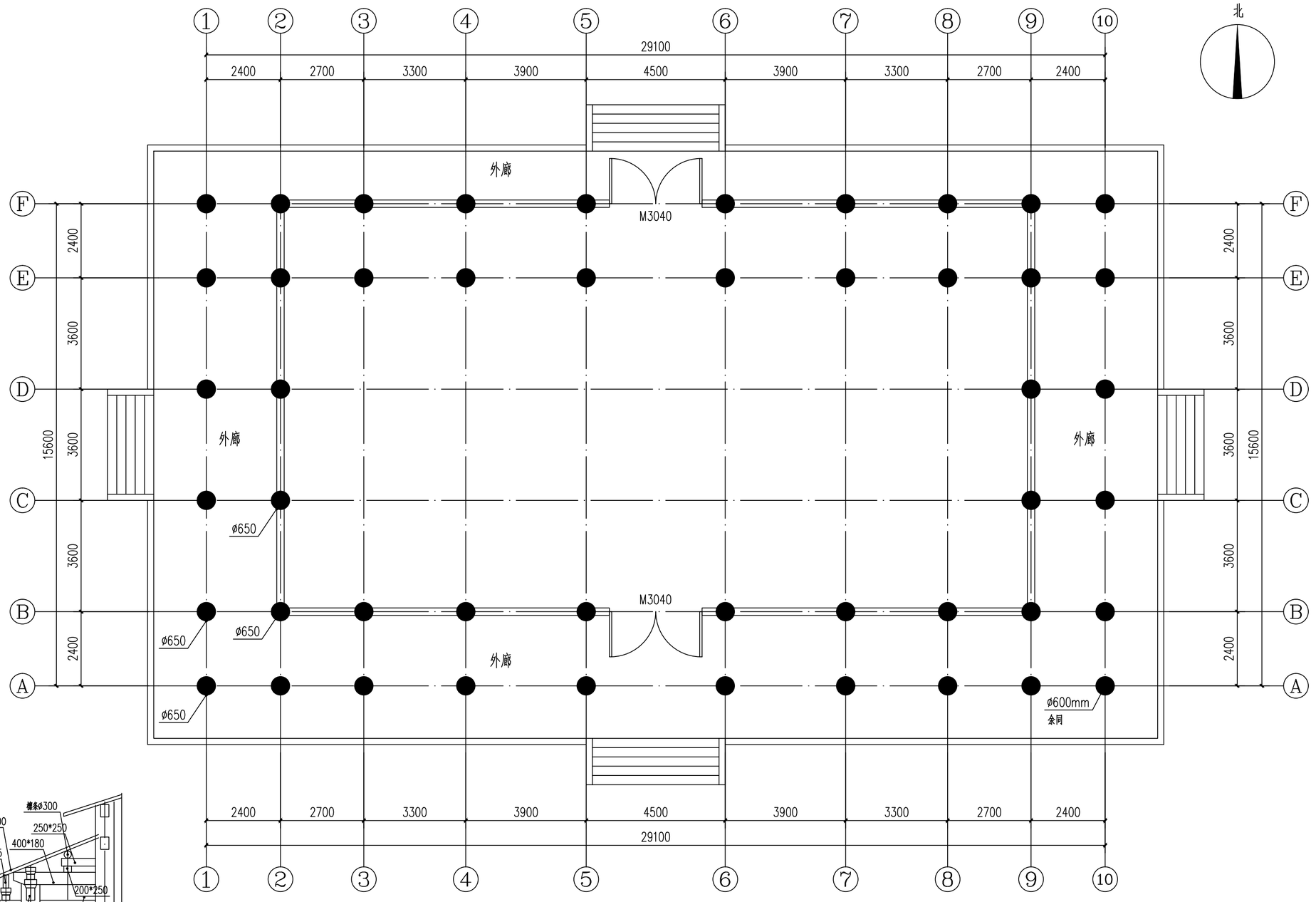

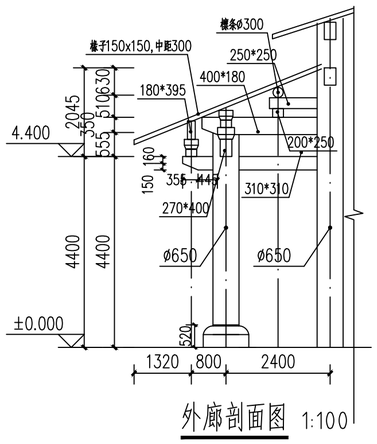

外廊剖面图 1:100

许慎大殿平面图 1:100 H=12.50M

外廊柱子及外廊顶棚原红漆铲除后重新刷红漆

1.外廊柱子及顶棚原油漆抛除，重新刷漆，做法见说明

中奥建工程设计有限公司
ZAJ ENGINEERING DESIGN CO.,LTD.

地址：北京亦庄开发区城乡世纪广场3号楼
电话：18639501528
邮箱：gyq6688@vip.sina.com
网址：www.zhongaojian.cn

资质内容	证书编号
建筑行业（建筑工程）甲级	A111007521
风景园林工程设计专项乙级	A211007528
城乡规划编制乙级	[京]城规编(142101)号
人防工程设计乙级	20120170180006

注册师签章
Sealed by National Registered Engineers

修改纪录
Change Record

日 期 Date	内容摘要 Brief Content

备注 Remarks
郑重声明：
本项目图纸未经当地有关部门审批，图纸报审未通过前，不得做为施工依据。

建设单位 Employer
漯河市许慎文化研究保护中心

项目名称 Project
漯河市许慎文化研究保护中心园区局部修缮工程

子项名称 Item

图纸名称 Dwg.Title:
许慎大殿平面图

图号 Dwg.NO.
JS-04

共 12 页 Pages in Total		第 04 页 Which Page	
设计阶段 Des.Phase	施工图	比 例 Scale	1:100
出图日期 Date	2026.07	版 次 Version	1

项目负责人 Project Manager	郭玉清	
专业负责人 Major Manager	阎 焱	
审 定 Approved by	戴磊江	
审 核 Checked by	阎 焱	
校 对 Prechecked by	于力峰	
设 计 Designed by	胡高伟	
制 图 Drafted by	胡高伟	

会签
Countersign

建 筑		
结 构		
给水排水		
暖通空调		
日 期		

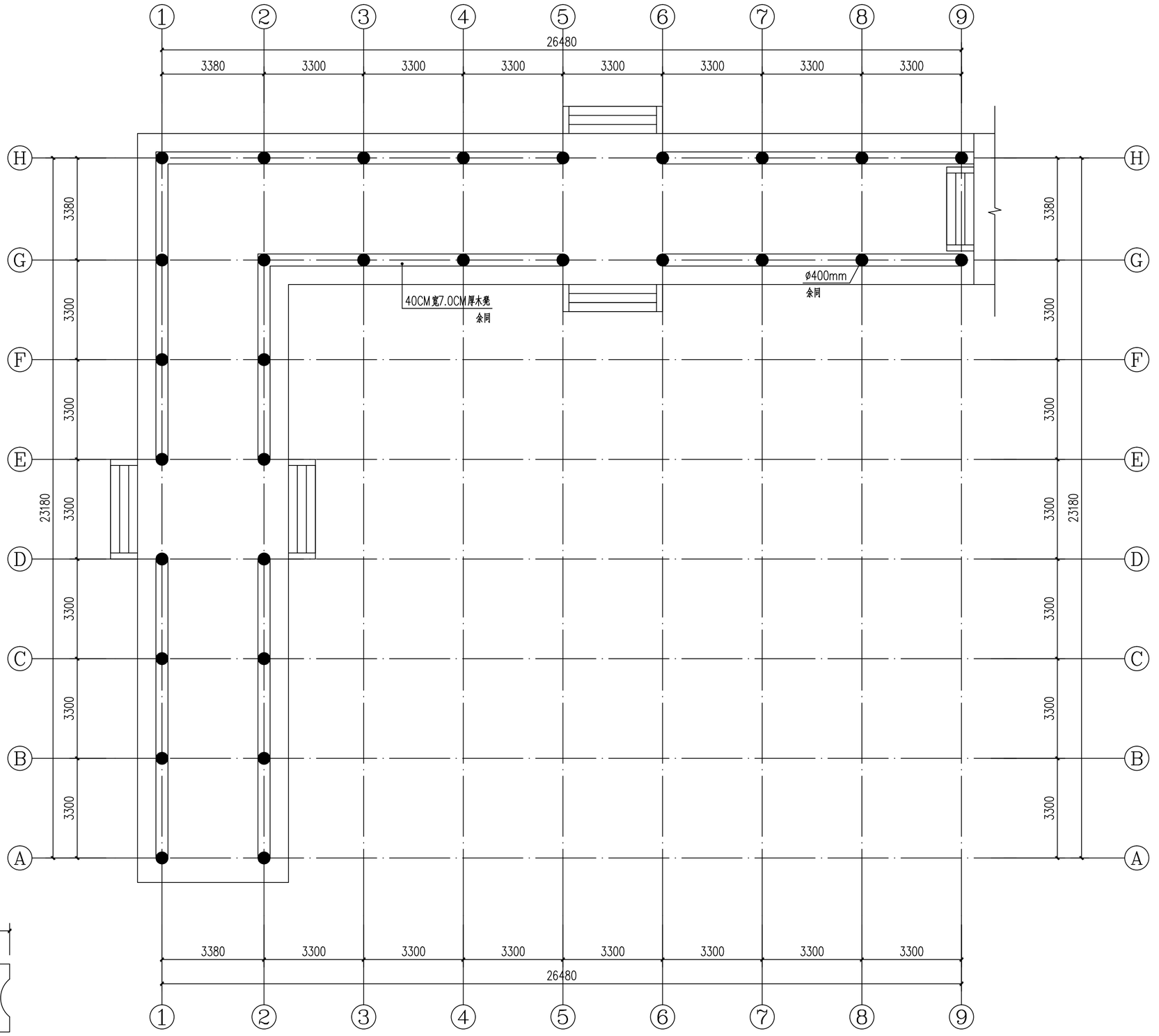

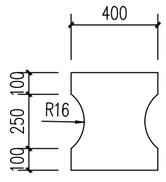

东故事长廊木凳凳脚详图 1:20

厚度45mm，单侧每跨三个

西故事长廊平面图 1:100 H=3.0M

1.连廊木凳、凳脚、柱子及顶棚油漆抛除，重新刷漆，做法见说明

中奥建工程设计有限公司
ZAJ ENGINEERING DESIGN CO.,LTD.

ZAJSJ

地址：北京亦庄开发区城乡世纪广场3号楼
电话：18639501528
邮箱：gyq6688@vip.sina.com
网址：www.zhongaojian.cn

资质内容	证书编号
建筑行业（建筑工程）甲级	A111007521
风景园林工程设计专项乙级	A211007528
城乡规划编制乙级	[京]城规编(142101)号
人防工程设计乙级	20120170180006

注册师签章
Sealed by National Registered Engineers

修改纪录
Change Record

日 期 Date	内容摘要 Brief Content

备注 Remarks

郑重声明：

本项目图纸未经当地有关部门审批，图纸报审未通过前，不得做为施工依据。

建设单位 Employer
漯河市许慎文化研究保护中心

项目名称 Project
漯河市许慎文化研究保护中心园区局部修缮工程

子项名称 Item

图纸名称 Dwg.Title:
西故事长廊平面图

图号 Dwg.NO.
JS-05

共 12 页 Pages in Total		第 05 页 Which Page	
设计阶段 Des.Phase	施工图	比 例 Scale	1:100
出图日期 Date	2026.07	版 次 Version	1

项目负责人 Project Manager	郭玉清	郭玉清
专业负责人 Major Manager	阎 焱	阎焱
审 定 Approved by	戴磊江	戴磊江
审 核 Checked by	阎 焱	阎焱
校 对 Prechecked by	于力峰	于力峰
设 计 Designed by	胡高伟	胡高伟
制 图 Drafted by	胡高伟	胡高伟

会签
Countersign

建 筑		
结 构		
给水排水		
暖通空调		
日 期		

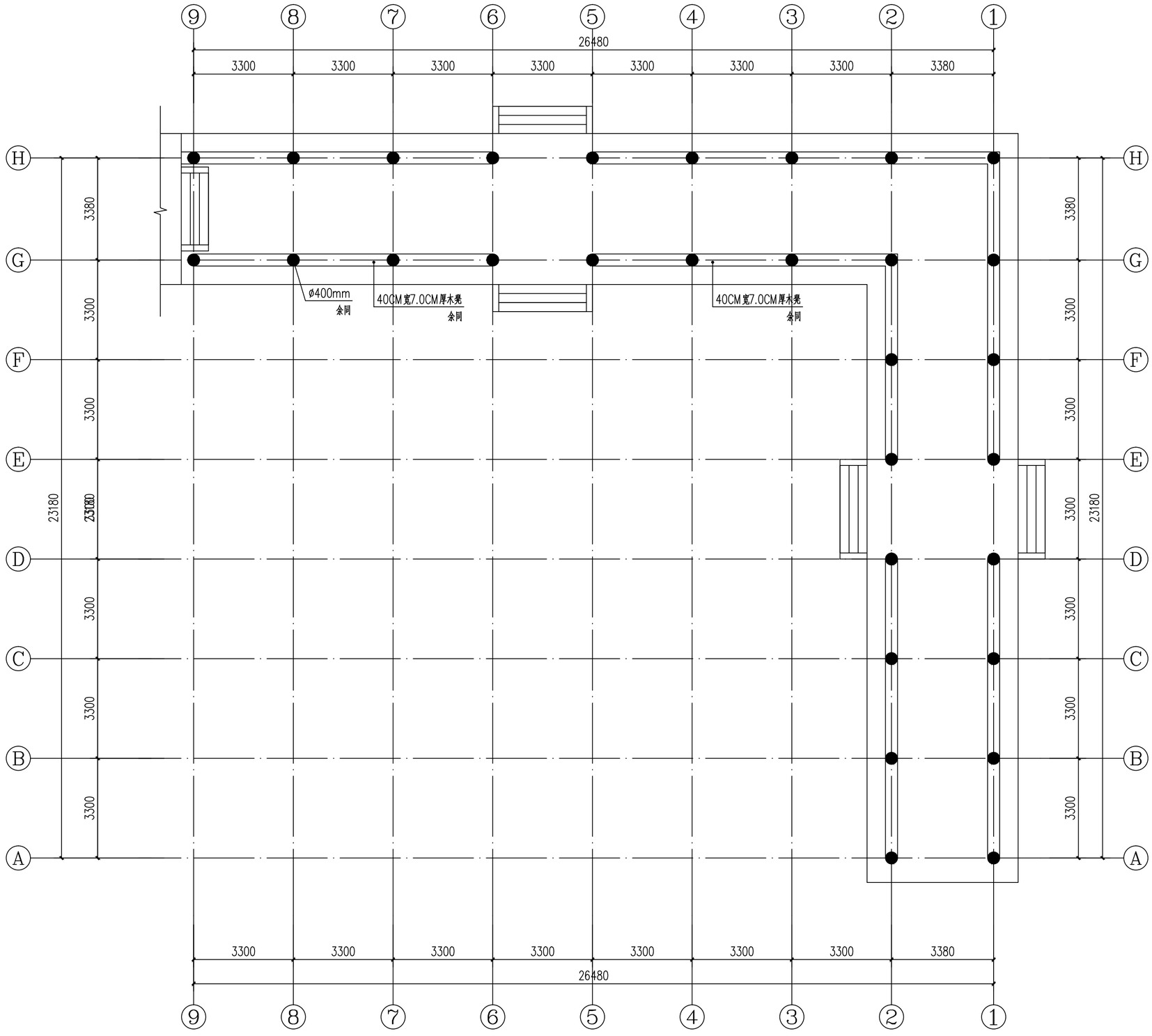

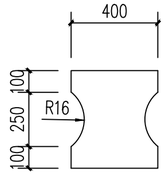

东故事长廊木凳凳脚详图 1:20

厚度45mm，单侧每跨三个

东故事长廊平面图 1:100 H=3.0M

1.连廊木凳、凳脚、柱子及顶棚油漆抛除，重新刷漆，做法见说明

中奥建工程设计有限公司
ZAJ ENGINEERING DESIGN CO.,LTD.

ZAJSJ

地址：北京亦庄开发区城乡世纪广场3号楼
电话：18639501528
邮箱：gyq66888@vip.sina.com
网址：www.zhongaojian.cn

资质内容	证书编号
建筑行业（建筑工程）甲级	A111007521
风景园林工程设计专项乙级	A211007528
城乡规划编制乙级	[京]城规编(142101)号
人防工程设计乙级	20120170180006

注册师签章
Sealed by National Registered Engineers

修改纪录
Change Record

日 期 Date	内容摘要 Brief Content

备注 Remarks

郑重声明：

本项目图纸未经当地有关部门审批，图纸报审未通过前，不得做为施工依据。

建设单位 Employer

漯河市许慎文化研究保护中心

项目名称 Project

漯河市许慎文化研究保护中心园区局部修缮工程

子项名称 Item

图纸名称 Dwg.Title:

东故事长廊平面图

图号 Dwg.NO.

JS-06

共 12 页 Pages in Total		第 06 页 Which Page	
设计阶段 Des.Phase	施工图	比 例 Scale	1:100
出图日期 Date	2026.07	版 次 Version	1

项目负责人 Project Manager	郭玉清	郭玉清
专业负责人 Major Manager	阎 焱	阎焱
审 定 Approved by	戴磊江	戴磊江
审 核 Checked by	阎 焱	阎焱
校 对 Prechecked by	于力峰	于力峰
设 计 Designed by	胡高伟	胡高伟
制 图 Drafted by	胡高伟	胡高伟

会签
Countersign

建 筑		
结 构		
给水排水		
暖通空调		
日 期		

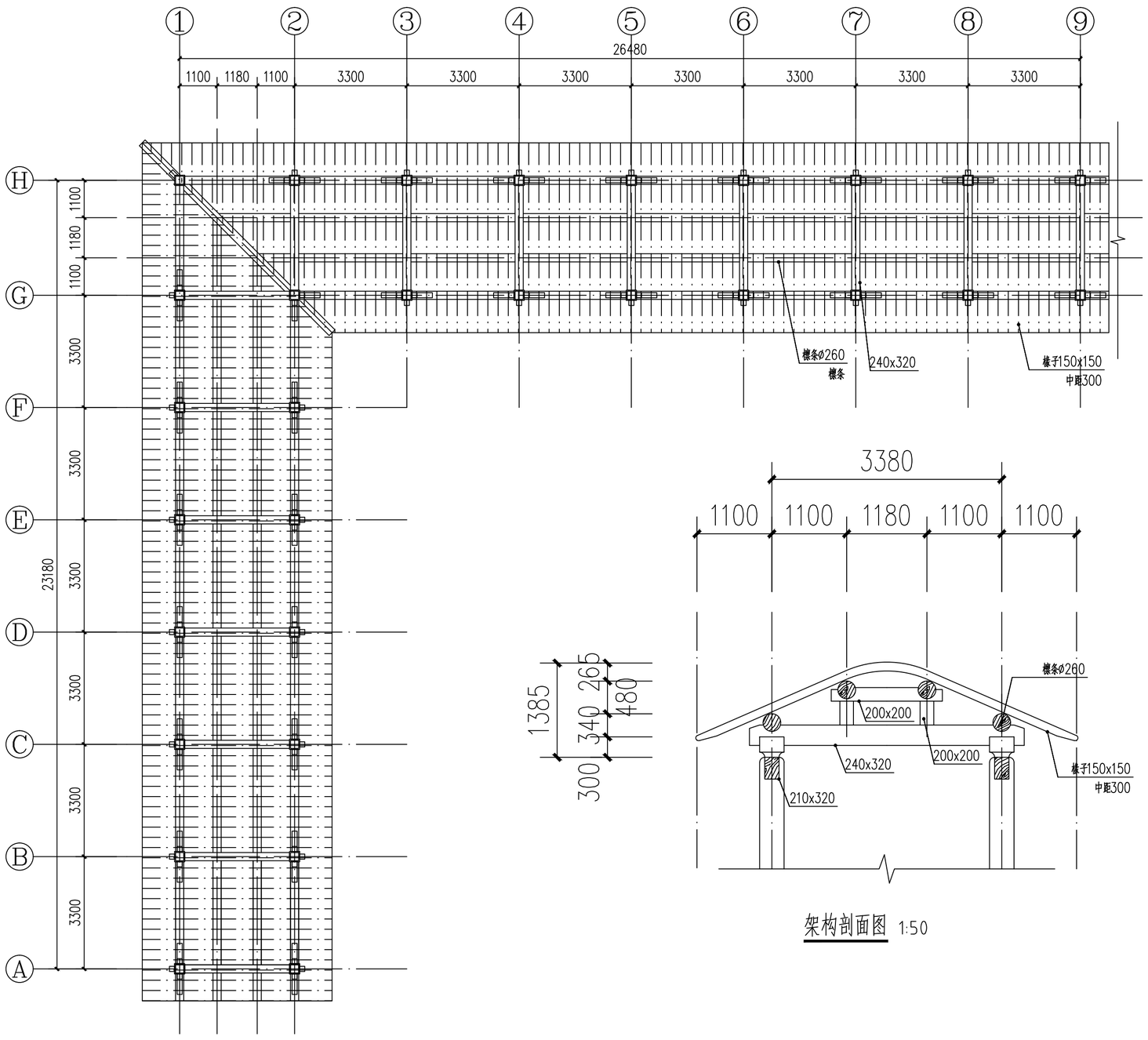

西故事长廊架构仰视图 1:100 H=3.0M

1.连廊木凳、凳脚、柱子及顶棚油漆抛除，重新刷漆，做法见说明

架构剖面图 1:50

中奥建工程设计有限公司
ZAJ ENGINEERING DESIGN CO.,LTD.

地址：北京亦庄开发区城乡世纪广场3号楼
电话：18639501528
邮箱：gyq6688@vip.sina.com
网址：www.zhongaojian.cn

资质内容	证书编号
建筑行业（建筑工程）甲级	A111007521
风景园林工程设计专项乙级	A211007528
城乡规划编制乙级	[京]城规编(142101)号
人防工程设计乙级	20120170180006

注册师签章
Sealed by National Registered Engineers

修改纪录
Change Record

日 期 Date	内容摘要 Brief Content

备注 Remarks
郑重声明：
本项目图纸未经当地有关部门审批，图纸报审未通过前，不得做为施工依据。

建设单位 Employer
漯河市许慎文化研究保护中心

项目名称 Project
漯河市许慎文化研究保护中心园区局部修缮工程

子项名称 Item

图纸名称 Dwg.Title:
西故事长廊架构仰视图

图号 Dwg.NO.
JS-07

共 12 页 Pages in Total		第 07 页 Which Page	
设计阶段 Des.Phase	施工图	比 例 Scale	1:100
出图日期 Date	2026.07	版 次 Version	1

项目负责人 Project Manager	郭玉清	郭玉清
专业负责人 Major Manager	阎 焱	阎焱
审 定 Approved by	戴磊江	戴磊江
审 核 Checked by	阎 焱	阎焱
校 对 Prechecked by	于力峰	于力峰
设 计 Designed by	胡高伟	胡高伟
制 图 Drafted by	胡高伟	胡高伟

会签
Countersign

建 筑		
结 构		
给水排水		
暖通空调		
日 期		

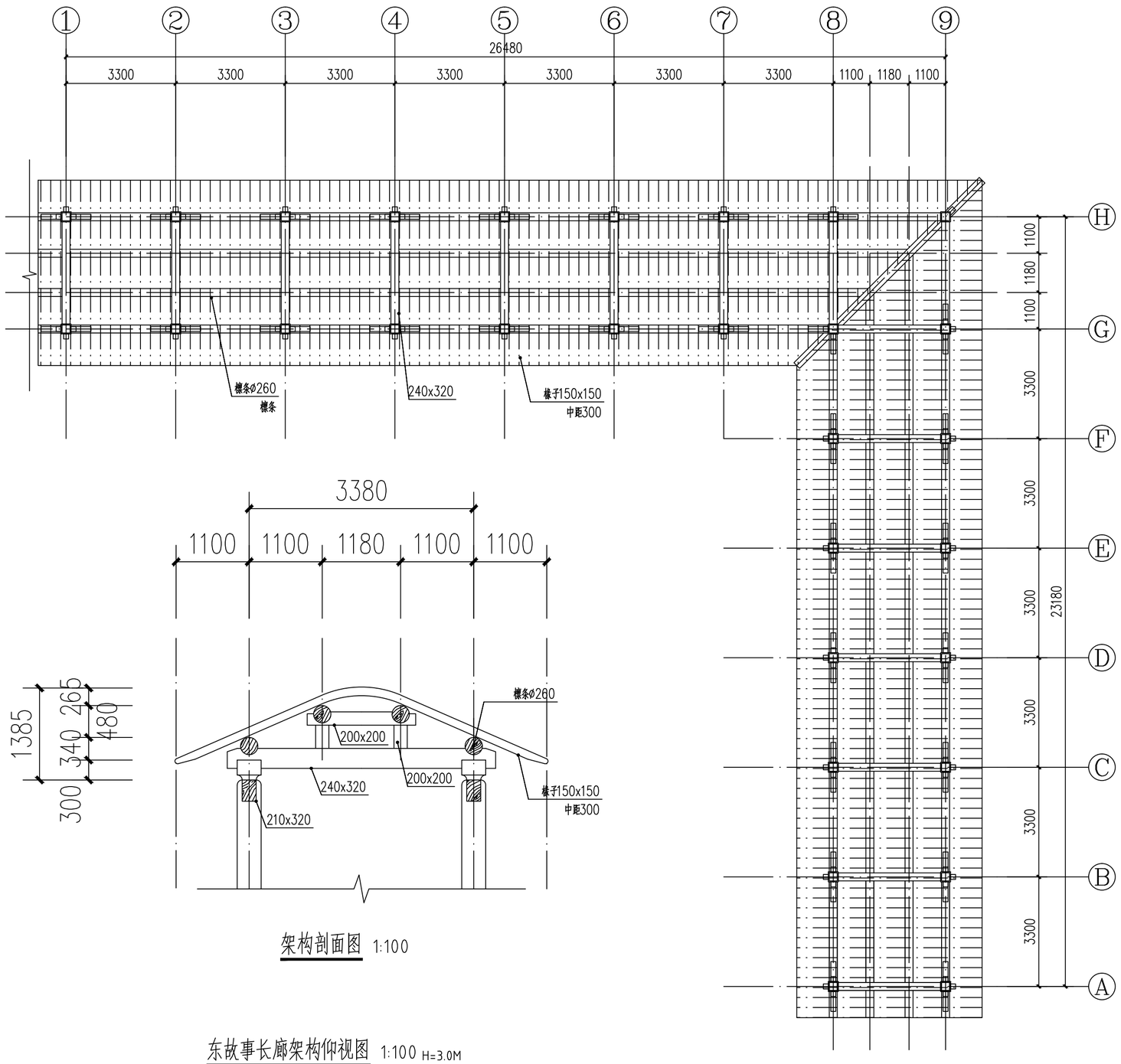

架构剖面图 1:100

东故事长廊架构仰视图 1:100 H=3.0M

1.连廊木凳、凳脚、柱子及顶棚油漆抛除，重新刷漆，做法见说明

中奥建工程设计有限公司
ZAJ ENGINEERING DESIGN CO.,LTD.

ZAJSJ
地址：北京亦庄开发区城乡世纪广场3号楼
电话：18639501528
邮箱：gyq6688@vip.sina.com
网址：www.zhongaojian.cn

资质内容	证书编号
建筑行业（建筑工程）甲级	A111007521
风景园林工程设计专项乙级	A211007528
城乡规划编制乙级	[京]城规编(142101)号
人防工程设计乙级	20120170180006

注册师签章
Sealed by National Registered Engineers

修改纪录
Change Record

日 期 Date	内容摘要 Brief Content

备注 Remarks
郑重声明：
本项目图纸未经当地有关部门审批，图纸报审未通过前，不得做为施工依据。

建设单位 Employer
漯河市许慎文化研究保护中心

项目名称 Project
漯河市许慎文化研究保护中心园区局部修缮工程

子项名称 Item

图纸名称 Dwg.Title:
东故事长廊平面图

图号 Dwg.NO.
JS-08

共 12 页 Pages in Total		第 08 页 Which Page	
设计阶段 Des.Phase	施工图	比 例 Scale	1:100
出图日期 Date	2026.07	版 次 Version	1

项目负责人 Project Manager	郭玉清	郭玉清
专业负责人 Major Manager	阎 焱	阎焱
审 定 Approved by	戴磊江	戴磊江
审 核 Checked by	阎 焱	阎焱
校 对 Prechecked by	于力峰	于力峰
设 计 Designed by	胡高伟	胡高伟
制 图 Drafted by	胡高伟	胡高伟

会签
Countersign

建 筑		
结 构		
给水排水		
暖通空调		
日 期		

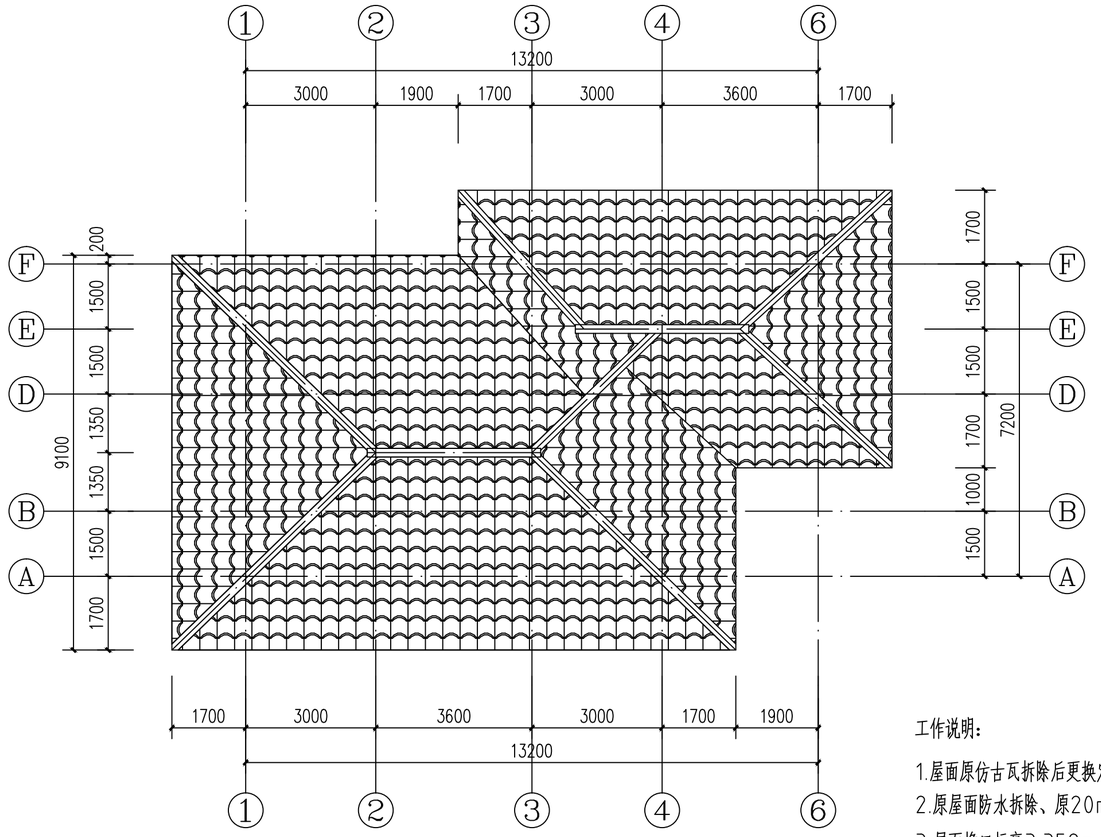

东门房屋顶层平面图 1:100

西门房与之镜像　屋面原仿古瓦拆除后更换仿古瓦　坡屋面坡度i=0.4

工作说明:

1.屋面原仿古瓦拆除后更换定制仿古块瓦:规格：200x200x22

2.原屋面防水拆除、原20mm厚找平层拆除，更换4mm厚SBS改性沥青卷材

3.屋面檐口标高3.352m、屋脊标高5.180m。

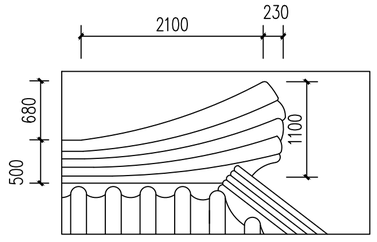

正脊正立面图 1:50

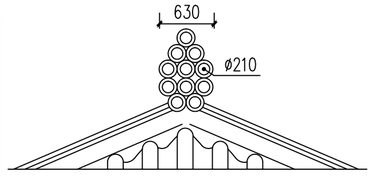

正脊侧立面图 1:50

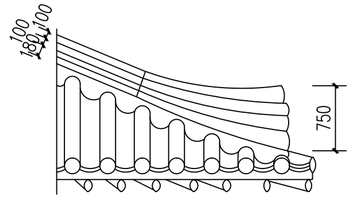

垂脊正立面图 1:50

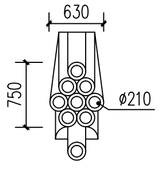

垂脊侧立面图 1:50

中奥建工程设计有限公司
ZAJ ENGINEERING DESIGN CO.,LTD.

ZAJSJ

地址：北京亦庄开发区城乡世纪广场3号楼
电话：18639501528
邮箱：gyq6688@vip.sina.com
网址：www.zhongaojian.cn

资质内容	证书编号
建筑行业（建筑工程）甲级	A111007521
风景园林工程设计专项乙级	A211007528
城乡规划编制乙级	[京]城规编(142101)号
人防工程设计乙级	20120170180006

注册师签章
Sealed by National Registered Engineers

修改纪录
Change Record

日 期 Date	内容摘要 Brief Content

备注 Remarks
郑重声明：
本项目图纸未经当地有关部门审批,图纸报审未通过前,不得做为施工依据。

建设单位 Employer
漯河市许慎文化研究保护中心

项目名称 Project
漯河市许慎文化研究保护中心园区局部修缮工程

子项名称 Item

图纸名称 Dwg.Title:
门房屋顶层平面图

图号 Dwg.NO.
JS-09

共 12 页 Pages in Total		第 09 页 Which Page	
设计阶段 Des.Phase	施工图	比 例 Scale	1:100
出图日期 Date	2026.07	版 次 Version	1

项目负责人 Project Manager	郭玉清	郭玉清
专业负责人 Major Manager	阎 焱	阎焱
审 定 Approved by	戴磊江	戴磊江
审 核 Checked by	阎 焱	阎焱
校 对 Prechecked by	于力峰	于力峰
设 计 Designed by	胡高伟	胡高伟
制 图 Drafted by	胡高伟	胡高伟

会签
Countersign

建 筑		
结 构		
给水排水		
暖通空调		
日 期		

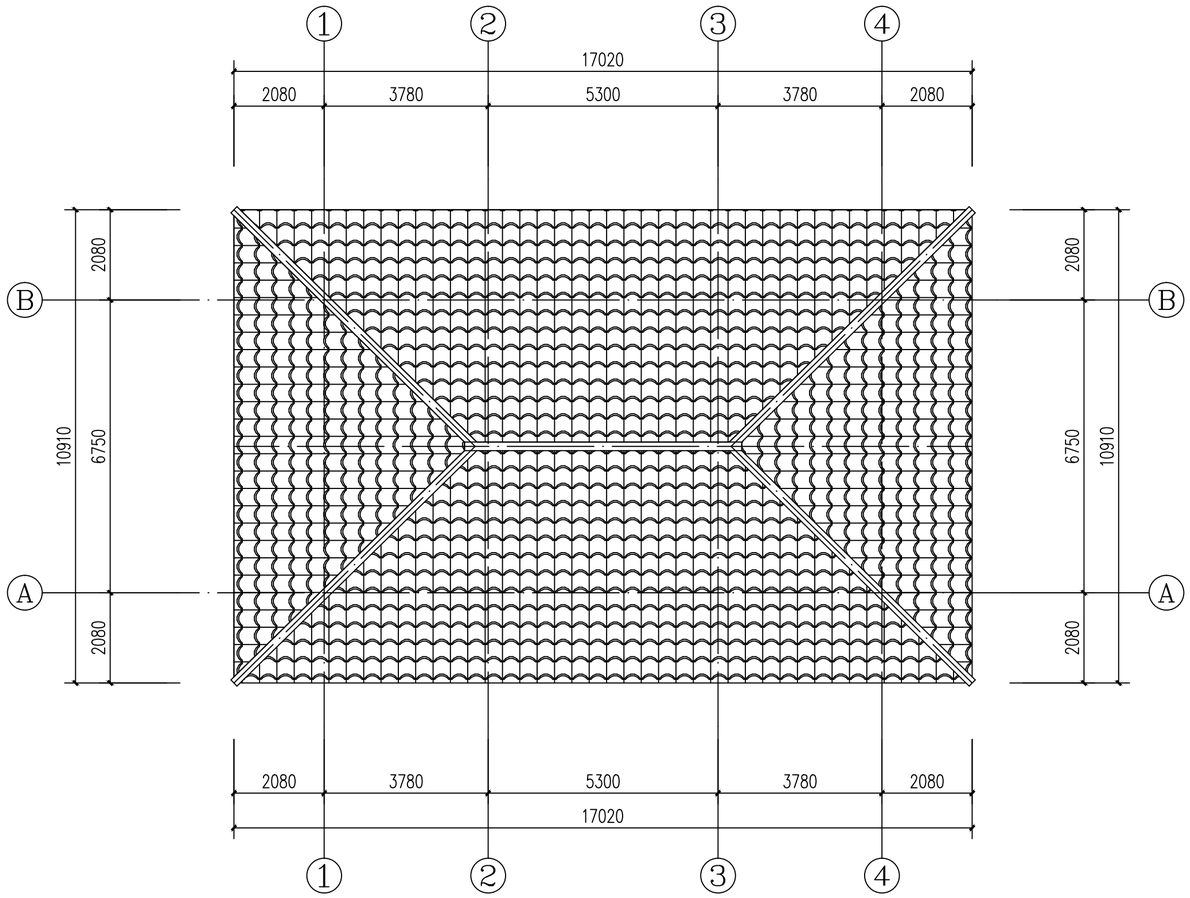

大门屋顶层平面图 1:100

屋面原仿古瓦拆除后更换仿古瓦 坡屋面坡度i=0.45



工作说明：

1.屋面原仿古瓦拆除后更换仿古块瓦;规格：200x200x22

2.原屋面防水拆除，更换4mm厚SBS改性沥青卷材

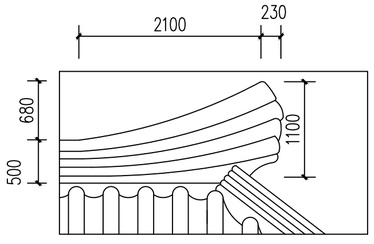

正脊正立面图 1:50

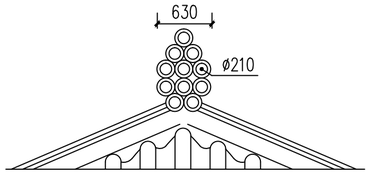

正脊侧立面图 1:50

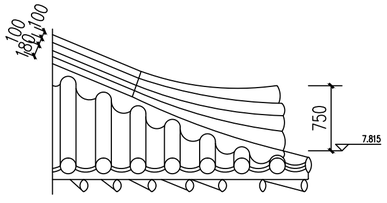

垂脊正立面图 1:50

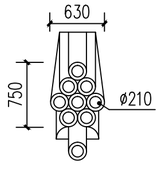

垂脊侧立面图 1:50

中奥建工程设计有限公司
ZAJ ENGINEERING DESIGN CO.,LTD.

ZAJSJ

地址：北京亦庄开发区城乡世纪广场3号楼
电话：18639501528
邮箱：gyq6688@vip.sina.com
网址：www.zhongaojian.cn

资质内容	证书编号
建筑行业（建筑工程）甲级	A111007521
风景园林工程设计专项乙级	A211007528
城乡规划编制乙级	[京]城规编(142101)号
人防工程设计乙级	20120170180006

注册师签章
Sealed by National Registered Engineers

修改纪录
Change Record

日 期 Date	内容摘要 Brief Content

备注 Remarks

郑重声明：

本项目图纸未经当地有关部门审批,图纸报审未通过前,不得做为施工依据。

建设单位 Employer

漯河市许慎文化研究保护中心

项目名称 Project

漯河市许慎文化研究保护中心园区局部修缮工程

子项名称 Item

图纸名称 Dwg.Title:

大门屋顶层平面图

图号 Dwg.NO.

JS-10

共 12 页 Pages in Total		第 10 页 Which Page	
设计阶段 Des.Phase	施工图	比 例 Scale	1:100
出图日期 Date	2026.07	版 次 Version	1

项目负责人 Project Manager	郭玉清	郭玉清
专业负责人 Major Manager	阎 焱	阎焱
审 定 Approved by	戴磊江	戴磊江
审 核 Checked by	阎 焱	阎焱
校 对 Prechecked by	于力峰	于力峰
设 计 Designed by	胡高伟	胡高伟
制 图 Drafted by	胡高伟	胡高伟

会签
Countersign

建 筑		
结 构		
给水排水		
暖通空调		
日 期		

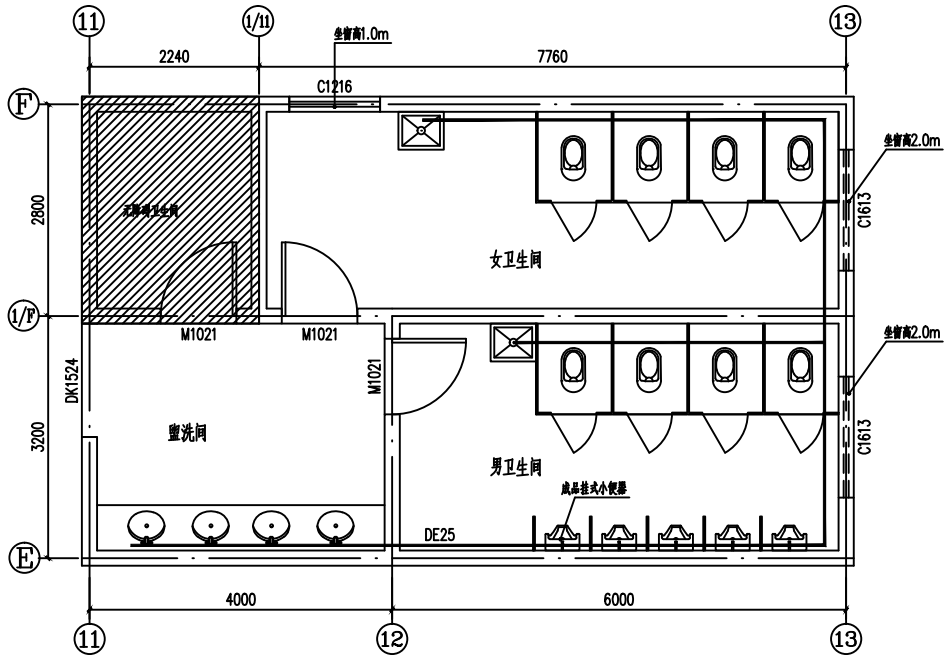

综合楼一、二层卫生间详图 1:50 吊顶高度3.2m

说明：1.盥洗间及卫生间墙面砖内墙拆除后重新做防水并贴墙面砖,规格：600x300，高度1.8m，上部刷白色乳胶漆。
2.原卫生间洁具及其隔断拆除后重新安装，拆旧安旧。
3.原卫生间门拆除后重新安装，拆旧安旧。
4.原卫生间石膏板吊顶（600×600）拆除后重新安装，拆旧安旧。
5.原卫生间供水管拆除后重新安装，拆旧安旧。
6.原卫生间镜子拆除后重新安装，拆旧安旧。

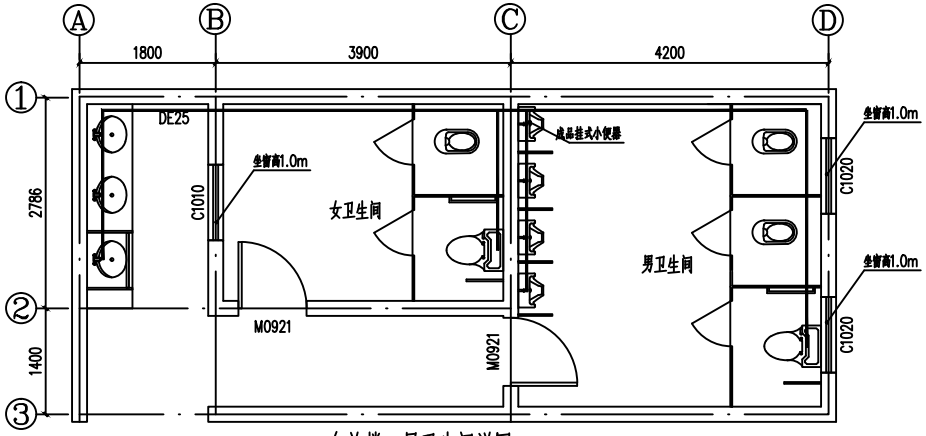

东关楼一层卫生间详图 1:50 吊顶高度3.2m

说明：1.盥洗间及卫生间墙面砖内墙拆除后重新做防水并贴墙面砖,规格：600x300，高度1.8m，上部刷白色乳胶漆。
2.原卫生间洁具及其隔断拆除后重新安装，拆旧安旧。
3.原卫生间门拆除后重新安装，拆旧安旧。
4.原卫生间石膏板吊顶（600×600）拆除后重新安装，拆旧安旧。
5.原卫生间供水管拆除后重新安装，拆旧安旧。
6.原卫生间镜子拆除后重新安装，拆旧安旧。

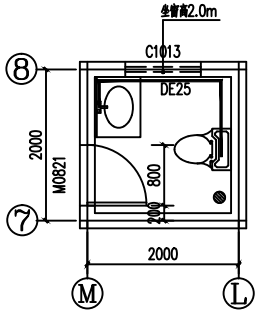

汉字体验馆休息室卫生间详图二 1:50 吊顶高度3.0m

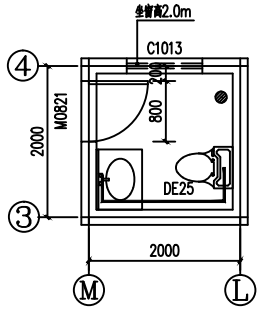

汉字体验馆休息室卫生间详图一 1:50 吊顶高度3.0m

说明：1.盥洗间及卫生间墙面砖内墙拆除后重新做防水并贴墙面砖,规格：600x300，高度1.8m，上部刷白色乳胶漆。
2.原卫生间洁具及其隔断拆除后重新安装，拆旧安旧。
3.原卫生间门拆除后重新安装，拆旧安旧。
4.原卫生间石膏板吊顶（600×600）拆除后重新安装，拆旧安旧。
5.原卫生间供水管拆除后重新安装，拆旧安旧。

中奥建工程设计有限公司
ZAJ ENGINEERING DESIGN CO.,LTD.
地址：北京亦庄开发区城乡世纪广场3号楼
电话：18639501528
邮箱：gyq6688@vip.sina.com
ZAJSJ 网址：www.zhongaojian.cn

资质内容	证书编号
建筑行业（建筑工程）甲级	A111007521
风景园林工程设计专项乙级	A211007528
城乡规划编制乙级	[京]城规编(142101)号
人防工程设计乙级	20120170118O006

注册师签章
Sealed by National Registered Engineers

修改纪录
Change Record

日 期 Date	内容摘要 Brief Content

备注 Remarks
郑重声明：
本项目图纸未经当地有关部门审批，图纸报审未通过前，不得做为施工依据。

建设单位 Employer
漯河市许慎文化研究保护中心

项目名称 Project
漯河市许慎文化研究保护中心园区局部修缮工程

子项名称 Item

图纸名称 Dwg.Title:
卫生间详图

图号 Dwg.NO.
JS-11

共 12 页 Pages in Total	第 11 页 Which Page

设计阶段 Des.Phase	施工图	比 例 Scale	1:100
出图日期 Date	2026.07	版 次 Version	1

项目负责人 Project Manager	郭玉清	
专业负责人 Major Manager	阎 焱	
审 定 Approved by	戴磊江	
审 核 Checked by	阎 焱	
校 对 Prechecked by	于力峰	
设 计 Designed by	胡高伟	
制 图 Drafted by	胡高伟	

会签
Countersign

建 筑		
结 构		
给水排水		
暖通空调		
日 期		



靠背木椅示意图 1:100

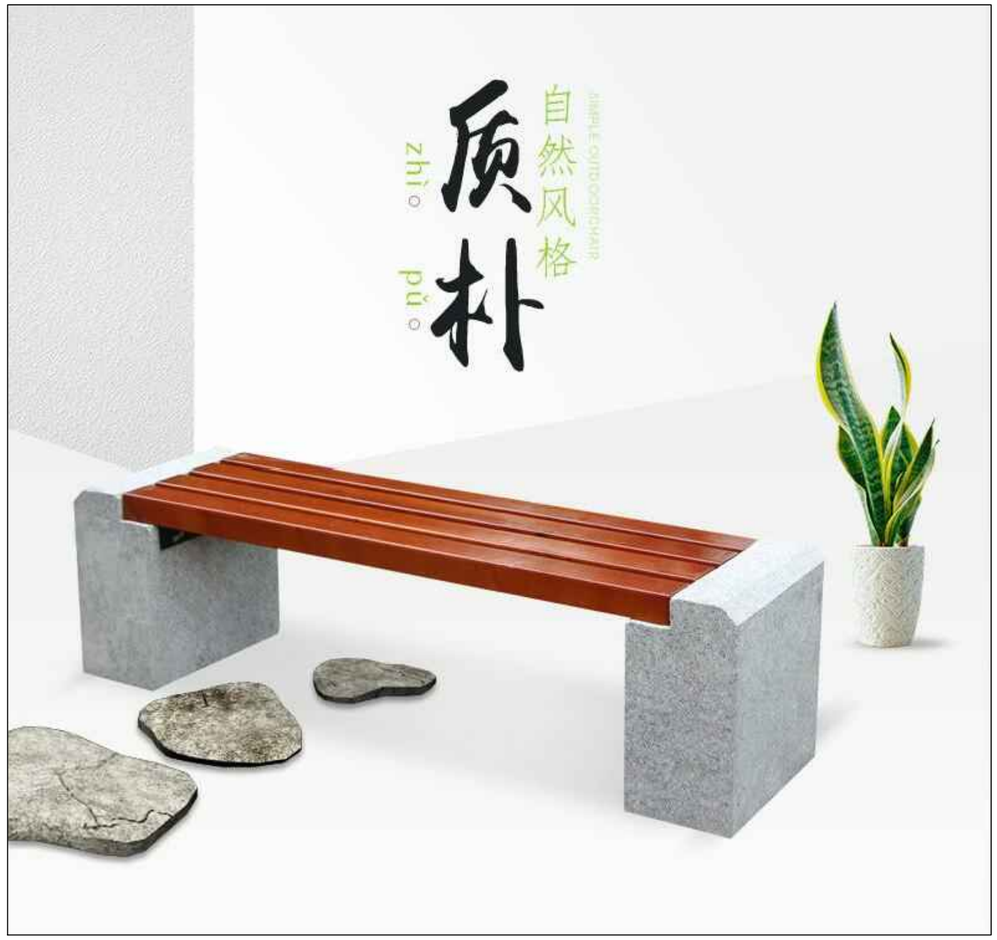

景观木凳示意图 1:100

1.院内背靠木椅子重新更换配件。规格尺寸1500mm×850mm，共计16个
配件规格:镀锌方管35x45x1.6mm，红色烤漆。
2.院内景观木凳重新更换配件。规格尺寸1350mm×450mm，共计38个
配件规格:镀锌方管35x45x1.6mm，红色烤漆。

中奥建工程设计有限公司
ZAJ ENGINEERING DESIGN CO.,LTD.
ZAJSJ
地址：北京亦庄开发区城乡世纪广场3号楼
电话：18639501528
邮箱：gyq6688@vip.sina.com
网址：www.zhongaojian.cn

资质内容	证书编号
建筑行业（建筑工程）甲级	A111007521
风景园林工程设计专项乙级	A211007528
城乡规划编制乙级	[京]城规编(142101)号
人防工程设计乙级	20120170180006

注册师签章
Sealed by National Registered Engineers

修改纪录
Change Record

日 期 Date	内容摘要 Brief Content

备注 Remarks
郑重声明：
本项目图纸未经当地有关部门审批,图纸报审未通过前,不得做为施工依据。

建设单位 Employer
漯河市许慎文化研究保护中心

项目名称 Project
漯河市许慎文化研究保护中心园区局部修缮工程

子项名称 Item

图纸名称 Dwg.Title:
靠背木椅示意图 景观木凳示意图

图号 Dwg.NO.
JS-12

共 12 页 Pages in Total		第 12 页 Which Page	
设计阶段 Des.Phase	施工图	比 例 Scale	1:100
出图日期 Date	2026.07	版 次 Version	1

项目负责人 Project Manager	郭玉清	郭玉清
专业负责人 Major Manager	阎 焱	阎焱
审 定 Approved by	戴磊江	戴磊江
审 核 Checked by	阎 焱	阎焱
校 对 Prechecked by	于力峰	于力峰
设 计 Designed by	胡高伟	胡高伟
制 图 Drafted by	胡高伟	胡高伟

会签
Countersign

建 筑		
结 构		
给水排水		
暖通空调		
日 期		