正阳县 2026 年普通国省道穿村过镇平交路口治理项目

施 工 图 设 计

第一册　　共一册

驻马店市达远路桥勘察设计院

二〇二六年八月

正阳县 2026 年普通国省道穿村过镇
平交路口治理项目
施 工 图 设 计

第一册 共一册

技术负责人	陈坤
项目负责人	张扬
总工程师	李鹏
院长	
设计单位	驻马店市达远路桥勘察设计院
设计证书	工程设计乙级 A141010922 工程勘察乙级 B241010929
编制日期	二〇二六年六月

分册内容	
第一册	正阳县 2026 年普通国省道穿村过镇平交路口治理项目

企业名称：驻马店市达远路桥勘察设计院

经济性质：国有企业

资质等级：
工程勘察专业类(工程测量)乙级。

工 程 勘 察
资 质 证 书

察亚携本专业资质范围内各类建设工程项目乙级及以下规模的工程勘

证书编号：B241010929

有效期：至2030年04月14日

发证机关：

中华人民共和国住房和城乡建设部制

2025年04月15日

企业名称：驻马店市达远路桥勘察设计院

经济性质：全民所有制

资质等级：公路行业(公路)专业乙级。

******

工 程 设 计
资 质 证 书

证书编号：A141010922

有效期：至2030年03月17日

发证机关：

中华人民共和国住房和城乡建设部制

2025年 03月17日

No.AZ 0115250

驻马店市达远路桥勘察设计院出图专用

目录

正阳县2026年普通国省道穿村过镇平交路口治理项目

序号	图表名称	页数	总页次
	第一册　共一册		
1	总说明	10	1-10
2	核查报告执行情况	5	11-15
3	正阳县2026年农村地区平交路口治理清单	2	16-17
4	项目地理位置图	1	18
5	路口现状分析及处置方案一览表	6	19-24
6	平交路口治理工程量信息表	3	25-27
7	交叉口综合处置通用图（一）	10	28-37
8	省级编号5817国道G230王勿桥乡黄庄村一般路口综合处置图	1	38
9	省级编号5887省道S333新元店乡罗庄村伤亡路口综合处置图	1	39
10	省级编号5885省道S218大林镇漫塘村伤亡路口综合处置图	1	40
11	省级编号5883省道S533汝南埠镇前龚村伤亡路口综合处置图	1	41
12	省级编号5879国道G230王勿桥乡王勿桥村一般路口综合处置图	1	42
13	省级编号5886省道S333汝南埠镇魏龚村伤亡路口综合处置图	1	43
14	被交道病害处理工程数量一览表	6	44-49
15	被交道纵坡调查工程数量一览表	6	50-55
16	平面交叉顺坡处治通用图	1	56
17	被交道顺坡示意图	1	57
18	安全设施主要工程数量汇总表	1	58
19	标志设置一览表（主线）（S213）	1	59
20	标志设置一览表（被交道）（S213）	1	60
21	标志设置一览表（主线）（S218）	1	61
22	标志设置一览表（被交道）（S218）	1	62
23	标志设置一览表（主线）（S226）	1	63
24	标志设置一览表（被交道）（S226）	1	64
25	标志设置一览表（主线）（G230）	1	65
26	标志设置一览表（被交道）（G230）	1	66
27	标志设置一览表（主线）（S333）	1	67
28	标志一览表（被交道）（S333）	1	68
29	标志设置一览表（主线）（S533）	1	69
30	标志设置一览表（被交道）（S533）	1	70
31	标线设置工程数量表（S213）	1	71
32	标线设置工程数量表（S218）	1	72
33	标线设置工程数量表（S226）(G230)(S333)(S533)	4	73-76
34	电子哨兵主要工程数量表	1	77
35	清除通视三角区障碍物一览表	1	78
36	防撞桶设置一览表(主线）（S226）	1	79

序号	图表名称	页数
37	标志板面设计图	1
38	标志布置图	2
39	标志一般构造图（单悬臂）	4
40	标志一般构造图（三角形）	2
41	标志一般构造图（八边形）	2
42	标志一般构造图（圆形）	2
43	广角镜单柱构造图	1
44	广角镜基础设计图	1
45	黄闪灯设计图	4
46	道路一般交通标线设计图	1
47	人行横道线及导向箭头标线设计图	1
48	停车让行标线设计图	1
49	车行道横向减速标线设计图	1
50	橡胶减速丘设计图	2
51	减速丘标线设计图	1
52	道口标柱结构设计图	1
53	防撞桶设计图	1
54	单柱式电子哨兵系统一般设计图	2
55	路侧波形梁护栏设置一览表	1
56	路侧B级波形梁护栏一般构造图	7
57	道路施工安全标志牌数量表	1
58	维修作业控制布置示意图	1
59	中间渠化交通标线养护作业示意图	1
60	同向车道分割养护作业示意图	1
61	施工图预算	23

总 说 明 书

一、工程概况

1.1 项目背景

为贯彻落实《河南省公路安全设施和交通秩序管理精细化提升行动实施方案》（豫交文〔2022〕68号）及河南省公安厅交通管理总队、河南省交通事业发展中心《关于联合开展2026年度全省普通国省道农村地区交通安全隐患路口排查工作的通知》等文件精神，受正阳县公路事业发展中心委托，我单位承担正阳县2026年农村地区平交路口治理工程的施工图设计任务。

1.2 工程范围

本项目位于河南省驻马店市正阳县境内，6条国省干线公路（S213、S218、S226、G230、S333、S533），覆盖陡沟镇，闾河乡，彭桥乡，慎水乡，寒冻镇，铜钟镇，新阮店乡，熊寨镇、王勿桥乡、清源街道、油坊店乡、袁寨镇、汝南埠镇、大林镇等乡镇。共计48个交通安全隐患路口，其中一般路口44个，伤亡路口4个（位于S218大林镇段：漫塘村路口K365+076；S333汝南埠镇段：魏龚村路口K52+873；S333新阮店乡段：罗庄村路口K66+965；S533汝南埠镇段：前龚村路口K7+164）。

1.3 建设规模

表1 路线概况一览表

路线	路段范围	路口数	伤亡路口	等级	车道	设计速度
S213	K343+484~K358+671	7	0	二级	2道	80
S218	K302+877~K365+076	11	1	二级	2道	80
S226	K60+464~K67+273	7	0	一级	4道	80
G230	K2172+952~K2212+470	11	0	二级	2道	80
S333	K52+873~K97+487	9	2	二级	2道	80
S533	K5+152~K10+745	3	1	二级	2道	80
合计	—	48	4	—	—	—

1.4 主要技术经济指标

表2 主要技术经济指标

序号	指标名称	单位	数量	备注
1	路线总长	km	约174.3	6条国省干线
2	治理路口	处	48	含4个伤亡路口
3	土建工程	处	39	顺坡+病害处理+硬化
4	警告标志（L110）	套	92	一般路口
5	警告标志（L90）	套	58	一般路口
6	停车让行标志（D80）	套	47	一般路口
7	警告标志圆形（D80）	套	1	一般路口
8	黄闪灯	套	101	每处2套
9	新增标线	㎡	~10840.55	热熔反光
10	波形梁护栏	m	224	B级（Gr-B-2E）
11	道口标柱	根	69	每处4根
12	橡胶减速丘	m	213.5	水泥/沥青混凝土
13	电子哨兵	套	6	伤亡路口
14	防撞桶	个	28	中央隔离墩处
15	广角镜（凸面镜）	套	14	Φ1000
16	建设工期	月	2	—

1.5 老路现状

1.5.1 主路现状

本次治理的48处平交路口分别位于S213、S218、S226、G230、S333、S533六条国省干线公路上，各路线现状如下：

（1）S213段（7处）：S213为二级公路，双向2车道沥青路面，路基宽度12m,路面宽度10.5m，设计速度80km/h。路段途经陡沟镇、闾河乡、彭桥乡、慎水乡。路段范围内路面标线磨损严重，部分路段路面存在裂缝。被交道大多为乡村三四级道路，设计时速20km/h、40km/h，大部分路口无任何安全设施，部分路侧建筑物及树木遮挡视距。

（2）S218段（11处，含1处伤亡路口）：S218在正阳境内为二级公路，双向2车道沥青路面。K302+362～K309+999、K316+500～K350+000、K356+200～K371+520段路基宽度10.5m,路面宽度9m；K310+000～K316+500、K350+000～K371+520段路基宽度12m,路面宽度10.5m。设计速度80km/h。路段途经闾河乡、寒冻镇、慎水乡、铜钟镇、新阮店乡、袁寨镇、大林镇。本次1处伤

亡路口在 S218 大林镇段漫塘村路口，桩号为 K365+076。S218 正阳境路段范围内路面标线磨损严重，部分路段路面存在裂缝。被交道大多为乡村三四级道路，设计时速 20km/h、40km/h，大部分路口无任何安全设施，部分路侧建筑物及树木遮挡视距。（下附伤亡路口照片）



S218 线与漫塘村路口交叉 K365+076（主道）



S218 线与漫塘村路口交叉 K365+076（被交道）

（3）S226 段（7 处）：S226 在正阳熊寨镇境内为一级公路，双向 4 车道沥青路面。段路基宽度 24.5m,路面宽度 23m。设计速度 80km/h。本路段 7 处路口均在熊寨镇。路段范围内路面标线磨损严重，部分路段路面存在裂缝。被交道大多为乡村三四级道路，设计时速 20km/h、40km/h，大部分路口无任何安全设施，部分路侧建筑物及树木遮挡视距。

（4）G230 段（11 处）：G230 在正阳境内为二级公路，双向 2 车道沥青路面。段路基宽度 12m,路面宽度 9m。设计速度 80km/h。路段途经王勿桥乡、新阮店乡、慎水乡。路段范围内路面标线磨损严重，部分路段路面存在裂缝。被交道大多为乡村三四级道路，设计时速 20km/h、40km/h，大部分路口无任何安全设施，部分侧建筑物及树木遮挡视距。

（5）S333 段（9 处，含 2 处伤亡路口）：S333 在正阳境内为二级公路，双向 2 车道沥青路面。段路基宽度 12m,路面宽度 9m。设计速度 80km/h。路段途经清源街道、熊寨镇、油坊店乡、新阮店乡、汝南埠镇。本路段 2 处上网路口，其中 1 处伤亡路口在 S333 新阮店乡段罗庄村路口，桩号为 K66+965；1 处伤亡路口在 S333 汝南埠镇段魏龚村路口，桩号为 K52+873。S333 正阳境路段范围内路面标线磨损严重，部分路段路面存在裂缝。被交道大多为乡村三四级道路，设计时速 20km/h、40km/h，大部分路口无任何安全设施，部分路侧建筑物及树木遮挡视距。（下附伤亡路口照片）



S333 线与罗庄村路口交叉 K66+965（主道）



S333 线与罗庄村路口交叉 K66+965（被交道）



S333 线与魏龚村路口交叉 K52+873（主道）



S333 线与魏龚村路口交叉 K52+873（被交道）

（6）S533 段（3 处，含 1 处伤亡路口）：S533 在正阳境内为二级公路，双向 2 车道沥青路面。段路基宽度 12m,路面宽度 9m。设计速度 80km/h。本路段 3 处路口均在汝南埠镇。本次 1 处伤亡路口在此段，为前龚庄路口，桩号为 K7+164。路段范围内路面标线磨损严重，部分路段路面存在裂缝。被交道大多为乡村三四级道路，设计时速 20km/h、40km/h，大部分路口无任何安全设施，部分路侧建筑物及树木遮挡视距。（下附伤亡路口照片）



S533 线与前龚庄路口交叉 K7+164（主道）



S533 线与前龚庄路口交叉 K7+164（被交道）

1.5.2 被交道现状

48 处路口的被交道以村道土路为主（约占 80%），其余为乡道水泥路和县道水泥路。被交道路面普遍存在以下问题：

（1）水泥路面破损严重，存在龟裂、坑洼、骨料外露、接缝错台等病害。

（2）部分被交道入口纵坡较大（>3%），车辆进出主路时易发生托底或失控。

（3）部分路口被交道与主路存在高差，衔接不平顺。

1.5.3 交通安全设施现状

通过外业调查，48 处路口现有交通安全设施严重缺失：

（1）停车让行标志、停止线：90%缺失，大部分路口均未设置让行控制设施。

（2）交叉口警告标志、道口标柱：55%缺失，仅个别路口存在简易警示措施。

（3）减速震荡标线：90%缺失，大部分路口均未设置任何形式的减速设施。

（4）黄闪灯：100%缺失，夜间无任何警示照明。

1.5.4 视距条件现状

48 处路口中，约 40%的路口存在视距不良问题，主要表现为：

（1）公路两侧行道树（多为杨树）高大茂密，枝条伸入通视三角区遮挡行车视线。

（2）路口周边建筑物（商铺、民居）紧邻路肩，形成固定障碍物遮挡。

（3）部分路口广告牌和电线杆位置不当，影响驾驶员视线。

（4）部分路口的视距三角区内农作物（门前绿植等作物）季节性遮挡视线。

二、编制依据及规范

2.1 主要依据文件

（1）《关于联合开展 2026 年度全省普通国省道农村地区交通安全隐患路口排查工作的通知》

（2）《河南省公路安全设施和交通秩序管理精细化提升行动实施方案》（豫交文〔2022〕68 号）

（3）《河南省普通公路安全设施精细化提升行动工作方案》（豫交发干线〔2022〕28 号）

（4）《驻马店市 2026 年农村地区平交路口治理清单（正阳）》

（5）正阳县 48 个隐患路口外业调查资料

2.2 主要规范标准

（6）JTG B01-2014《公路工程技术标准》

（7）JTG D20-2017《公路路线设计规范》

（8）JTG D81-2017《公路交通安全设施设计规范》

（9）JTG/T D81-2017《公路交通安全设施设计细则》

（10）JTG D82-2009《公路交通标志和标线设置规范》

（11）GB 5768.2-2022《道路交通标志和标线 第 2 部分》

（12）GB 5768.3-2025《道路交通标志和标线 第 3 部分》

（13）交办公路〔2015〕26 号《公路安全生命防护工程实施技术指南》

（14）《公路交通安全设施精细化提升关键技术指南》

（15）JTG B05-2015《公路项目安全性评价规范》

（16）JTG 2111-2019《小交通量农村公路工程技术标准》

（17）JTG H30-2015《公路养护安全作业规程》

（18）JTG C20-2011《公路工程地质勘测规范》

三、技术标准

表 3 主要技术标准

序号	项目	采用标准	备注
1	道路等级	S213、S218、S226、G230、S333、S533 二级	—
2	设计速度	80km/h 二级	—
3	路面设计年限	沥青 10 年，水泥 20 年	—
4	抗震设防	VI 度，0.05g	—
5	设计安全等级	二级（γ_0 =1.0）	—
6	环境类别	I 类（温暖地区冻融环境）	—
7	坐标系	CGCS2000 中央子午线 114°	—
8	高程系统	1985 国家高程基准	—
9	设计基本风速	25.7m/s（50 年重现期）	—
10	悬臂标志净空	≥5.5m	—
11	单柱标志安装高度	≥2.5m	—
12	建设工期	2 个月	—

四、总体设计

4.1 设计原则

坚持"安全、有效、经济、实用"原则，以消除安全隐患、降低事故率为核心。统一技术标准，贯彻"全寿命周期成本"理念，坚持"一点一方案"，针对性处治。按先土建后设施顺序实施。

本项目将 58 处隐患路口治理工程划分为五大板块，形成系统化处治体系：

板块一——土建工程：对被交道进行顺坡处理和路面硬化。针对不同路口条件，采用不同标准化路面结构方案（沥青路面、水泥路面、土路硬化）：沥青路面结构为 5cm AC-16C+乳化沥青封层/透层+18cm 水泥稳定碎石；水泥路面结构为 18cm C30 水泥混凝土+18cm 水泥稳定碎石，土路硬化用于现状土路（水泥硬化后），结构为 18cm C30 水泥混凝土+18cm 水泥稳定碎石，加铺转角处结构为 18cm C30 水泥混凝土+18cm 水泥稳定碎石+40cm 石渣垫层。

板块二——通视三角区：按照"清、移、疏、防"四原则，清除路口通视三角区内障碍物（树木修剪或移除、农作物调整、非永久性建筑拆除/迁移）。80km/h 路段停车视距≥175m，60km/h 路段≥120m。无法清除障碍物时设置凸面镜、警告标志、限速标志、减速标线、黄闪灯等替代措施。

板块三——交通安全设施：完善交通标志系统、交通标线、人行横道线、导向箭头、道口标柱、波形梁护栏、减速丘等。标志板采用 3003 铝合金板厚 2mm，V 类/IV 类反光膜，Q235B 钢热镀锌立柱。

板块四——伤亡路口及特殊路口措施：针对 S218 大林镇段 1 处伤亡路口（漫塘村路口）、S533 汝南埠镇段 1 处伤亡路口（前龚村路口）、S333 新阮店乡段 1 处伤亡路口（罗庄村路口）、S333 汝南埠镇段 1 处伤亡路口（魏龚村路口）和 G230 线和王忽桥乡王忽桥村(X003)交叉处特殊路口、G230 线和王忽桥乡黄庄村（C568）交叉处特殊路口在常规治理基础上增设交叉路口警示、警告标志、标线、电子哨兵等强化措施。（下附特殊路口现状图片）



G230 线与王勿桥村（X003）路口交叉 K2212+470（主道）



G230 线与王勿桥村（X003）路口交叉 K2212+470（被交道）



G230 线与黄庄村（C568）路口交叉 K2212+470（主道）



G230 线与黄庄村（C568）路口交叉 K2212+470（被交道）

板块五——电子哨兵系统：在 S218、S533 和 S333 四处伤亡路口处设置雷达检测式电子哨兵，采用 24GHz 微波雷达检测主路来车，触发 LED 显示屏显示"主路来车 注意安全"红色闪烁文字及语音播报提示，实现全天候智能预警。

五、土建工程

5.1 顺坡处理标准

表 4 顺坡处理标准

条件	处治方案	控制标准	依据
ΔH<0.7m	单段顺坡	纵坡≤2%	JTG B01
ΔH≥0.7m	分段顺坡	第 1 段≤2%，第 2 段≤3%	JTG B01
主线纵坡	—	0.15%~3%	JTG D20
被交道引道	—	0.5%~2.0%	JTG D20

5.2 路面结构方案

表 5 路面结构方案

方案	类型	适用条件	路面结构组合（自上而下）
1	沥青路面	单车道被交道（四级路）	5cm AC-16C 乳化沥青封层/透层 18cm 水泥稳定碎石
2	水泥混凝土路面	单车道被交道（四级路）	18cm C30 水泥混凝土 18cm 水泥稳定碎石
3	土路面	单车道被交道（四级路）	18cm C30 水泥混凝土 18cm 水泥稳定碎石
4	土路加铺转角	被交道无加铺转角	18cm C30 水泥混凝土

			18cm 水泥稳定碎石 40cm 石渣垫层

加铺转角：基层采用 40cm 石渣垫层，面层结构同相应路面方案。水泥混凝土弯拉强度≥4.5MPa，石渣垫层压实度≥97%。

六、通视三角区

6.1 通视三角区障碍物清理

沿线交叉口通视三角区内障碍物遮挡视线的情况比较普遍，主要为路侧绿植、广告牌、建筑垃圾、废弃物等，个别路口存在简易房、民房等影响视线的情况。根据外业调查情况，本项目涉及路口主要为国省道路与采用让行控制的次要公路交叉，安全停车视距应满足下面图表要求。

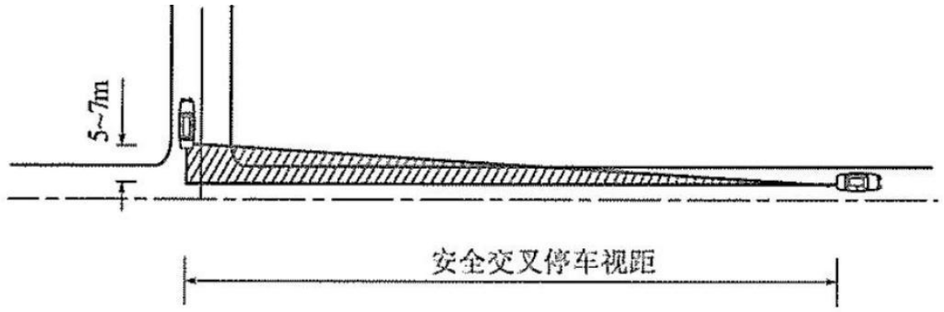

图 6-1

表 6　安全交叉停车视距

设计速度（km/h）	80	60	40	30	20
停车视距（m）	110	70	40	30	20
安全交叉停车视距（m）	175	115	70	55	35

本项目所有路线设计速度为 80km/h。根据安全停车视距依据上面图表对交叉口三角区内的障碍物进行清除或改移。

对于遮挡视线的绿植，进行修剪和移栽；对于通视三角区内广告牌、土丘及废弃物进行清除；对于通视三角区内简易房、民房，在条件允许的情况下进行拆迁。如受条件限制不能进行清理、移除或整理改善视距的情况，应进行必要的交通工程处置，如设置凸面镜、禁止超车、让行控制等降低视距不良交叉口的风险程度。

坚持"清、移、疏、防"四原则。由主要公路停车视距和次要公路至主路边车道中心线 5~7m 组成三角区。无法清除障碍物时设置凸面镜、警告标志、限速标志、减速标线、黄闪灯等替代措施。

七、交通安全设施

7.1 交通标志

根据外业调查，本项目缺失标志为个别路口指路标志、等外道路交叉口警告标志及路口处的让行标志。

大型平交路口指路标志的缺失，公路使用者不能获得当前道路的有效驾驶信息。交叉口警告标志的缺失，可能导致主路行驶的车辆难以发现这些小的支路，进而与支路汇入主路的行人及车辆发生交通事故；而支路路口让行标志的缺失，不能向支路上的行人和车辆明确“主路优先”的让行规则，也会引发交通事故的发生。本项目施工图设计标志包括警告标志、禁令标志。

1、警告标志

警告标志形状大部分为等边三角形，边长为 110 厘米。标志黑色边框宽 8cm，黑边圆角半径为 5cm， 衬边宽度 0.8cm，大部分警告标志版面颜色为黄底、黑边框、黑图案。标志的支撑方式为单悬臂式。距离地点的距离 60 米。

a. 在平面交叉路口驶入路段的适当位置，设置交叉路口标志 1 块，用以警告车辆驾驶人谨慎慢行，注意横向来车。

b. 在设置人行横道的路口，上下行方向提前设置“注意行人”标志，版面颜色为荧光黄绿底色、黑边框、黑图案。

c. 个别交通量大、路况复杂的路口，在路口上下行方向 150-200 米的合适位置提前设置“前方路口，减速慢行”，并组合设置黄闪灯。

d. 在被交道为单车道的路口，距离减速丘 30m 的位置设置“减速丘标志”，提醒车辆驾驶人减速，注意前方路段设有减速丘。

2、禁令标志

禁令标志的颜色，除个别标志外，为白底，红圈，红杠，黑图案，图案压杠。其中“停车让行”标志的形状为八边形。

a. 在低等级被交道上需设置“停车让行”的标志，以保证主线的优先行驶。标志的支撑方式为单柱式，设置在低等级被交道路口，与路口处停止线平齐。停车让行标志与停车让行标线配合使用，设置在被交道上，表示车辆应在停止线前停车瞭望，确认安全后方可通行。

3、标志安装及材料要求

（1）安装位置

路侧单柱标志，其板面底边与土路肩外缘高差应为 2.5m；悬臂式标志，其板面底边距路面高度应不小于 5.5m。 板面内边缘距土路肩外缘不少于 250mm。

（2）标志板及滑动槽铝

本项目标志底板使用牌号为 3003 的铝合金板制作，滑动槽铝采用牌号为 2024 型铝制作。标志底板和滑动槽钢所用材料应符合现行《道路交通标志板及支撑件》（GB/T 23827） 的规定。标志板与滑动槽钢采用铝合金铆钉或铝焊连接，板面上的铆钉头应打磨平滑。 标志板边缘采用卷边进行加固，卷边及拼接详见相关大样图。

（3）反光膜

本项目主线标志采用 V 类反光膜，被交道标志采用Ⅳ类反光膜；其技术指标应符合现行《道路交通反光膜》（GB/T18833）的规定。

（4）支撑件

①立柱及横梁：采用碳素结构钢管，并符合现行《结构用无缝钢管》（GBT8162）的规定。

②立柱帽及横梁帽：采用普通碳素结构钢板，并符合现行《碳素结构钢》（GB/700）的规定

③法兰盘：本项目中法兰盘采用普通碳素结构钢（Q235）制作。

④抱箍及抱箍底衬：本项目中抱箍及抱箍底衬采用普通碳素结构钢（Q235）制作。

（5）标志基础

本项目标志基础采用 C25 混凝土现浇，配筋采用直径 10mm（HPB300）、14mm（HRB400）钢筋，地脚螺栓采用 Q235 钢制作。包括钢筋、水泥、 细集料、粗集料、拌和用水、外加剂等材料，应符合现行《公路桥涵施工技术规范》（JTG/TF50）的有关规定。

（6）防腐处理

标志立柱、加劲肋与加劲法兰盘之间，横梁、横梁加劲肋与横梁法兰盘之间，均采用焊接成型,焊缝高度不小于 5mm。考虑到沿线环境对钢结构的腐蚀问题，焊接成型后整体热镀锌处理，立柱、 横梁、法兰盘、抱箍等钢构件，镀锌量不小于 600g/㎡。地脚螺栓、连接螺栓等连接构件，均采用热镀锌处理，镀锌量不小于 350g/㎡。

4、注意事项

（1）标志结构不侵入道路建筑限界；

（2）标志结构设计基本风速应采用当地空旷平坦地面上离地 10m 高，重现期为 50 年 10min 平均最大风速值 25.7m/s。

交通标志设计严格遵循 GB 5768.2—2022《道路交通标志和标线 第 2 部分：交通标志》及 JTG D81—2017 的规定。标志板采用 3003 铝合金板，厚度 2mm（大版面厚度 3mm）。主线采用 V 类反光膜（使用寿命≥10 年），被交道采用 IV 类反光膜（使用寿命≥7 年），均符合 GB/T 18833 要求。立柱及横梁采用 Q235 碳素结构钢管，整体热浸镀锌处理（镀锌量≥600g/㎡ ）。基础采用 C25 现浇混凝土。路侧单柱式标志下缘距土路肩外缘高差 2.5m，悬臂式标志下缘距路面净空≥5.5m。

表 7 交通标志设计一览表

标志类型	规格参数	数量	设置位置与要求
交叉口警告标志	L110（边长 1100mm）	76 套	主路入口前 50~100m 处；为单悬臂式，与交叉口型式匹配
停车让行标志	D80（Φ800mm）	47 套	被交道入口处，与停止线齐平；宜单独设置，不与其他标志组合
减速丘标志	△90	58 套	被交道处，与减速标线齐平；宜单独设置，不与其他标志组合
注意行人标志	L110（边长 1100mm）	74 套	设有人行横道的路口前，可与交叉口警告标志合并设置

7.2 交通标线

经外业调查，本项目大部分路口主线标线磨损缺失，缺失停止线、人行横道线等的设置，被交道让行标线均未设置。标线为公路使用者提供出行诱导和信息服务方面具有很重要的作用，与标志联用有更好的效果。结合以上情况，本项目在原路面标线基础上，补充设计了路口处车行道边缘线、车行道分界线、人行横道线、人行横道预告标识、停止线、横向减速标线、被交道停车让行标线等标线。原路面标线施画无误的情况下，在设计路口处标线时，原则上应与原路面标线保持一致。其中为了保证车辆靠近交叉口时车行道的视认性，单个路口标线恢复长度为自停止线开始上下行方向各 100 米。

(1) 车行道边缘线：

双向两车道路段：车行道边缘线设在上下行方向的外侧车行道的边缘处，为白色实线，线宽 15cm。每 15m 留一道 5cm 宽缝，以利于路面横向排水。双向四车道，中央分隔带设置有混凝土护栏路段：车行道边缘线设在上下车行道两侧路缘带的内侧和外侧行车道的边缘处，为白色实线，线宽 15cm;为方便排水，标线每 15 米长断开 5 厘米长的缺口。双向四车道，中间设置双黄线路

段：车行道边缘线设在上下车行道两侧路缘带的外侧行车道的边缘处，为白色实线，线宽15cm;为方便排水，标线每 15 米长断开 5 厘米长的缺口。

(2) 车行道分界线：

禁止跨越对向车行道分界线：禁止跨越跨越对向车行道分界线设置在四车道及以上没有设置实体中央分隔带的道路上，为黄色双实线，线宽 15cm，两条实线外边缘间距为10~30cm。

可跨越对向车行道分界线：设在双向两车道路面车行道之间，为黄色虚线，线宽 15cm，实线长400cm，间隔 600cm；在经过弯道桥梁路段时施画为实线。在平交口处，为保证行车安全，设置禁止变道标线，在距停止线前 30m 处设置成黄色实线，线宽 15cm。

可跨越同向车行道分界线：可跨越同向车行道分界线设在同向车行道之间，为白色虚线。用于分隔同向行驶的交通流，在保证安全的情况下，允许车辆变换车道或短时跨越车行道分界线行驶。线段及间隔长分别为 600cm 和900cm；在平交口处，为保证行车安全，设置禁止变道标线，在距停止线前 30m 处设置成白色实线，线宽15cm。

(3)人行横道线：人行横道线为白色实线，线宽 0.4 米，间隔 0.6 米，长 5 米，既标示一定条件下准许行人横穿道路的路径，又警示机动车驾驶人注意行人及非机动车过街。

(4)导向箭头：导向箭头用于指示车辆的行驶方向，组合使用时不宜超过 2 种方向。主线上的导线箭头与标志配合设置，施划于出入口的分合流端处用于车辆变换车道，导向箭头的颜色为白色，长度为 600cm。导向箭头设于平交道口时，用于标识车道转向功能的划分，一般布设按照3 组，第一组距停止线 3～5m 处设置，第二组设置在导向车道的起始位置，箭头起始端部与导向车道线起始端部平齐；第三组及其它作为预告箭头，设置在距第二组箭头 30～50m 的位置，并可按 30m~50m 间隔增设，或根据具体情况确定。

(5) 人行横道预告标识：在无信号灯控制的路口，设置人行横道预告标识。人行横道预告标识为白色菱形图案，线宽 20cm，长 300cm，宽 150cm。 常规路段设置2 组，第一组菱形标线距离人行横道30m~50m设置，第二组与第一组间隔10m~20m。

(6)停止线：停止线为白色实线，表示车辆让行、等候放行等情况下的停车位置，线宽0.4 米，长度应与对向车行道分界线连接，停止线设置在距人行横道线 3m 处。

(7)横向减速标线：当被交道车道数≥2 个时，在主线的上下行方向提前设置横向减速标线。横向减速标线为白色突起实线，垂直于车道中心线设置，线宽45cm，长100cm，线与线间距45cm。间距按照第 1 道 17m，尔后依次为 20m、23m、26m、28m 的间距进行施划。

(8)停车让行标线：停车让行标线设置在低等级被交道上。停车让行线表示车辆在此路口应停车让干道车辆先行。设有“停车让行”标志的路口，除路面条件无法施划标线外均应设置停车让行标线。停车让行线为两条平行的实线线和一个“停”字，颜色为白色。白色实线长度应横跨整个路面。实线宽 20cm，两条虚线间隔 20cm。“停”字底宽 100cm，高 250cm。停车让行标线应设在有利于驾驶人观察路况的位置。

(9)减速丘标线：在设置减速丘的路口，提前设置减速丘标线，提醒道路驾驶人。

2、材料要求

为了使标线在黑夜同白天有一样的清晰度，需要使用寿命长、反光效果好的材料做标线，使用的标线涂料，应具备与路面粘结力强，干燥迅速，以及良好的耐磨性、持久性、抗滑性等特点，并具有良好的视认性，宽度一致，间距相等，边缘整齐，线形规则，线形顺畅。振动标线应满足振动效果好，基地结合力强，耐温性好，抗冲击性能优的特点。本项目标线采用热熔标线涂料。

车行道分界线、导向箭头、人行横道线等涂层厚度为 2.0～2.5mm；突起标线，突起部分涂层厚度为 6mm，基线厚度为2mm。标线的涂料中包含 30%的玻璃珠，施工时涂布涂层后立即将玻璃珠撒布在表面。标线的亮度系数要满足要求，新划标线的初始逆反射亮度系数应符合规定，白色反光标线的逆反射亮度系数不应低于150med·m-2·1x-1，黄色反光标线的逆反射亮度系数不应低于100med·m-2·1x-1。在正常使用年限内，白色路面标线的逆反射亮度系数应不低于 80med·m-2·1x-1，黄色路面标线的逆反射亮度系数不应低于 75mcd·m-2·1x-1。在标线项目正式开工前应进行实地试划试验。

在正式划标线前,应首先清理路面,保证路面表面清洁干燥,然后根据设计图纸进行放样,并使用划线车进行划线。热熔标线应先喷涂下涂剂。在喷涂标线涂料时,其温度应符合涂料生产商提供的使用说明的要求,否则会影响喷涂使用寿命。烃树脂类材料,保持在熔融状态的时间不大于 6h;树胶树脂类材料,保持在熔融状态的时间不大于4h。在进行划线时,应通过划线机的行驶速度控制好标线厚度。反光标线涂料中应含 30%的玻璃珠,在涂料喷涂后立即在标线表面撒布玻璃珠,以0.3kg/m2 的用量加压撒布在所有标线上。喷涂施工应在白天进行,雨天、风天、温度低于 10℃时应暂时停止施工。喷涂标线时,应用交通安全措施,设置适当警告标志,阻止车辆及行人在作业区内通行,防止将涂料带出或形成车辙,直至标线充分干燥。

表 8 交通标线设计一览表

标线类型	规格参数	数量	设置要求
停止线	白色实线，宽40cm	37 处	距人行横道线边缘2~3m；无人行横道时与被交道口圆角终止位置齐平
人行横道线	宽0.4m/间隔0.6m/长度5m	36 处	被交道为双车道时设置；长度大于16m时设二次过街安全岛（≥1.5m）

导向箭头	长 600cm	9 处	设计速度 40km≤h≤100km，与标线同步施划
振动减速标线	宽 45cm，凸起 6mm	47 处	由疏到密递减：L1=17m、L2=20m、L3=23m、L4=26m、L5=28m，减速度 1.8m/s²
停车让行标线	白色双实线+"停"字	47 处	配合停车让行标志，配套使用不混淆
人行横道预告标识	白色菱形 300×150cm	36 处	设于人横道线前 30~50m
减速丘标线	热熔反光涂料+白色反光珠	41 道	距停止线 5~10m，全断面铺设，不多于 2 条

7.3 波形梁护栏

本项目个别路口存在路侧深沟、临水的情况，车辆有冲出路基坠入深沟的风险，在这些路段设置路侧波形梁护栏。护栏上游端头采用外展圆头式；护栏的下游端头采用圆头式。在护栏实际安装时，如遇交叉路口或路侧房屋，为防止车辆冲出路基和保证护栏设置的最小长度，护栏可根据地物情况采用弧形转角横向沿被交道或房屋边缘设置。 护栏采用 B 级，用在被交道，B 级护栏立柱采用Φ114×4.5mm 钢管，埋深不小于 1.4m,波形梁板厚 3mm，表面热浸镀锌并涂覆聚酯涂层，防腐等级达 GB/T 18226—2021Ⅱ级。所有连接螺栓均配备防松垫片，确保长期振动下结构稳固。下表为波形梁护栏技术参数：

表 9　波形梁护栏

项目	技术参数
防撞等级	B 级（Gr-B-2E）
护栏板	两波板 2320×310×85×3mm / 波形板
立柱	Φ114×4.5mm
托架	300×70×4.5mm
镀锌量	≥600g/m²
端头	上游外展圆头式
设置长度	总计 224m

7.4 其他安全设施

（1）道口标柱：本项目在低等级被交道路口两侧各设置两根设置道口标柱。用于提醒主线车辆提高警觉，防范小支路车辆突然出现而造成意外，保障行车安全，道口标柱沿主线方向标柱，不应埋设在路基边坡上。 道口标柱采用弹性材料，基础材料由 C30 钢筋混凝土 400×400mm，H=1200mm（埋深 400mm），红白相间Ⅳ类反光膜，相邻净距 4~6m。全线共计 69 根，每处路口 4 根。

（2）橡胶减速丘：综合考虑车道数和车流量，除个别高差过大的路口，本项目在被交道为单车道的路口距离被交道停止线 5-10m 的合适位置设置橡胶减速丘。

（3）黄闪灯：对于车流量较大、路况复杂的路口，配合“前方路口，减速慢行”标志，在交叉口上下行方向提前 150~200 米各设置一个黄闪灯，提醒驾驶人减速慢行。依据 GB 24965.2-2010《交通警示灯 第 2 部分：黄色闪光警示灯》标准。太阳能供电，阴雨天续航≥7 天。与交叉口警告标志组合设置，全线共 101 套。

（4）防撞桶：本项目在中央分隔带开口端头处放置防撞桶，每个端头处放置两个。防撞桶主要设置在容易发生与路中固定设施发生碰撞的部位，起到隔离作用，防撞桶是用高弹性、高强度的改性塑料制成，当汽车与该设备碰撞时，能有效地减小冲击力，因此，能显著地降低车与人地损伤。 其表面贴有的反光膜，可以根据需要贴上指示标签。防撞桶底色为黑色，表面粘贴黄色一级反光膜，防撞桶采用 5mm 厚玻璃钢制作内填中、粗砂。

（5）受条件限制，不能进行清理、移除或整理改善视距的路口，设置凸面镜。镜面直径为 1m，支撑形式为单柱式，全县共 14 处。

八、伤亡路口及特殊路口处理措施

8.1 伤亡路口概况及处理措施

本项目涉及 4 处伤亡路口，位于 S218 大林镇段 1 处伤亡路口（漫塘村路口）、S533 汝南埠镇段 1 处伤亡路口（前龚村路口）、S333 新阮店乡段 1 处伤亡路口（罗庄村路口）、S333 汝南埠镇段 1 处伤亡路口（魏龚村路口），分别如下：

正阳县 S218 线大林镇漫塘村路口，桩号：K365+076。经现场调查，该路口主路为双向 2 车道道路，被交道为 T 型交叉路口，被交道为 4 米宽水泥混凝土路面破损严重，已有停车让行标志，无其他安全设施。主线路口处双向双车道，标线模糊、已有十字型交叉警告标志和道口标柱。本次设计在路口上下行方向 80 米的合适位置提前设置交叉口警告标志及注意行人标志，组合设置黄闪灯、道口标柱、横向减速标线、停止线、车道中心线、车道边缘线、人行横道标线、人行横道预告标线。被交叉路口水泥混凝土路面破损需修复，坡改平，被交道增加停车让行标线、减速丘标志、减速丘标线、橡胶减速带等完善该路口的安全设施，结合交警意见在被交道上设置电子哨兵，支路车辆及行人汇入主路时有声光提醒，观察等待安全后方可汇入主路。

正阳县 S333 线新阮店乡罗庄村路口，桩号：K66+965。经现场调查，该路口主路为双向 2 车道道路，被交道为 T 型交叉路口，被交道为 3.5 米宽水泥混凝土路面完好，无任何安全设施。主线路口处双向双车道，标线模糊、已有道口标柱和 T 型交叉标志警告标志（单柱式）。本次设计在路口上下行方向 80 米的合适位置提前设置注意行人标志，组合设置黄闪灯、横向减速标线、停

止线、车道中心线、车道边缘线、人行横道标线、人行横道预告标线。被交叉路口修剪绿植通视三角区，被交道增加停车让行标线、停车让行标志、减速丘标志、减速丘标线、橡胶减速带、双侧增加 28 米波形梁护栏等完善该路口的安全设施，结合交警意见在被交道上设置电子哨兵，支路车辆及行人汇入主路时有声光提醒，观察等待安全后方可汇入主路。

正阳县 S333 线汝南埠镇魏龚村路口，桩号：K52+873。经现场调查，该路口主路为双向 2 车道道路，被交道为十字交叉路口，被交道北侧 3.5m 水泥良好，无安全设施；南侧 3.5m 水泥路面破损，有积水、无安全设施。主线路口处双向双车道，标线模糊、安全设施欠缺。本次设计在路口上下行方向 80 米的合适位置提前设置注意行人标志，组合设置黄闪灯、横向减速标线、停止线、车道中心线、车道边缘线、人行横道标线、人行横道预告标线。被交叉路口北侧被交道增加停车让行标线、停车让行标志、减速丘标志、减速丘标线、橡胶减速带；南侧被交道路面病害处理，被交道增加停车让行标线、停车让行标志、减速丘标志、减速丘标线、橡胶减速带等完善该路口的安全设施，结合交警意见在被交道上设置电子哨兵，支路车辆及行人汇入主路时有声光提醒，观察等待安全后方可汇入主路。

正阳县 S533 线汝南埠镇前龚村路口，桩号：K7+164。经现场调查，该路口主路为双向 2 车道道路，被交道为十字交叉路口，被交道南侧 4m 水泥路面轻微破损，已有广角镜、护栏和停车让行标志，北侧 3.5m 水泥路面良好，无安全设施。主线路口处双向双车道，标线模糊、已有道口标柱。本次设计在路口上下行方向 80 米的合适位置提前设置注意行人标志，组合设置黄闪灯、横向减速标线、停止线、车道中心线、车道边缘线、人行横道标线、人行横道预告标线。被交叉路口南侧路面病害处理，被交道增加停车让行标线、减速丘标志、减速丘标线、橡胶减速带；北侧道路增加停车让行标志、停车让行标线、减速丘标志、减速丘标线、橡胶减速带等完善该路口的安全设施，结合交警意见在被交道上设置电子哨兵，支路车辆及行人汇入主路时有声光提醒，观察等待安全后方可汇入主路。

8.2 特殊路口概况及处理措施

本项目涉及 2 处特殊路口，分别如下：

正阳县 G230 与王勿桥乡王勿桥村(X003)路口交叉，桩号：K2212+470。经现场调查，该路口主路为双向 2 车道道路，路基宽度 12m,路面宽度 9m，设计速度 80km/h；被交道为 Y 型和 T 型复合型交叉路口，Y 型交叉口为 6m 水泥道路局部破损，已有 T 型交叉警告标志，标线磨损；T 型交叉路口为 4m 宽水泥路面良好，无安全设施。主线路口处标线不清晰，已经有道口标柱。本次设计在路口上下行方向 80 米的合适位置提前设置交叉口警告标志，组合设置黄闪灯、补充道路中心标线，道路边线、导流线、横向减速标线。6m 被交道路设置停车让行标志、黄闪灯、禁止左转标志；设置横向减速标线、停止线、道路中线及边线；路面病害处理；4m 小被交道设置减速丘标志、停车让行标志；设置减速丘、停止线、橡胶减速带等完善该路口的安全设施。

正阳县 G230 线和王忽桥乡黄庄村（C568）路口交叉，桩号：K2214+052。经现场调查，该路口主路为双向 2 车道道路，路基宽度 12m,路面宽度 9m，设计速度 80km/h；被交道为 Y 型交叉路口，交叉口为 5m 水泥道路局部破损，已有 T 型交叉警告标志。主线路口处标线不清晰，已经有道口标柱 2 个。本次设计在路口上下行方向 80 米的合适位置提前设置交叉口警告标志，组合设置黄闪灯、补充道路中心标线，道路边线、横向减速标线。被交道路设置减速丘标志、停车让行标志、减速丘标线、停车让行标线、橡胶减速带；路面病害处理，加铺转角等完善该路口的安全设施。

九、电子哨兵系统

9.1 设置位置

根据治理方案，在 4 处伤亡路口 S218 大林镇段 1 处伤亡路口（漫塘村路口）、S533 汝南埠镇段 1 处伤亡路口（前龚村路口）、S333 新阮店乡段 1 处伤亡路口（罗庄村路口）、S333 汝南埠镇段 1 处伤亡路口（魏龚村路口）设置电子哨兵系统。

电子哨兵是公路安全生命防护工程常用智能设施，采用 24GHz 微波雷达检测主路来车，触发 LED 显示屏及语音播报模块，当检测雷达检测到人车时，对应的路口都会有相应的声光提示，提醒过往人车注意观察，谨慎通过，实现全天候自动预警功能。道路预警系统设置应与交警沟通协调意见保持一致，设置道路预警系统平交口位于居民区时，注意控制预警系统提示声音。

9.2 技术参数

表 10　电子哨兵技术参数

序号	参数名称	规格
1	整机高度	3m，Q235 热镀锌钢管，壁厚≥4.5mm
2	防护等级	IP54
3	工作电压	DC12V，太阳能供电
4	车辆检测	24GHz 微波雷达，探测距离≥100m，角度≥120°
5	LED 显示屏	P10 双色 LED 屏 640mm×800mm
6	警示灯	红蓝爆闪，亮度≥2000cd/㎡，可视距离≥500m
7	语音模块	30W，可预录语音提示
8	太阳能板	50~100W，单晶硅，转换效率≥18%
9	锂电池	12V/40~60Ah，磷酸铁锂，循环寿命≥2000 次

10	工作温度	-20℃~+60℃

9.3 基础设计

基础采用 C25 混凝土现浇，尺寸 600mm×600mm×900mm。预埋 4 根 M20×830mm 地脚螺栓。基础高出地面 100mm，设 2%排水坡。养护时间≥7 天。

9.4 布设位置

布设于被交道距主路边缘 10~15m 处，朝向主路方向。显示屏中心距地面 1.5m。雷达安装与主路中心线呈 30°~45°夹角。

十、材料技术要求

表 11　材料技术要求

材料/构件	规格/要求
路面 C30	弯拉≥4.5MPa P·042.5 水泥
道口标柱	C30 钢筋砼 400×400mm H=1200mm
粗集料	最大粒径≤31.5mm
标志板	3003 铝合金板厚 2mm
护栏 Q235B	屈服≥235MPa 抗拉≥370MPa
反光膜Ⅴ类	寿命≥10 年
反光膜Ⅳ类	寿命≥7 年

十一、施工注意事项

（1）施工前核实地下管线，采用 CGCS2000 坐标系统，工期 2 个月。

（2）严控顺坡坡率，新旧路面接缝铺土工格栅宽≥2m 抗拉≥50kN/m。

（3）标志基础养护≥7 天安装立柱；反光膜粘贴温度 15℃~30℃/湿度≤70%。

（4）标线环境温度≥4℃，施工温度 180℃~220℃，3~5 分钟撒布玻璃珠。

（5）护栏立柱垂直度偏差≤5mm/m，板矢高≤5mm/3m。

（6）电子哨兵雷达安装与主路中心线呈 30°~45°夹角，确保检测覆盖范围。

（7）按 JTG H30-2015 设置作业区，交通量大路段设专人指挥交通。

十二、质量验收标准

表 12　质量验收标准

检查项目	允许偏差	检查方法
标志板安装角度	±2°	经纬仪
标志下缘净空	+100mm/-0mm	尺量
立柱竖直度	±5mm/m	垂线
标线厚度	±0.3mm	厚度计
标线宽度	±5mm	尺量
白色逆反射（使用期内）	≥80 mcd	逆反射仪
黄色逆反射（使用期内）	≥75 mcd	逆反射仪
护栏立柱垂直度	≤5mm/m	垂线
护栏板矢高	≤5mm/3m	拉线

十三、耐久性与运营管理

表 13　设计使用年限与维护周期

设施	设计使用年限	维护周期
交通标志	15 年	反光膜 5~8 年更换
交通标线	1~2 年	视磨损重划
波形梁护栏	20 年	季度巡查
电子设备	5~8 年	每月功能测试
太阳能设施	—	半年清理光伏板

建立季度巡查制度，标线 1~2 年重划，反光膜 5~8 年更换，电子哨兵每月功能测试，太阳能半年清理一次。项目完工后进行≥1 年效果跟踪评估。

十四、其他说明

1. 尺寸单位：标志板以 cm 计，路面结构厚度以 cm 计，其余以 mm 计。
2. 施工中如发现现场与图纸不符，经设计变更后方可施工。
3. 所有材料需有出厂合格证及进场复验报告。
4. 施工废水沉淀处理后排放，建筑垃圾分类收集清运。
5. 涉及地下管线提前探明位置避免破坏。
6. 施工期间不封闭断行，设置保通标志。

正阳县 2026 年普通国省道穿村过镇

平交路口治理项目

施工图设计

核查报告执行情况

驻马店市达远路桥勘察设计院

2026 年 7 月

正阳县 2026 年普通国省道穿村过镇

平交路口治理项目

施工图设计

核查报告执行情况

编 制 单 位：驻马店市达远路桥勘察设计院

证 书 等 级：乙级

发 证 机 关：中华人民共和国住房和城乡建设部

证 书 编 号：A141010922

院　　长：马　俊

总 工 程 师：李　鹏

项 目 负 责 人：张　扬

1.工程方案

1、设计文件缺少设计资质图章及资质证书复印件。

执行情况回复：已按要求增加设计资质图章及资质证书复印件。

2、文件中现场照片缺少，建议增加特殊路口、每个伤亡路口的现场照片，做为调查佐证资料。

执行情况回复：已经按要求在总说明中增加特殊路口、每个伤亡路口现场照片。

3、交叉口综合处置通用图（二）、（五）、（七）、（十）中主路交叉路口标志版面有误。

执行情况回复：已经核实后修改了交叉口综合处置通用图（二）、（五）、（七）、（十）中主路交叉路口标志版面。

4、路口平面图中建议增加平交口省级编号。

执行情况回复：已在平面图中增加平交口省级编号。

5、伤亡路口道路预警系统设置应与交警沟通协调意见保持一致，设置道路预警系统平交口位于居民区时，注意控制预警系统提示声音。

执行情况回复：已经按要求修改，伤亡路口道路预警系统设置与交警沟通协调意见保持一致，设置道路预警系统平交口位于居民区时，提示声音应减小音量。

6、核实被交道病害处理、被交道纵坡调整改建路口数量及工程规模。

执行情况回复：已经核实被交道病害处理、被交道纵坡调整改建路口数量及工程规模。

7、交叉口综合处置通用图中均设置了人行横道线，建议核实路口标线设计，加强路口渠化，完善路口标线布设。

执行情况回复：按要求核实交叉口综合处置通用图中的人行横道线的设置，完善了路口标线的布设。

2.交安设施

1.《波形梁钢护栏第 1 部分:两波形梁钢护栏》（GB/T 31439.1-2025）、《波形梁钢护栏第 2 部分:三波形梁钢护栏》（GB/T 31439.2-2025）、《城镇化地区公路交通安全设施设计规范》（JTG/T 3381-04—2025）已实施，设计应参照新的标准。

执行情况回复：波形梁钢护栏设计已按要求参照新的标准进行设计。

2.说明书中主要规范标准中，JTG D82-2018《公路交通标志和标线设置规范》的年份错误，应为 JTG D82-2009。

执行情况回复：已修改为 JTG D82-2009。

3.说明书中警告标志的位置描述为“距离地点的距离 60 米”，《交叉口综合处置通用图》中标注警告标志位置是距交叉口中心 80 米，《伤亡路口综合处置图》中标注为“距交叉口中心 80m”，距离数值前后不一，前者未明确起算位置，后者可能因为交叉路口区域较大，导致前置距离不足。

执行情况回复：说明书中警告标志的位置描述已按为“距离地点的距离 80 米”修改。

4.平交路口支路的速度均未明确，应核查。

执行情况回复：已核实并在总说明中增加支路的速度。

5.交路口中心桩号已确定，各类设施的起终点桩号已经有条件通过计算得出，支路可以明确为距道路中心的距离或其他位置，应核查完善。

执行情况回复：已核查，各类设施的位置已在说明中备注。

6.减速标线的设置要符合《道路交通标志和标线 第 3 部分：道路交通标线》（GB5768.3-2025）第 7.3 条的要求。

执行情况回复：已核实减速标线符合《道路交通标志和标线 第 3 部分：道路交通标线》（GB5768.3-2025）第 7.3 条的要求。

7.交叉路口警告标志有多种图案，图案应该能够反映出交叉路口的形态，平面图中多处标志图案与交叉口形态不一致，建议全面核查并细化设计。

执行情况回复：已核查并修改标志版面图。

8.一般路口、伤亡路口平面图

(1)停车让行线宜靠近主路边缘。

执行情况回复：已核查并修改停车让行线的位置。

(2)国家标准中规定：警告标志不宜多设。同一地点需要设置两个以上警告标志时，原则上只设置其中最需要的一个，应核查。

执行情况回复：已核查并修改。

(3)P35

a.交叉路口警告标志采用 Y 形图案与交叉口的实际形状不符。

执行情况回复：已更换现场 Y 形图案警告标志，选用和路口实际形状相匹配的交叉口警告标志完成布设，消除图案与实景不符的问题。

b.该平交路口标线的设计无法实现主路右转进入东西向支路、南北向支路左转进入主路，平面交叉区域部明确，建议通过施划停止线、人行横道线、渠化标线来确定平交区域，缩减和集中交织点。

执行情况回复：提出的路口标线缺陷意见完成整改优化：布设规范停止线、人行横道线、路口渠化导流标线，精准界定平面交叉范围；优化车道轨迹，满足主路右转驶入东西向支路、南北向支路左转汇入主路的通行需求，整合压缩车辆交织区域，减少路口行车干扰，整改工作全部完工。

(4)在满足车辆转弯需要的情况下，主路人行横道线宜与支路平行，支路的与主路平行。

执行情况回复：已按要求修改人行横道线的位置。

(5)P39 存在于 P36 相似的问题。

执行情况回复：已按要求修改。

9.《交叉口安全设施设置一览表(主线)》均为标志设置内容，应改为《标志设置一览表》。

执行情况回复：图纸已修改为《标志设置一览表》。

10.标志交错排列设置让驾驶人更多的关注交通标志，减少对道路情况的观察，建议全面核查现状标志与新增标志的设置间距、数量。

执行情况回复：根据建议已核查现状标志与新增标志的设置间距、数量。

11.应注明标志距路基边缘的距离，如标志位置没有设置护栏，尽量使标志设置在路侧净区外并做好警示标记。

执行情况回复：标志距路基边缘的距离已在《标志位置图》中标注。

12.路侧乔木较多，单悬臂标志横梁较短，存在被树冠遮挡的可能，应核查。

执行情况回复：单悬臂标志横梁已修改加长。

13.每处平交口主路和支路均分别给出各类标线施划的面积总数不妥，人行横道线、减速标线、导向箭头、边缘线、分界线等各类标线的施划位置、长度、宽度、个数、颜色等均未交代，施工时可能需要现场核定，不能有效的指导施工，应对各个路口进行核查并修改完善。

执行情况回复：已对各个路口进行核查并修改。路口的人行横道线、减速标线、导向箭头、边缘线、分界线等各类标线的施划位置、长度、宽度、个数、颜色等已在总说明中介绍清楚。

14.标线设计图中有2009版国标标线的字样，应修改。

执行情况回复：标线设计图中已修改成GB 5768.3-2025。

15.S226熊寨镇王楼村两处路口（K66+297与K66+315）仅相距18m，几乎处于同一位置，现状与新增的标志是否重叠、信息过载，标线数量是否重叠应核查。

执行情况回复：经现场核实调查原桩号K66+315更改成K67+697。

16.共有5处增设波形梁护栏，除省级编号5854描述沟深作为增设护栏的原因外，余均为说明理由，建议补充。

执行情况回复：已核查并在总说明中补充完善波形护栏梁的原因。

17.波形梁护栏端头段未给出设计图，B级波形梁护栏设计图有误，应核查修改。

执行情况回复：已经按要求修改波形护栏设计图。

18.主路与支路的波形梁护栏宜顺接在一起，避免设置过多护栏端头，护栏板的弯曲由设计人员提出具体指标，生产厂家可以加工完成。

执行情况回复：经核查该项目只在被交道设置护栏，不存在护栏顺接问题。

19.道口标柱宜采用弹性材料。如路口设置有护栏，道口标柱会被遮挡，建议附着安装在护栏之上。

执行情况回复：已核查规范，道口标柱设计采用弹性材料 TPU 高回弹橡胶材质。

20.作业区标志应按照国标进行设计。

执行情况回复：作业区标志已按照国标修改设计。

3.工程造价

预算编制较规范，符合有关编制办法要求，定额套用、工程量提取及费率取定基本正确，但存在以下问题需进一步核实调整：

1、结合河南省交通建设技术中心发布的驻马店市最新材料信息价调整材料价格。

执行情况回复：已对照河南省交通建设技术中心发布的驻马店市最新当期材料信息价完成全材料单价调整。

2、临时安全设施费用偏高，建议计算回收费用。

执行情况回复：临时安全设施（标志牌、警示频闪灯、照明设施、交通锥）等单价为使用费，故不再考虑回收费用。

3、拆除简易房综合单价偏高，建议核实。

执行情况回复：已重新核实简易房拆除的工作内容，对应调整定额套用。

4、结合设计核实道路挖方、旧路面挖除是否可用于路基填筑。

执行情况回复：本次挖除旧路面破损严重、碎料强度不满足路基填筑规范要求，不可用于路基填筑。

5、沥青路面基层摊铺，建议核实单幅连续铺筑长度，并根据定额说明调整人工、机械系数。

执行情况回复：已重新核实单幅连续铺筑长度少于 100 米，已调整人工、机械系数。

6、建议结合设计核实反光膜设计类别及材料单价，如单悬臂标志、防撞桶设计详图为Ⅴ类反光膜，材料单价按Ⅲ类计算。

执行情况回复：已修改原报价中套用的Ⅲ类反光膜单价调整为Ⅴ类反光膜对应材料单价。

附件2　　驻马店市2026年农村地区平交路口治理清单

序号	省辖市	县（市、区）	乡	村	主路国省道路线编号	所在路口主路桩号	主路车道数量	被交道类型	被交道路编号	被交道车道数	路口分类	交叉类型	拟实施主体	被交道路权属单位	被交道路权属单位联系人	被交道路权属单位联系电话	备注
省级编号5841	驻马店市	正阳县	陡沟镇	大鲁村	S213	358.671	2	乡道	Y035	1	一般路口	T型	正阳县公路事业发展中心	正阳县公路事业发展中心	殷前进	13839916828	
省级编号5842	驻马店市	正阳县	陡沟镇	周湾村	S213	363.726	2	乡道	Y037	1	一般路口	十字	正阳县公路事业发展中心	正阳县公路事业发展中心	殷前进	13839916828	
省级编号5843	驻马店市	正阳县	闾河乡	邱店村	S213	345.145	2	村道	C101	1	一般路口	T型	正阳县公路事业发展中心	正阳县公路事业发展中心	殷前进	13839916828	
省级编号5844	驻马店市	正阳县	闾河乡	新寺	S213	346.014	2	村道	C110	1	一般路口	T型	正阳县公路事业发展中心	正阳县公路事业发展中心	殷前进	13839916828	
省级编号5845	驻马店市	正阳县	彭桥乡	老店	S213	354.334	2	其它		1	一般路口	十字	正阳县公路事业发展中心	正阳县公路事业发展中心	殷前进	13839916828	
省级编号5846	驻马店市	正阳县	彭桥乡	板桥村	S213	349.745	2	省道	S334	2	一般路口	T型	正阳县公路事业发展中心	正阳县公路事业发展中心	殷前进	13839916828	
省级编号5847	驻马店市	正阳县	慎水乡	十二里湾	S213	343.484	2	村道	C488	1	一般路口	十字	正阳县公路事业发展中心	正阳县公路事业发展中心	殷前进	13839916828	
省级编号5848	驻马店市	正阳县	闾河乡	河湾村	S218	339.689	2	其它		1	一般路口	T型	正阳县公路事业发展中心	正阳县公路事业发展中心	殷前进	13839916828	
省级编号5849	驻马店市	正阳县	寒冻镇	吴岗	S218	302.877	2	县道	X002	2	一般路口	T型	正阳县公路事业发展中心	正阳县公路事业发展中心	殷前进	13839916828	
省级编号5850	驻马店市	正阳县	闾河乡	夏庄村	S218	344.915	2	省道	S226	2	一般路口	T型	正阳县公路事业发展中心	正阳县公路事业发展中心	殷前进	13839916828	
省级编号5851	驻马店市	正阳县	慎水乡	台天村	S218	335.970	6	乡道	Y009	1	一般路口	T型	正阳县公路事业发展中心	正阳县公路事业发展中心	殷前进	13839916828	
省级编号5852	驻马店市	正阳县	慎水乡	台天村	S218	335.203	6	村道	C478	1	一般路口	T型	正阳县公路事业发展中心	正阳县公路事业发展中心	殷前进	13839916828	
省级编号5853	驻马店市	正阳县	铜钟镇	小李村	S218	358.700	2	省道	S25	2	一般路口	T型	正阳县公路事业发展中心	正阳县公路事业发展中心	殷前进	13839916828	
省级编号5854	驻马店市	正阳县	新阮店乡	中心庙村	S218	318.350	2	村道	C041	1	一般路口	十字	正阳县公路事业发展中心	正阳县公路事业发展中心	殷前进	13839916828	
省级编号5855	驻马店市	正阳县	铜钟镇	王寨村	S218	348.361	2	村道	C172	1	一般路口	十字	正阳县公路事业发展中心	正阳县公路事业发展中心	殷前进	13839916828	
省级编号5856	驻马店市	正阳县	熊寨镇	宋店村	S226	60.464	4	其它		1	一般路口	十字	正阳县公路事业发展中心	正阳县公路事业发展中心	殷前进	13839916828	
省级编号5857	驻马店市	正阳县	熊寨镇	王楼村	S226	66.315	4	村道	C516	1	一般路口	十字	正阳县公路事业发展中心	正阳县公路事业发展中心	殷前进	13839916828	
省级编号5858	驻马店市	正阳县	熊寨镇	黄屯村	S226	63.185	4	村道	C846	1	一般路口	T型	正阳县公路事业发展中心	正阳县公路事业发展中心	殷前进	13839916828	
省级编号5859	驻马店市	正阳县	王勿桥	马庄村	G230	2202.286	2	村道	C551	1	一般路口	T型	正阳县公路事业发展中心	正阳县公路事业发展中心	殷前进	13839916828	
省级编号5860	驻马店市	正阳县	清源街道	张楼村	S333	94.200	2	村道	C592	1	一般路口	十字	正阳县公路事业发展中心	正阳县公路事业发展中心	殷前进	13839916828	
省级编号5861	驻马店市	正阳县	清源街道	梁楼村	S333	92.097	2	县道	X001	1	一般路口	T型	正阳县公路事业发展中心	正阳县公路事业发展中心	殷前进	13839916828	
省级编号5862	驻马店市	正阳县	熊寨镇	屈庙村	S333	96.773	2	村道	C540	1	一般路口	十字	正阳县公路事业发展中心	正阳县公路事业发展中心	殷前进	13839916828	
省级编号5863	驻马店市	正阳县	清源街道	诸葛村	S333	95.452	2	村道	C546	1	一般路口	十字	正阳县公路事业发展中心	正阳县公路事业发展中心	殷前进	13839916828	
省级编号5864	驻马店市	正阳县	新阮店乡	王老村	G230	2200.557	2	村道	CB47	1	一般路口	十字	正阳县公路事业发展中心	正阳县公路事业发展中心	殷前进	13839916828	
省级编号5865	驻马店市	正阳县	熊寨镇	韩庄村	S333	97.487	2	乡道	Y026	1	一般路口	T型	正阳县公路事业发展中心	正阳县公路事业发展中心	殷前进	13839916828	

省级编号5866	驻马店市	正阳县	油坊店乡	陈冲村	S333	57.572	2	村道	C036	1	一般路口	T型	正阳县公路事业发展中心	正阳县公路事业发展中心	殷前进	13839916828	
省级编号5867	驻马店市	正阳县	袁寨镇	付庄村	S218	316.896	2	村道	C285	1	一般路口	T型	正阳县公路事业发展中心	正阳县公路事业发展中心	殷前进	13839916828	
省级编号5868	驻马店市	正阳县	油坊店乡	贺寨村	S333	64.715	2	乡道	Y011	1	一般路口	T型	正阳县公路事业发展中心	正阳县公路事业发展中心	殷前进	13839916828	
省级编号5869	驻马店市	正阳县	慎水乡	山头村	G230	2175.876	2	村道	CA44	1	一般路口	T型	正阳县公路事业发展中心	正阳县公路事业发展中心	殷前进	13839916828	
省级编号5870	驻马店市	正阳县	王勿桥	大翁村	G230	2209.430	2	乡道	Y013	1	一般路口	T型	正阳县公路事业发展中心	正阳县公路事业发展中心	殷前进	13839916828	
省级编号5871	驻马店市	正阳县	王勿桥	黄庄村	G230	2214.052	2	村道	C568	1	一般路口	T型	正阳县公路事业发展中心	正阳县公路事业发展中心	殷前进	13839916828	
省级编号5872	驻马店市	正阳县	慎水乡	化庄村	G230	2172.952	2	村道	CA78	1	一般路口	T型	正阳县公路事业发展中心	正阳县公路事业发展中心	殷前进	13839916828	
省级编号5873	驻马店市	正阳县	新阮店乡	小苏庄	G230	2197.909	2	乡道	Y052	1	一般路口	T型	正阳县公路事业发展中心	正阳县公路事业发展中心	殷前进	13839916828	
省级编号5874	驻马店市	正阳县	熊寨镇	宋店村	S226	60.763	4	乡道	Y024	1	一般路口	十字	正阳县公路事业发展中心	正阳县公路事业发展中心	殷前进	13839916828	
省级编号5875	驻马店市	正阳县	熊寨镇	王楼村	S226	66.297	4	村道	C516	1	一般路口	十字	正阳县公路事业发展中心	正阳县公路事业发展中心	殷前进	13839916828	
省级编号5876	驻马店市	正阳县	熊寨镇	王楼村	S226	67.273	4	村道	C518	1	一般路口	十字	正阳县公路事业发展中心	正阳县公路事业发展中心	殷前进	13839916828	
省级编号5877	驻马店市	正阳县	熊寨镇	宋店村	S226	63.783	4	乡道	Y026	1	一般路口	T型	正阳县公路事业发展中心	正阳县公路事业发展中心	殷前进	13839916828	
省级编号5878	驻马店市	正阳县	王勿桥	熊李村	G230	2205.094	2	村道	C573	1	一般路口	T型	正阳县公路事业发展中心	正阳县公路事业发展中心	殷前进	13839916828	
省级编号5879	驻马店市	正阳县	王勿桥	王勿桥	G230	2212.470	2	县道	X003	2	一般路口	T型	正阳县公路事业发展中心	正阳县公路事业发展中心	殷前进	13839916828	
省级编号5880	驻马店市	正阳县	新阮店乡	万马村	G230	2191.557	2	乡道	Y017	1	一般路口	T型	正阳县公路事业发展中心	正阳县公路事业发展中心	殷前进	13839916828	
省级编号5881	驻马店市	正阳县	慎水乡	王牌村	G230	2188.714	2	村道	C478	1	一般路口	T型	正阳县公路事业发展中心	正阳县公路事业发展中心	殷前进	13839916828	
省级编号5882	驻马店市	正阳县	汝南埠镇	余楼村	S533	5.152	2	乡道	Y010	1	一般路口	十字	正阳县公路事业发展中心	正阳县公路事业发展中心	殷前进	13839916828	
省级编号5883	驻马店市	正阳县	汝南埠镇	汝南埠街	S533	10.745	2	乡道	Y010	1	一般路口	T型	正阳县公路事业发展中心	正阳县公路事业发展中心	殷前进	13839916828	
省级编号5884	驻马店市	正阳县	铜钟镇	王寨村	S218	352.198	2	乡道	Y027	1	一般路口	十字	正阳县公路事业发展中心	正阳县公路事业发展中心	殷前进	13839916828	
省级编号5885	驻马店市	正阳县	大林镇	漫塘村	S218	365.076	2	省道	S335	1	伤亡路口	T型	正阳县公路事业发展中心	正阳县公路事业发展中心	殷前进	13839916828	
省级编号5886	驻马店市	正阳县	汝南埠镇	魏龚村	S333	52.873	2	乡道	C005	1	伤亡路口	十字	正阳县公路事业发展中心	正阳县公路事业发展中心	殷前进	13839916828	
省级编号5887	驻马店市	正阳县	新阮店乡	罗庄村	S333	66.965	2	乡道	Y050	1	伤亡路口	T型	正阳县公路事业发展中心	正阳县公路事业发展中心	殷前进	13839916828	
省级编号5888	驻马店市	正阳县	汝南埠镇	前龚村	S533	7.164	2	乡道	Y043	1	伤亡路口	十字	正阳县公路事业发展中心	正阳县公路事业发展中心	殷前进	13839916828	

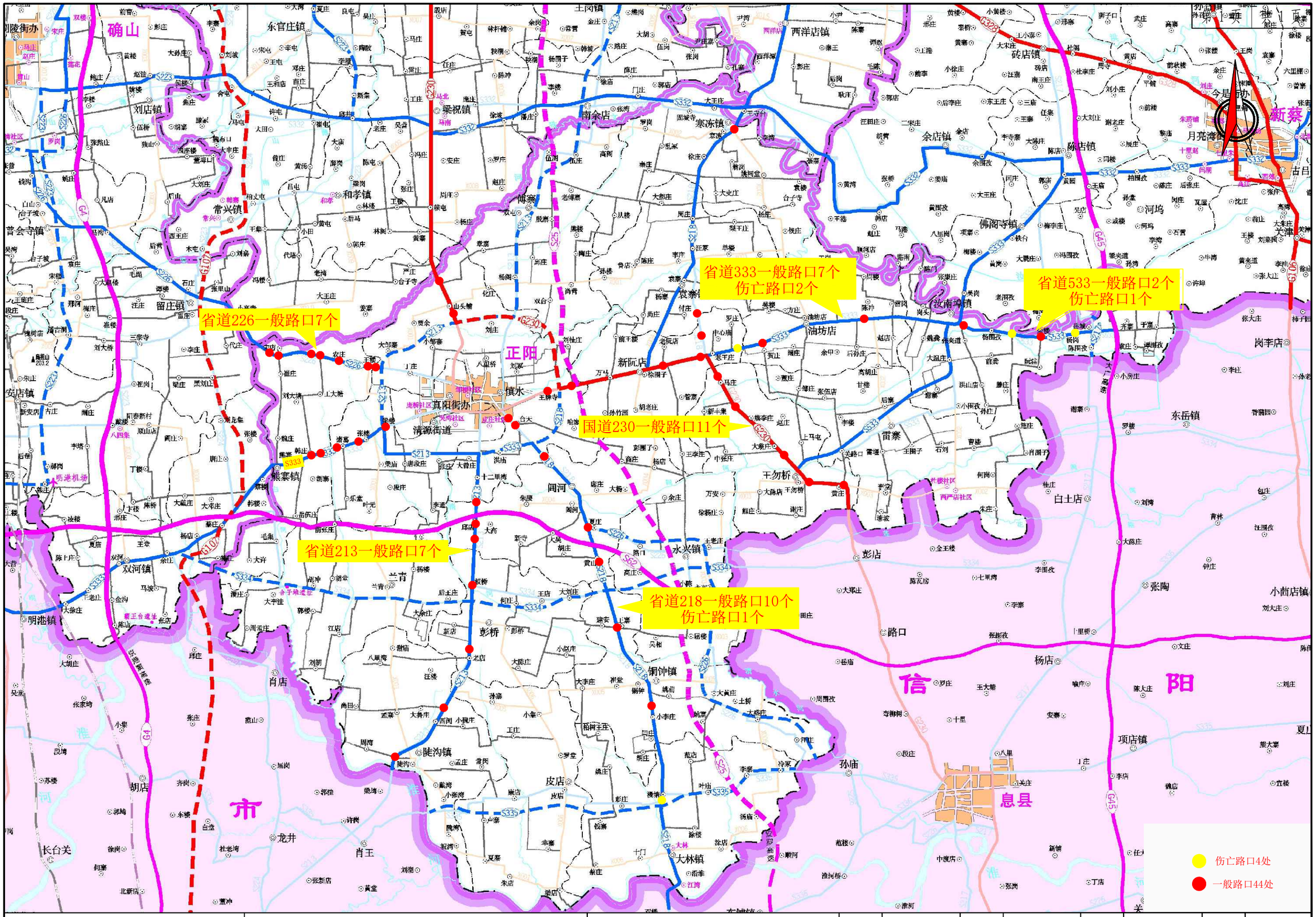

驻马店市达远路桥勘察设计院	正阳县2026年普通国省道穿村过镇平交路口治理项目	项目地理位置图	设 计		复 核		审 核		图 号	

路口现状分析及处治方案一览表

项目名称：正阳县2026年普通国省道穿村过镇平交路口治理项目

序号	乡镇	村	路线	桩号	类型	路口分类	主路情况及现有设施	主路处置方案	被交道路况及现有设施	被交道处置方案	备注
省级编号5841	陡沟镇	大鲁村	S213	K358+671	T型	一般路口	沥青双向双车道、标线磨损、已有T型交叉警告标志、道口标柱	补充主路注意行人标志、黄闪灯；补充道路中心标线，道路边线、停止线、人行横道标线、人行横道预警标识、横向减速标线；	4m水泥路面损坏，与主路高差较大，停车让行标志破损，绿植影响通视三角区	1、被交道路设置减速丘标志、停车让行标志；2、被交道设置减速丘标线、停止线、橡胶减速带；3、被交道路面处理，加铺转角，坡改平；4、移除修剪绿植，清理通视三角区；	
省级编号5842	陡沟镇	周湾村	S213	K363+726	十字	一般路口	沥青双向双车道、标线磨损、已有十字交叉警告标志，东侧已有道口标柱	补充主路注意行人标志、黄闪灯、道口标柱4个、补充道路中心标线，道路边线、停止线、人行横道标线、人行横道预警标识、横向减速标线；	东侧6.5m水泥路面破损；西侧6m水泥路面破损，已有停车让行标志破损	1、两侧被交道路各设置停车让行标志；2、两侧被交道各设置横向减速标线、停止线、道路中线及边线；3、被交道路面处理，加铺转角。	
省级编号5843	闾河乡	邱店村	S213	K345+145	T型	一般路口	沥青双向双车道、已有道口标柱，标线磨损、警示设施缺失	补充主路T字交叉警告标志、注意行人标志、黄闪灯,补充道路中心标线，道路边线、停止线、人行横道标线、人行横道预警标识、横向减速标线；	7.0m水泥路面完好，无安全设施	1、被交道路设置停车让行标志；2、被交道设置横向减速标线、停止线、道路中心线及边线；3、转角病害处理；	
省级编号5844	闾河乡	新寺	S213	K346+014	T型	一般路口	沥青双向双车道、已有道口标柱、T型交叉警告标志1个，标线磨损	补充主路T字交叉警告标志1个、注意行人标志、黄闪灯,补充道路中心标线，道路边线、停止线、人行横道标线、人行横道预警标识、横向减速标线；	4m沥青路面网裂，路面高差过大，无安全设施	1、被交道路设置停车让行标志、减速丘标志；2、被交道设置减速丘标线、停止线、橡胶减速带；3、被交道路面坡改平、病害处理，加铺转角；	
省级编号5845	彭桥乡	老店	S213	K354+334	十字	一般路口	沥青双向双车道，已有十字型交叉警告标志，	补充主路注意行人标志、黄闪灯、道口标柱、补充道路中心标线，道路边线、停止线、人行横道标线、人行横道预警标识、横向减速标线；	东侧3.0m水泥路面，已有停车让行标志和凸透镜，西侧3.0m水泥路面破损，已有停车让行标志，绿植影响通视三角区	1、两侧被交道路各设置减速丘标志；设置减速丘标线、停止线、橡胶减速带；2、被交道路面处理，加铺转角。3、两侧移除修剪绿植，清理通视三角区；	
省级编号5846	彭桥乡	板桥村	S213	K349+745	T型	一般路口	沥青双向双车道，已有道口标柱、标线磨损，安全设施欠缺	补充主路T型交叉警告标志、注意行人标志、黄闪灯、补充道路中心标线，道路边线、停止线、人行横道标线、人行横道预警标识、横向减速标线；	6m沥青路面，轻微损坏，停车让行标志破损，标线模糊	1、被交道路设置停车让行标志、注意行人标志；2、被交道设置横向减速标线、停止线、道路中心线及边线，人行横道标线、人行横道预警标识；3、转角病害处理；	
省级编号5847	慎水乡	十二里湾	S213	K343+484	十字	一般路口	沥青双向双车道，已有道口标柱、标线磨损，	补充主路十字交叉警告标志、注意行人标志、黄闪灯、补充道路中心标线，道路边线、停止线、人行横道标线、人行横道预警标识、横向减速标线；	东侧4m沥青路面，高差较大，绿植影响通视三角区，无安全设施，西侧7.0m水泥路面破损，已有停车让行标志	1、东侧被交道路设置减速丘标志、停车让行标志；设置减速丘标线、停止线、橡胶减速带；坡改平、修剪绿植清理通视三角区，2、西侧被交道设置横向减速标线、停止线、道路中心线及边线；	
省级编号5848	闾河乡	河湾村	S218	K339+689	T型	一般路口	沥青双向双车道，标线磨损，已有广角镜、道口标柱	补充主路T型交叉警告标志、黄闪灯、补充道路中心标线，道路边线、停止线、横向减速标线；	4m水泥路面破损，无安全设施	1、被交道路设置减速丘标志、停车让行标志；2、被交道设置减速丘、停止线、橡胶减速带；3、被交道路面坡改平、病害处理，加铺转角；4、修剪绿植清理通视三角区。	
省级编号5849	寒冻镇	吴岗	S218	K302+877	T型	一般路口	沥青双向双车道，标线模糊、已有T型交叉和注意行人标志，	补充主路黄闪灯、道口标注，补充道路中心标线，道路边线、停止线、人行横道标线、人行横道预警标识、横向减速标线；	9.5m沥青路面完好，标线磨损、无安全设施	1、被交道路设置停车让行标志、黄闪灯；2、设置横向减速标线、停止线、道路中线及边线；	

编制：张扬

复核：梅芳彬

路口现状分析及处治方案一览表

项目名称：正阳县2026年普通国省道穿村过镇平交路口治理项目

序号	乡镇	村	路线	桩号	类型	路口分类	主路情况及现有设施	主路处置方案	被交道路况及现有设施	被交道处置方案	备注
省级编号5850	闾河乡	夏庄村	S218	K344+915	T型	一般路口	沥青双向双车道，标线模糊、安全设施欠缺	补充主路T型交叉警告标志、注意行人标志、黄闪灯、道口标注，补充道路中心标线，道路边线、停止线、人行横道标线、人行横道预警标识、横向减速标线；	6.5m沥青路面破损，标线磨损、无安全设施，绿植影响通视三角区	1、被交道路设置停车让行标志、注意行人标志；2、设置横向减速标线、停止线、道路中线及边线、人行横道标线、人行横道预警标识；3、病害处理，加铺转角；4、修剪绿植清理通视三角区。	
省级编号5851	慎水乡	台天村	S218	K335+970	T型	一般路口	沥青双向四车道，标线模糊、	补充主路T型交叉警告标志、注意行人标志、黄闪灯，补充道路中心标线，道路边线、导向标线、停止线、人行横道标线、人行横道预警标识、横向减速标线；	5.5m沥青路严重损坏，有积水，已有停车让行标志	1、被交道路设置减速丘标志2、设置减速丘标线、停止线、橡胶减速带；3、严重病害处理，加铺转角；	
省级编号5852	慎水乡	台天村	S218	K335+203	T型	一般路口	沥青双向四车道，标线模糊，无安全设施	补充主路T型交叉警告标志、注意行人标志、黄闪灯，补充道路中心标线，道路边线、导向标线、停止线、人行横道标线、人行横道预警标识、横向减速标线；	4m水泥路严重破损，无安全设施，	1、被交道路设置减速丘标志，停车让行标志；2、被交道设置减速丘、停止线、橡胶减速带；3、被交道病害处理，加铺转角；	
省级编号5853	铜钟镇	小李村	S218	K358+700	T型	一般路口	沥青双向双车道，标线模糊、已有道口标柱	补充主路T型交叉警告标志、注意行人标志、黄闪灯，补充道路中心标线，道路边线、停止线、人行横道标线、人行横道预警标识、横向减速标线；	14.3m沥青双向4车道，已有指路标志、标线，人行横道标线，导向标线，	1.被交道设置黄闪灯、T型交叉警告标志、注意行人标志。	
省级编号5854	新阮店乡	中心庙村	S218	K318+350	十字	一般路口	沥青双向双车道，标线模糊、已有道口标柱	补充主路十字型交叉警告标志、注意行人标志、黄闪灯、补充道路中心标线，道路边线、停止线、人行横道标线、人行横道预警标识、横向减速标线；	东侧4m水泥路面破损，西侧3m水泥路面破损严重，其中西北侧沟深，	1、双侧被交道路设置减速丘标志、停车让行标志；设置减速丘标线、停止线、橡胶减速带；路面病害处理，加铺转角；2.，被交道北侧设置护栏28米；	
省级编号5855	铜钟镇	王寨村	S218	K348+361	十字	一般路口	沥青双向双车道，标线模糊、已有道口标柱，	补充主路十字型交叉警告标志、黄闪灯、补充道路中心标线，道路边线；	东侧3.5m水泥路面破损，西侧4m水泥路面破损严重，标线磨损、无安全设施，绿植影响通视三角区	1、东侧被交道设置减速丘标志、停车让行标志；设置减速丘标线、停止线、橡胶减速带；坡改平；修剪绿植清理通视三角区，南侧设置护栏28米，2.，西侧被交道设置减速丘标志、停车让行标志、广角镜；设置减速丘标线、停止线、橡胶减速带；路面病害处理，加铺转角；修剪绿植清理通视三角区，	
省级编号5856	熊寨镇	宋店村	S226	K60+464	十字	一般路口	沥青双向四车道，已有道口标柱4个，标线模糊、安全设施欠缺	补充主路十字交叉警告标志、注意行人标志、黄闪灯，道口标柱4个，防撞桶，补充道路中心标线，道路边线、安全岛、导向标线、停止线、人行横道标线、人行横道预警标识、横向减速标线；	北侧3.5m水泥路面良好，南侧4m水泥路面破损网裂，无安全设施	1、北侧被交道设置减速丘标志、停车让行标志；设置减速丘标线、停止线、橡胶减速带；2.，南侧被交道设置减速丘标志、停车让行标志、设置减速丘标线、停止线、橡胶减速带；路面病害处理，加铺转角；	
省级编号5857	熊寨镇	王楼村	S226	K66+315	十字	一般路口	沥青双向四车道，标线模糊、已有道口标柱，安全设施欠缺	补充主路十字交叉警告标志、注意行人标志、黄闪灯，防撞桶，补充道路中心标线，道路边线、安全岛、导向标线、停止线、人行横道标线、人行横道预警标识、横向减速标线；	北侧4.5m水泥路面破损，南侧4.2m沥青路面破损，无安全设施	1、北侧被交道设置减速丘标志、停车让行标志；设置减速丘标线、停止线、橡胶减速带；路面病害处理；2.，南侧被交道设置减速丘标志、停车让行标志、设置减速丘标线、停止线、橡胶减速带；路面病害处理，加铺转角；	
省级编号5858	熊寨镇	黄屯村	S226	K63+185	T型	一般路口	沥青双向四车道，标线模糊、已有道口标柱	补充主路T型交叉警告标志、注意行人标志、黄闪灯，防撞桶，补充道路中心标线，道路边线、安全岛、导向标线、停止线、人行横道标线、人行横道预警标识、横向减速标线；	5m沥青路面良好，标线模糊，无安全设施	1、被交道路设置减速丘标志、停车让行标志；2、被交道设置减速丘、停止线、橡胶减速带；	

编制：张扬

复核：梅芳彬

路口现状分析及处治方案一览表

项目名称：正阳县2026年普通国省道穿村过镇平交路口治理项目

序号	乡镇	村	路线	桩号	类型	路口分类	主路情况及现有设施	主路处置方案	被交道路况及现有设施	被交道处置方案	备注
省级编号5859	王勿桥	马庄村	G230	K2202+286	T型	一般路口	沥青双向双车道，已有道口标柱，安全设施欠缺	补充主路T字交叉警告标志、黄闪灯、补充道路中心标线，道路边线、横向减速标线；	3.5m水泥路面破损严重，有广角镜、绿植影响通视，无安全设施，	1、被交道路设置减速丘标志、停车让行标志；2、被交道设置减速丘、停止线、橡胶减速带；3、路面病害处理，加铺转角；4、修剪绿植清理通视三角区；5、双侧护栏各设置28米。	
省级编号5860	清源街道	张楼村	S333	94.200	十字	一般路口	沥青双向双车道，已有道口标柱，安全设施欠缺	补充主路十字交叉警告标志、注意行人标志、黄闪灯，补充道路中心标线，道路边线、停止线、人行横道标线、人行横道预警标识、横向减速标线；	北侧3.5m沥青路面破损，已有广角镜破损，南侧7.8m水泥路面破损，已有广角镜（破损）	1、北侧被交道设置广角镜、减速丘标志、停车让行标志；设置减速丘标线、停止线、橡胶减速带；路面病害处理；2.，南侧被交道设置广角镜、停车让行标志、设置减速标线、停止线、道路中线及边线，路面病害处理，加铺转角；	
省级编号5861	清源街道	梁楼村	S333	92.097	T型	一般路口	沥青双向双车道，已有道口标柱、标线模糊、安全设施欠缺	补充主路T字交叉警告标志、注意行人标志、黄闪灯，补充道路中心标线，道路边线、停止线、人行横道标线、人行横道预警标识、横向减速标线；	4.5m沥青路面网裂，已有广角镜破损、停车让行标志，标线模糊	1、被交道路设置广角镜、减速丘标志、2、被交道设置减速丘标线、停止线、橡胶减速带；3、路面病害处理、加铺转角。	
省级编号5862	熊寨镇	屈庙村	S333	96.773	十字	一般路口	沥青双向双车道，标线模糊、已有道口标柱	补充主路十字交叉警告标志、注意行人标志、黄闪灯，补充道路中心标线，道路边线、停止线、人行横道标线、人行横道预警标识、横向减速标线；	北侧3.5m水泥路面破损，已有广角镜破损，南侧3.5m水泥路面破损，已有广角镜破损、停车让行标志	1、北侧被交道设置广角镜、减速丘标志、停车让行标志；设置减速丘标线、停止线、橡胶减速带；路面坡改平；2.，南侧被交道设置广角镜、减速丘标志；设置减速丘标线、停止线、橡胶减速带；路面坡改平；修剪绿植清理通视三角区；	
省级编号5863	清源街道	诸葛村	S333	95.452	十字	一般路口	沥青双向双车道，已有十字型交叉警告标志，道口标柱，标线磨损	补充主路注意行人标志、黄闪灯，补充道路中心标线，道路边线、停止线、人行横道标线、人行横道预警标识、横向减速标线；	北侧4m水泥路良好，已有广角镜；南侧3.5m水泥高差较大，已有广角镜、停车让行标志破损	1、北侧被交道路设置广角镜、减速丘标志、停车让行标志；被交道设置减速丘、停止线、橡胶减速带；2、南侧被交道路设置广角镜、停车让行标志、减速丘标志；被交道设置减速丘、停止线、橡胶减速带；路面坡改平、转角处理；	
省级编号5864	新阮店乡	王老村	G230	2200.557	十字	一般路口	沥青双向双车道，已有道口标柱4个，标线模糊、安全设施欠缺	补充主路十字交叉警告标志、注意行人标志、黄闪灯，补充道路中心标线，道路边线、停止线、人行横道标线、人行横道预警标识、横向减速标线；	北侧3m水泥路破损，已有无安全设施；南侧4.5m水泥破损，无安全设施	1、北侧被交道路设置减速丘标志、停车让行标志；被交道设置减速丘、停止线、橡胶减速带；路面病害处理、转角处理；2、南侧被交道路设置停车让行标志、减速丘标志；被交道设置减速丘、停止线、橡胶减速带；路面病害处理、转角处理；	
省级编号5865	熊寨镇	韩庄村	S333	K97+487	T型	一般路口	沥青双向双车道，已有T型交叉警告标志，	补充主路注意行人标志、黄闪灯、道口标注，补充道路中心标线，道路边线、停止线、人行横道标线、人行横道预警标识、横向减速标线；	4.5m水泥路破损，已有停车让行标志，广角镜破损	1、被交道路设置减速丘标志、广角镜；2、被交道设置减速丘、停止线、橡胶减速带；3、路面病害处理；	
省级编号5866	油坊店乡	陈冲村	S333	K57+572	T型	一般路口	沥青双向双车道，标线模糊、已有道口标柱3个，安全设施欠缺	补充主路T型交叉警告标志、黄闪灯、道口标注1个，补充道路中心标线，道路边线、横向减速标线；	4m水泥路良好，无安全设施	1、被交道路设置减速丘标志、停车让行标志；2、被交道设置减速丘、停止线、橡胶减速带；3、东侧设置护栏28米；	
省级编号5867	袁寨镇	付庄村	S218	K316+896	T型	一般路口	沥青双向双车道，标线模糊、已有道口标柱，安全设施欠缺	补充主路T型交叉警告标志、黄闪灯，补充道路中心标线，道路边线、横向减速标线；	3.5m水泥路破损，已有停车让行标志	1、被交道路设置减速丘标标志；2、被交道设置减速丘、停止线、橡胶减速带；3路面病害处理，坡改平，加铺转角	

编制：张扬

复核：梅芳彬

路口现状分析及处治方案一览表

项目名称：正阳县2026年普通国省道穿村过镇平交路口治理项目

序号	乡镇	村	路线	桩号	类型	路口分类	主路情况及现有设施	主路处置方案	被交道路况及现有设施	被交道处置方案	备注
省级编号5868	油坊店乡	贺寨村	S333	K64+715	T型	一般路口	沥青双向双车道，标线模糊、已有道口标柱，	补充主路T型交叉警告标志、黄闪灯，补充道路中心标线，道路边线、横向减速标线；	4m水泥道路破损，已有广角镜破损，停车让行标志	1、被交道路设置广角镜、减速丘标牌，2、被交道设置减速丘、停止线、橡胶减速带；3、路面病害处理、加铺转角；4、双侧各设置护栏28米	
省级编号5869	慎水乡	山头村	G230	K2175+876	T型	一般路口	沥青双向双车道，标线模糊、已有道口标柱2个、T型交叉警告标志，	补充主路黄闪灯、道口标柱2个，补充道路中心标线，道路边线、横向减速标线；	3.5m水泥道路破损，已有广角镜破损，绿植影响通视，	1、被交道路设置广角镜、减速丘标标志、停车让行标志；2、被交道设置减速丘、停止线、橡胶减速带；3路面病害处理，加铺转角，3、移除修剪绿植，清理通视三角区；	
省级编号5870	王勿桥	大翁村	G230	K2209+430	T型	一般路口	沥青双向双车道，标线模糊、已有道口标柱，	补充主路T型交叉警告标志、黄闪灯，补充道路中心标线，道路边线、横向减速标线；	3.5m水泥路破损，已有停车让行标志	1、被交道路设置减速丘标标志；2、被交道设置减速丘、停止线、橡胶减速带；3路面病害处理，坡改平，加铺转角	
省级编号5871	王勿桥	黄庄村	G230	K2214+052	T型	一般路口	沥青双向双车道，标线模糊、已有道口标柱2个，	补充主路Y型交叉警告标志、黄闪灯、道口标柱2个，补充道路中心标线，道路边线、导流线、横向减速标线；	5m水泥道路破损，已有T交叉标志	1、被交道路设置减速丘标标志、停车让行标志；2、被交道设置减速丘、停止线、橡胶减速带；3路面病害处理，加铺转角。	
省级编号5872	慎水乡	化庄村	G230	K2172+952	T型	一般路口	沥青双向双车道，已有道口标柱、标线模糊、安全设施欠缺	补充主路T型交叉警告标志、黄闪灯，补充道路中心标线，道路边线、横向减速标线；	3.5m水泥道路破损，已有停车让行标志、广角镜破损，绿植影响通视	1、被交道路设置广角镜、减速丘标标志；2、被交道设置减速丘、停止线、橡胶减速带；3路面病害处理，加铺转角，3、移除修剪绿植，清理通视三角区；4、双侧各加护栏28米。	
省级编号5873	新阮店乡	小苏庄	G230	K2197+909	T型	一般路口	沥青双向双车道，标线模糊、已有道口标柱	补充主路T型交叉警告标志、注意行人标志、黄闪灯、补充道路中心标线，道路边线、停止线、人行横道标线、人行横道预警标识、横向减速标线；	4.5m水泥道路破损，已有停车让行标志、广角镜破损	1、被交道路设置广角镜、减速丘标标志；2、被交道设置减速丘、停止线、橡胶减速带；3路面病害处理，加铺转角。	
省级编号5874	熊寨镇	宋店村	S226	K60+763	十字	一般路口	沥青双向四车道，标线模糊、安全设施欠缺	补充主路十字型交叉警告标志，注意行人标志、黄闪灯、道口标注、防撞桶，补充道路中心标线，道路边线、安全岛、导向标线、停止线、人行横道标线、人行横道预警标识、横向减速标线；	北侧5m沥青良好，安全标志破损；南侧6m水泥路面破损，标线磨损	1、北侧被交道路设置减速丘标志、停车让行标志、广角镜；被交道设置减速丘、停止线、橡胶减速带；2、南侧被交道路设置停车让行标志、注意行人标志、黄闪灯；被交道设置减速标线、道路中心标线，道路边线、停止线、人行横道标线、人行横道预警标识；	
省级编号5875	熊寨镇	王楼村	S226	K66+297	十字	一般路口	沥青双向四车道，已有道口标柱、标线模糊	补充主路十字型交叉警告标志，注意行人标志、黄闪灯、防撞桶，补充道路中心标线，道路边线、安全岛、导向标线、停止线、人行横道标线、人行横道预警标识、横向减速标线；	北侧4m沥青路面，高差有点大，安全标志破损；南侧5m沥青路面良好，安全标志破损	1、北侧被交道路设置减速丘标志、停车让行标志、广角镜；被交道设置减速丘、停止线、橡胶减速带；2、南侧被交道路设置减速丘标志、停车让行标志、广角镜；被交道设置减速丘、停止线、橡胶减速带；绿植修剪，清理通视三角区。	
省级编号5876	熊寨镇	王楼村	S226	K67+273	十字	一般路口	沥青双向四车道，已有道口标柱4个、标线模糊	补充主路十字型交叉警告标志，注意行人标志、黄闪灯、道口标柱4个，防撞桶，补充道路中心标线，道路边线、导向标线、停止线、安全岛、人行横道标线、人行横道预警标识、横向减速标线；	北侧6m沥青良好，安全标志破损；南侧5m沥青路面，已有停车让行标志	1、北侧被交道路设置停车让行标志、注意行人标志、被交道设置减速标线、道路中心标线，道路边线、停止线、人行横道标线、人行横道预警标识、；2、南侧被交道设置减速丘标志、广角镜；被交道设置减速丘、停止线、橡胶减速带；	

编制：张杨

复核：梅芳彬

路口现状分析及处治方案一览表

项目名称：正阳县2026年普通国省道穿村过镇平交路口治理项目

序号	乡镇	村	路线	桩号	类型	路口分类	主路情况及现有设施	主路处置方案	被交道路况及现有设施	被交道处置方案	备注
省级编号5877	熊寨镇	宋店村	S226	K63+783	T型	一般路口	沥青双向四车道，标线模糊、安全设施欠缺	补充主路T型交叉警告标志，注意行人标志、黄闪灯、道口标注、防撞桶，补充道路中心标线，道路边线、导向标线、停止线、人行横道标线、人行横道预警标识、横向减速标线；	6m沥青良好，已有广角镜、停车让行标志、标线磨损	1、被交道路设置停车让行标志、注意行人标志、黄闪灯；2、被交道设置减速标线、道路中心标线，道路边线、停止线、人行横道标线、人行横道预警标识；	
省级编号5878	王勿桥	熊李村	G230	K2205+094	T型	一般路口	沥青双向双车道，标线模糊、已有Y型交叉警示标志1个	补充主路Y字型交叉警告标志1个，黄闪灯、补充道路中心标线，道路边线、横向减速标线；	3.5m水泥路面破损，已有广角镜和停车让行标志	1、被交道设置减速丘标志；2、被交道设置减速丘、停止线、橡胶减速带；3、路面病害处理、坡改平、加铺转角	
省级编号5879	王勿桥	王勿桥	G230	K2212+470	T型	一般路口	沥青双向双车道，标线模糊、已有道口标柱	补充主路Y型交叉警告标志、黄闪灯，补充道路中心标线，道路边线、导流线、横向减速标线；	6m水泥道路破损，已有T型交叉警告标志，标线磨损；4m水泥路面良好，无安全设施	1、6m被交道路设置停车让行标志、黄闪灯、禁止左转标志；设置横向减速标线、停止线、道路中线及边线；路面病害处理；2、小被交道设置减速丘标志、停车让行标志；设置减速丘、停止线、橡胶减速带；	
省级编号5880	新阮店乡	万马村	G230	K2191+557	T型	一般路口	沥青双向双车道，标线模糊、已有道口标柱2个	补充主路T型交叉警告标志、注意行人标志、黄闪灯、道口标注2个，补充道路中心标线，道路边线、停止线、人行横道标线、人行横道预警标识、横向减速标线；	4.5m水泥混凝土破损，已有停车让行标志、无安全设施	1、被交道路设置减速丘标志；2、被交道设置减速丘、停止线、橡胶减速带；3、路面病害处理；	
省级编号5881	慎水乡	王牌村	G230	K2188+714	T型	一般路口	沥青双向双车道，标线模糊、已有道口标柱2个	补充主路T型交叉警告标志、注意行人标志、黄闪灯、道口标注2个、告示标志，补充道路中心标线，道路边线、停止线、人行横道标线、人行横道预警标识、横向减速标线；	3.5m水泥混凝土破损，已有广角镜、T型交叉警示标志	1、被交道路设置减速丘标志、停车让行标志；2、被交道设置减速丘、停止线、橡胶减速带；3、路面病害处理、加铺转角；	
省级编号5882	汝南埠镇	余楼村	S533	K5+152	十字	一般路口	沥青双向双车道，标线模糊、已有道口标柱4个	补充主路十字型交叉警告标志、注意行人标志、黄闪灯、道口标注4个，补充道路中心标线，道路边线、停止线、人行横道标线、人行横道预警标识、横向减速标线；	北侧3m水泥破损，无安全设施；南侧4.5m水泥路面，已有停车让行标志、村庄标牌，绿植影响通视三角区	1、北侧被交道设置减速丘标志、停车让行标志；被交道设置减速丘、停止线、橡胶减速带；路面病害处理、坡改平；2、南侧被交道设置减速丘标志；被交道设置减速丘、停止线、橡胶减速带；路面病害处理、坡改平；3、双侧被交道清理通视三角区	
省级编号5883	汝南埠镇	汝南埠街	S533	K10+745	T型	一般路口	沥青双向双车道，标线模糊、安全设施欠缺	补充主路T型交叉警告标志、注意行人标志、黄闪灯、道口标注，补充道路中心标线，道路边线、停止线、人行横道标线、人行横道预警标识、横向减速标线；	4.5m水泥混凝土破损，安全设施欠缺	1、被交道路设置减速丘标志、停车让行标志；2、被交道设置减速丘、停止线、橡胶减速带；3、路面病害处理、加铺转角；	
省级编号5884	铜钟镇	王寨村	S218	K352+198	十字	一般路口	沥青双向双车道，标线模糊、已有十字型交叉警告标志和道口标柱	补充主路注意行人标志、黄闪灯，补充道路中心标线，道路边线、停止线、人行横道标线、人行横道预警标识、横向减速标线；	东侧4.8m水泥良好，已有停车让行标志；南侧4m水泥路面良好，已有广角镜，标线模糊	1、东侧被交道设置减速丘标志；设置减速丘、停止线、橡胶减速带；平交口病害处理；2、南侧被交道设置减速丘标志、停车让行标志；设置减速丘、停止线、橡胶减速带；平交口病害处理；	
省级编号5885	大林镇	漫塘村	S218	K365+076	T型	伤亡路口	沥青双向双车道，标线模糊、已有T型交叉警告标志	补充主路注意行人标志、黄闪灯、道口标柱，补充道路中心标线，道路边线、停止线、人行横道标线、人行横道预警标识、横向减速标线；	4m水泥路面破损严重，已有停车让行标志	1、被交道设置电子哨兵、减速丘标志；2、设置减速丘、停止线、橡胶减速带；3、路面病害处理、坡改平。	

编制：张扬

复核：梅芳彬

路口现状分析及处治方案一览表

项目名称：正阳县2026年普通国省道穿村过镇平交路口治理项目

序号	乡镇	村	路线	桩号	类型	路口分类	主路情况及现有设施	主路处置方案	被交道路况及现有设施	被交道处置方案	备注
省级编号5886	汝南埠镇	魏龚村	S333	K52+873	十字	伤亡路口	沥青双向双车道，标线模糊、安全设施欠缺	补充主路十字型交叉警告标志、注意行人标志、黄闪灯，补充道路中心标线，道路边线、停止线、人行横道标线、人行横道预警标识、横向减速标线；	北侧3.5m水泥良好，无安全设施；南侧3.5m水泥路面破损，有积水、无安全设施	1、北侧被交道设置电子哨兵、减速丘标志、停车让行标志；设置减速丘、停止线、橡胶减速带；路面病害处理；2、南侧被交道设置电子哨兵、减速丘标志、停车让行标志；设置减速丘、停止线、橡胶减速带；路面病害处理；	
省级编号5887	新阮店乡	罗庄村	S333	K66+965	T型	伤亡路口	沥青双向双车道，标线模糊、已有道口标柱和T型交叉标志警告标志（单柱式）	补充主路T型交叉警告标志、注意行人标志、黄闪灯，补充道路中心标线，道路边线、停止线、人行横道标线、人行横道预警标识、横向减速标线；	3.5m水泥路面良好，无安全设施	1、被交道设置电子哨兵、减速丘标志、停车让行标志；2、设置减速丘、停止线、橡胶减速带；3、修剪绿植通视三角区，4、双侧各设置护栏28米。	
省级编号5888	汝南埠镇	前龚村	S533	K7+164	十字	伤亡路口	沥青双向双车道，标线模糊、已有道口标柱	补充主路十字交叉警告标志、注意行人标志、黄闪灯，补充道路中心标线，道路边线、停止线、人行横道标线、人行横道预警标识、横向减速标线；	南侧4m水泥路面轻微破损，已有广角镜、护栏和停车让行标志，北侧3.5m水泥路面良好，无安全设施；	1、南侧被交道设置电子哨兵、减速丘标志；设置减速丘、停止线、橡胶减速带；路面病害处理。2、北侧被交道设置电子哨兵、减速丘标志、停车让行标志；设置减速丘、停止线、橡胶减速带；	

编制：张扬

复核：梅芳彬

平交路口治理工程量信息表

工程名称：正阳县2026年普通国省道穿村过镇平交路口治理项目

基础信息							主要增设工程量														
							通视三角区障碍物清除														
路口分类	省级编号	路口名称	主路路线编号	主路桩号	被交道路车道数	交叉类型	通视三角区绿植灌木移除	通视三角区绿植乔木移除	通视三角区拆除简易房	通视三角区拆除广告牌(个)	支路引道纵坡调整(处)	单柱式标志牌(个)	悬臂式标志牌(个)	道口标柱(个)	普通热熔标线(㎡)	振动减速标线(㎡)	黄闪灯(个)	橡胶减速带(丘)(m)	凸面镜(个)	防撞桶(个)	波形梁护栏(m)	道路预警设施(套)	其它设施
一般路口	省级编号5841	大鲁村	S213	K358+671	1	T型	100	6			1	2	2		136.01	40.5	2	4					
一般路口	省级编号5842	周湾村	S213	K363+726	2	十字						2	2	4	213.14	74.25	2						
一般路口	省级编号5843	邱店村	S213	K345+145	2	T型						1	2		170.8	59.4	2						
一般路口	省级编号5844	新寺	S213	K346+014	1	T型					1	2	2		136.01	40.5	2	4					
一般路口	省级编号5845	老店	S213	K354+334	1	十字	100	6				2	2	8	142.8	40.5	2	6					
一般路口	省级编号5846	板桥村	S213	K349+745	1	T型						2	2		184.88	56.7	2						
一般路口	省级编号5847	十二里湾	S213	K343+484	2	十字	400	15	20		1	2	2		178.65	59.4	2	4					
一般路口	省级编号5848	河湾村	S218	K339+689	1	T型	200	7		1		2	2		89.45	40.5	2	4					
一般路口	省级编号5849	吴岗	S218	K302+877	2	T型						1		4	163.38	60.75	3						
一般路口	省级编号5850	夏庄村	S218	K344+915	2	T型	250	3				2	2	4	185.98	58.05	2						
一般路口	省级编号5851	台天村	S218	K335+970	1	T型					1	1	2		328.11	81	2	5.5					
一般路口	省级编号5852	台天村	S218	K335+203	1	T型						2	2		327.37	81	2	4					
一般路口	省级编号5853	小李村	S218	K358+700	4	T型							3		128.16	40.5	3						
一般路口	省级编号5854	中心庙村	S218	K318+350	1	十字						4	2		128.09	40.5	2	7			28		
一般路口	省级编号5855	王寨村	S218	K348+361	1	十字	300	30			2	4	2		92.84		2	7.5					
一般路口	省级编号5856	宋店村	S226	K60+464	1	十字					1	4	2	4	339.77	81	2	7.5		4			
一般路口	省级编号5857	王楼村	S226	K67+697	1	十字						4	2		340.65	81	2	8.5		4			
一般路口	省级编号5858	黄屯村	S226	K63+185	1	T型						2	2		323.44	81	2	5		4			
一般路口	省级编号5859	马庄村	G230	K2202+286	1	T型					1	2	2		84.99	40.5	2	3.5					
一般路口	省级编号5860	张楼村	S333	K94+200	2	十字					1	3	2		183.83	60.75	2	3.5	2				
一般路口	省级编号5861	梁楼村	S333	K92+097	1	T型						1	2		141.56	40.5	2	4.5	1				
一般路口	省级编号5862	屈庙村	S333	K96+773	1	十字	200	10			2	3	2		148.61	40.5	2	7	2				
一般路口	省级编号5863	诸葛村	S333	K95+452	1	十字					1	4	2		148.88	40.5	2	7.5	2				
合计：							1550	77		1	12	52	45	24	4317.4	1239.3	48	93	7	12	28	0	

编制：丁子利

复核：张扬

平交路口治理工程量信息表

工程名称：正阳县2026年普通国省道穿村过镇平交路口治理项目

基础信息							主要增设工程量															
							通视三角区障碍物清除															
路口分类	省级编号	路口名称	主路路线编号	主路桩号	被交道路车道数	交叉类型	通视三角区绿植灌木移除	通视三角区绿植乔木移除	通视三角区拆除简易房	通视三角区拆除广告牌(个)	支路引道纵坡调整(处)	单柱式标志牌(个)	悬臂式标志牌(个)	道口标柱(个)	普通热熔标线(㎡)	振动减速标线(㎡)	黄闪灯(个)	橡胶减速带(丘)(m)	凸面镜(个)	防撞桶(个)	波形梁护栏(m)	道路预警设施(套)	其它设施
一般路口	省级编号5864	王老村	G230	K2200+557	1	十字						4	2	4	143.6	40.5	2	7.5					
一般路口	省级编号5865	韩庄村	S333	K97+487	1	T型						1	2	4	141.56	40.5	2	4.5	1				
一般路口	省级编号5866	陈冲村	S333	K57+572	1	T型						2	2	1	85.25	40.5	2	4			28		
一般路口	省级编号5867	付庄村	S218	K316+896	1	T型					1	1	2		84.99	40.5	2	3.5					
一般路口	省级编号5868	贺寨村	S333	K64+715	1	T型					1	1	2		85.25	40.5	2	4	1		56		
一般路口	省级编号5869	山头村	G230	K2175+876	1	T型	250	10			1	2		2	84.99	40.5	2	3.5	1				
一般路口	省级编号5870	大翁村	G230	K2209+430	1	T型					1	1	2		84.99	40.5	2	3.5					
一般路口	省级编号5871	黄庄村	G230	K2214+052	1	T型						2	2	2	85.72	40.5	2	5					
一般路口	省级编号5872	化庄村	G230	K2172+952	1	T型	500	8				1	2		84.99	40.5	2	3.5	1		56		
一般路口	省级编号5873	小苏庄	G230	K2197+909	1	T型						1	2		136.28	40.5	2	4.5	1				
一般路口	省级编号5874	宋店村	S226	K60+763	2	十字						4	2	8	389.64	97.2	3	5	1	4			
一般路口	省级编号5875	王楼村	S226	K66+297	1	十字	400	20			2	4	2		340.77	81	2	9		4			
一般路口	省级编号5876	王楼村	S226	K67+273	2	十字						3	2	4	389.64	97.2	2	5		4			
一般路口	省级编号5877	宋店村	S226	K63+783	2	T型						2	2	4	381.32	97.2	3		1	4			
一般路口	省级编号5878	熊李村	G230	K2205+094	1	T型					1	1	1		84.99	40.5	2	3.5					
一般路口	省级编号5879	王勿桥	G230	K221+247	2	T型						4	2		184.84	56.7	3	4				1	
一般路口	省级编号5880	万马村	G230	K2191+557	1	T型					1	1	2	2	136.28	40.5	2	4.5					
一般路口	省级编号5881	王牌村	G230	K2188+714	1	T型						2	2	2	146.75	40.5	2	3.5					
一般路口	省级编号5882	余楼村	S533	K5+152	1	十型	200	18			2	2	2	4	143.6	40.5	2	7.5					
一般路口	省级编号5883	汝南埠街	S533	K10+745	1	T型					1	2	2	4	131	40.5	2	4.5					
一般路口	省级编号5884	王寨村	S218	K352+198	1	十字						3	2		144.25	40.5	2	8.5					
伤亡路口	省级编号5885	漫塘村	S218	K365+076	1	T型					1	1	2	4	136.01	40.5	2	4					
伤亡路口	省级编号5886	魏龚村	S333	K52+873	1	十字	300	8				4	2		143.33	40.5	2	7				2	
小计：							1650	64		0	12	49	43	45	3770.04	1158.3	49	109.5	7	16	140	3	
合计：							3200	141		1	24	101	88	69	8087.44	2397.6	97	202.5	14	28	168	3	

编制：丁子利

复核：张扬

平交路口治理工程量信息表

工程名称：正阳县2026年普通国省道穿村过镇平交路口治理项目

基础信息							主要增设工程量																
							通视三角区障碍物清除																
路口分类	省级编号	路口名称	主路路线编号	主路桩号	被交道路车道数	交叉类型	通视三角区绿植灌木移除	通视三角区绿植乔木移除	通视三角区拆除简易房	通视三角区拆除广告牌(个)	支路引道纵坡调整(处)	单柱式标志牌(个)	悬臂式标志牌(个)	道口标柱(个)	普通热熔标线(㎡)	振动减速标线(㎡)	黄闪灯(个)	橡胶减速带(丘)(m)	凸面镜(个)	防撞桶(个)	波形梁护栏(m)	道路预警设施(套)	其它设施
伤亡路口	省级编号5887	罗庄村	S333	K66+965	1	T型	200	10				2	2		135.75	40.5	2	3.5			56	1	
伤亡路口	省级编号5888	前龚村	S533	K7+164	1	十字型						3	2		138.76	40.5	2	7.5				2	
小计：							200	10	0	0	0	5	4	0	274.51	81	4	11	0	0	56	3	
合计：							4950	228	0	1	25	106	92	69	8361.95	2478.6	101	213.5	14	28	224	6	

编制：丁子利

复核：张扬

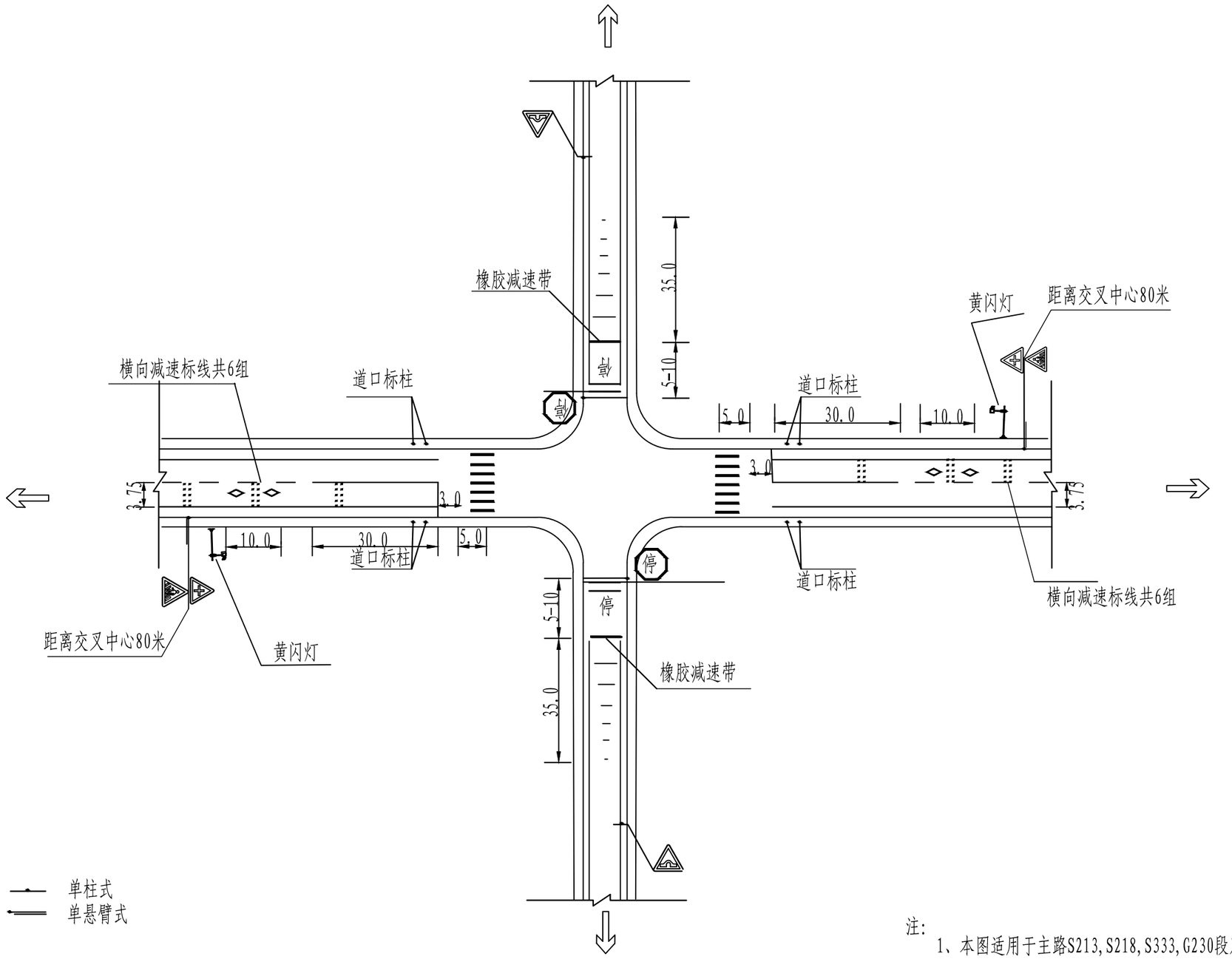

图例：
单柱式
单悬臂式

注：

1、本图适用于主路S213,S218,S333,G230段双向两车道，被交道为单车道路段的交叉口综合处置。

2、本图作示意用，根据现场调查情况参照图中设置完善路口安全设施设置，具体设置情况详见工程量表格。

3、对于各别视距不足又改善手段受限的路口，设置凹面镜，图中不在显示，详见工程量表格。

驻马店市达远路桥勘察设计院	正阳县2026年普通国省道穿村过镇平交路口治理项目	交叉口综合处置通用图（一）	设计	丁子利	复核	张扬	审核	梅芳彬	图号	

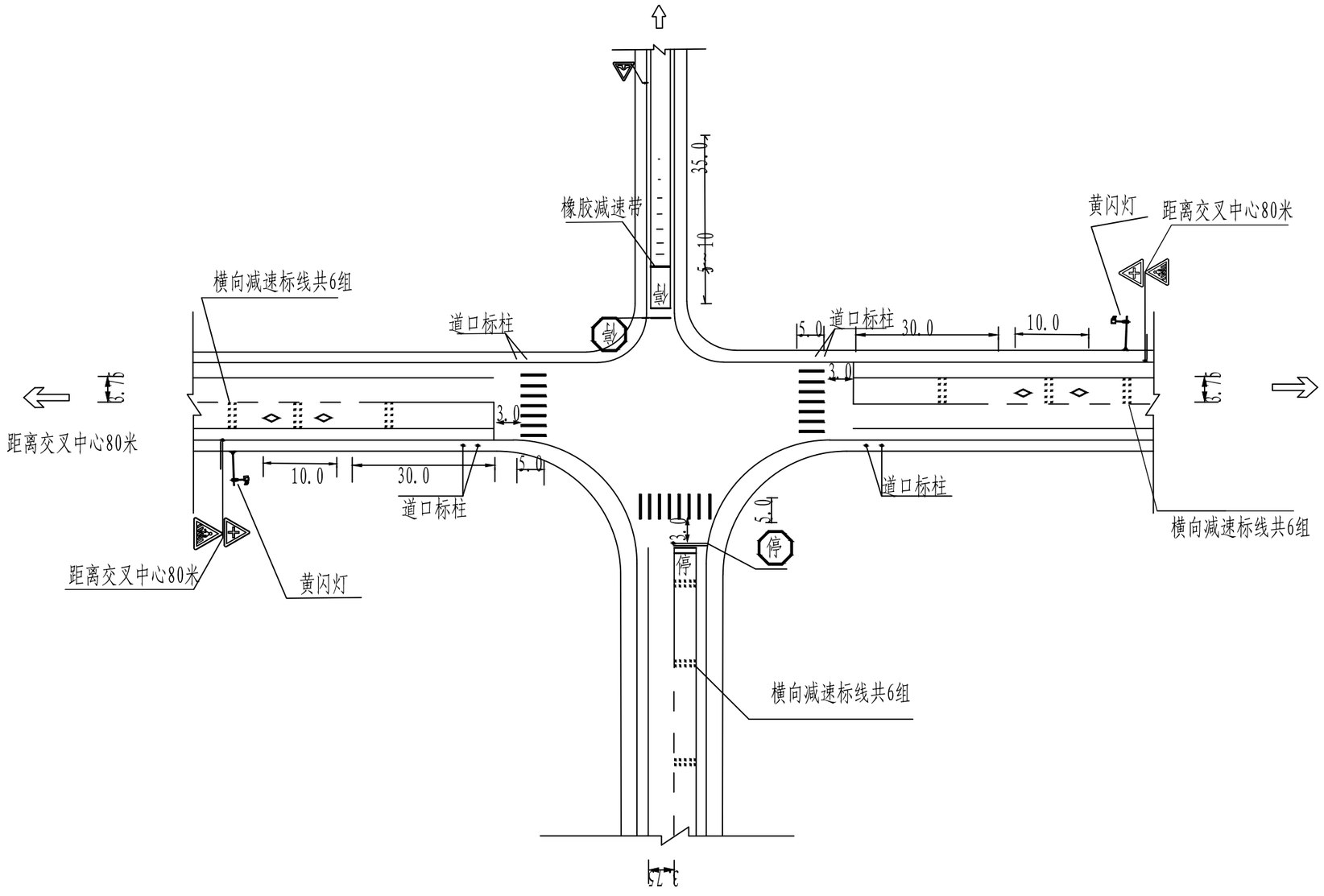

图例：
单柱式
单悬臂式

注：

1、本图适用于主路S333 K94+200处为双向两车道，被交道路段为双向两车道十字型的交叉口综合处置。

2、本图作示意用，根据现场调查情况参照图中设置完善路口安全设施设置，具体设置情况详见工程量表格。

3、对于各别视距不足又改善手段受限的路口，设置凸面镜，图中不在显示，详见工程量表格。

驻马店市达远路桥勘察设计院	正阳县2026年普通国省道穿村过镇平交路口治理项目	交叉口综合处置通用图（二）	设 计	丁子利	复 核	张扬	审 核	梅芳彬	图 号	

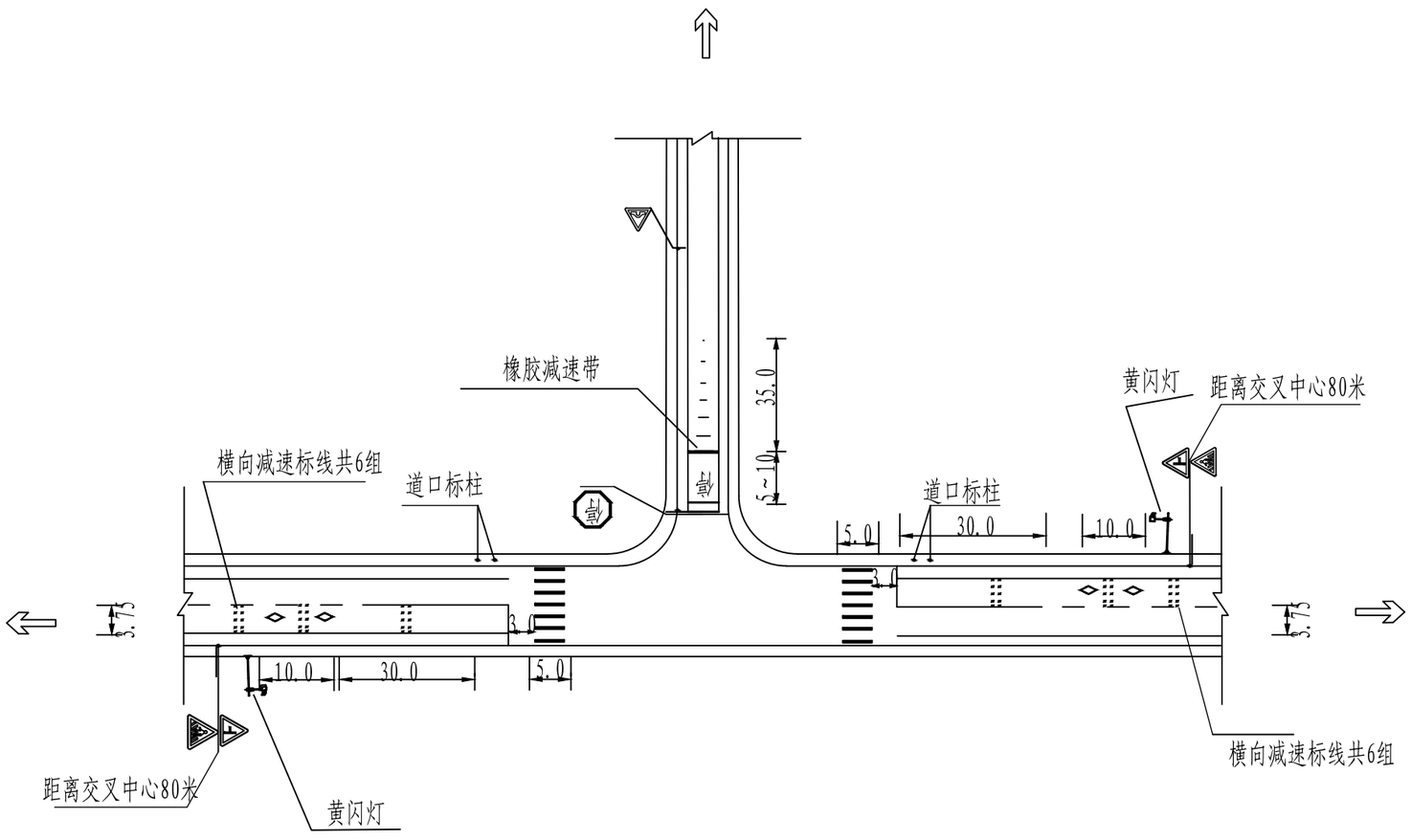

图例：
- 单柱式
- 单悬臂式

注：
1、本图适用于主路S213,S218,S333段双向两车道，被交道为T型单车道路段的交叉口综合处置.
2、本图作示意用，根据现场调查情况参照图中设置完善路口安全设施设置，具体设置情况详见工程量表格。
3、对于各别视距不足又改善手段受限的路口，设置凸面镜，图中不再显示，详见工程量表格。

驻马店市达远路桥勘察设计院	正阳县2026年普通国省道穿村过镇平交路口治理项目	交叉口综合处置通用图（三）	设计	丁子利	复核	张扬	审核	梅芳彬	图号	

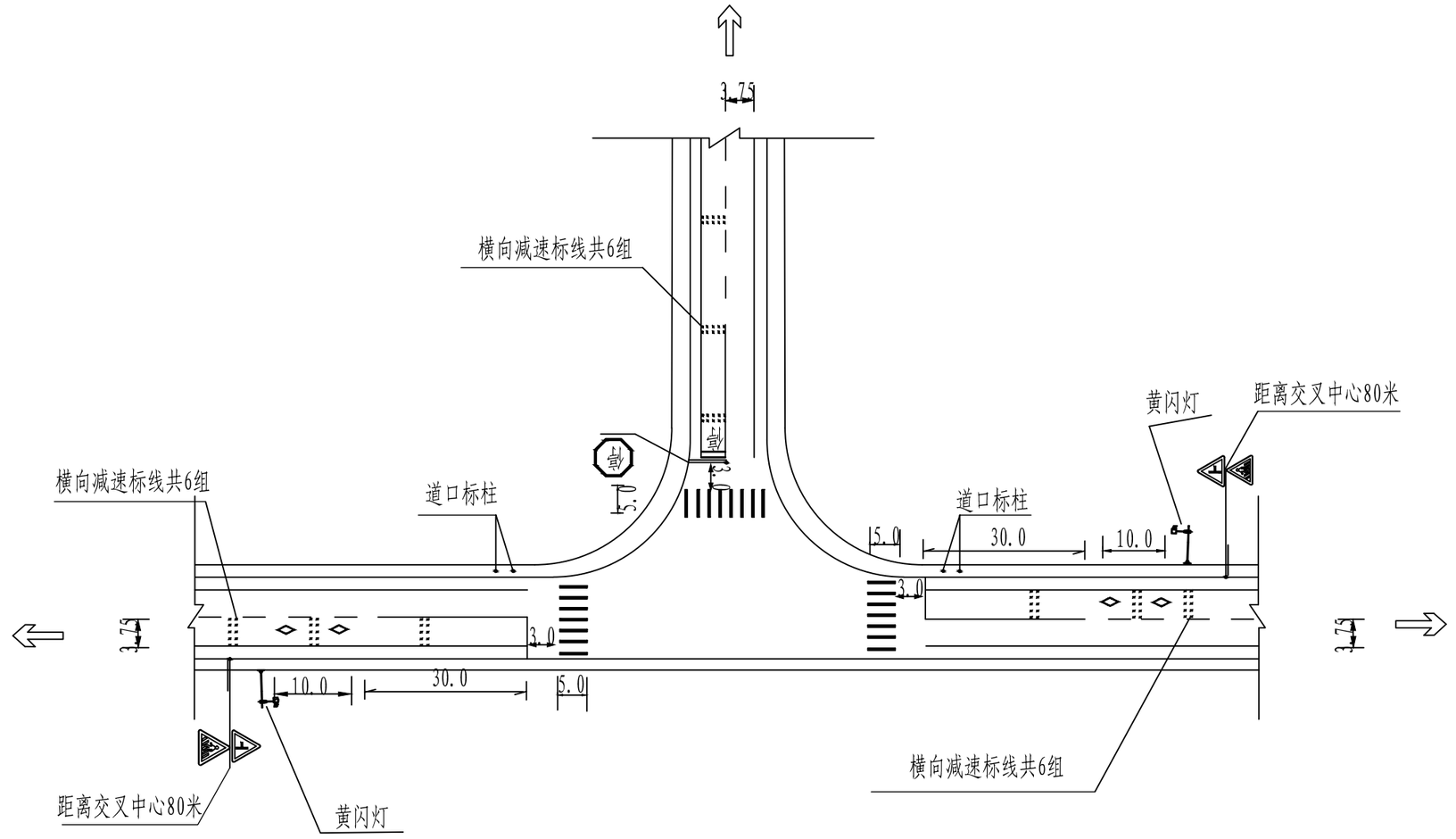

图例：
- 单柱式
- 单悬臂式

注：

1、本图适用于主路S213,S218,G230段两车道,被交道为两车道T型的交叉口综合处置。

2、本图作示意用，根据现场调查情况参照图中设置完善路口安全设施设置，具体设置情况详见工程量表格。

3、对于各别视距不足又改善手段受限的路口，设置凸面镜，图中不在显示，详见工程量表格。

驻马店市达远路桥勘察设计院	正阳县2026年普通国省道穿村过镇平交路口治理项目	交叉口综合处置通用图（四）	设 计	丁子利	复 核	张扬	审 核	梅芳彬	图 号	

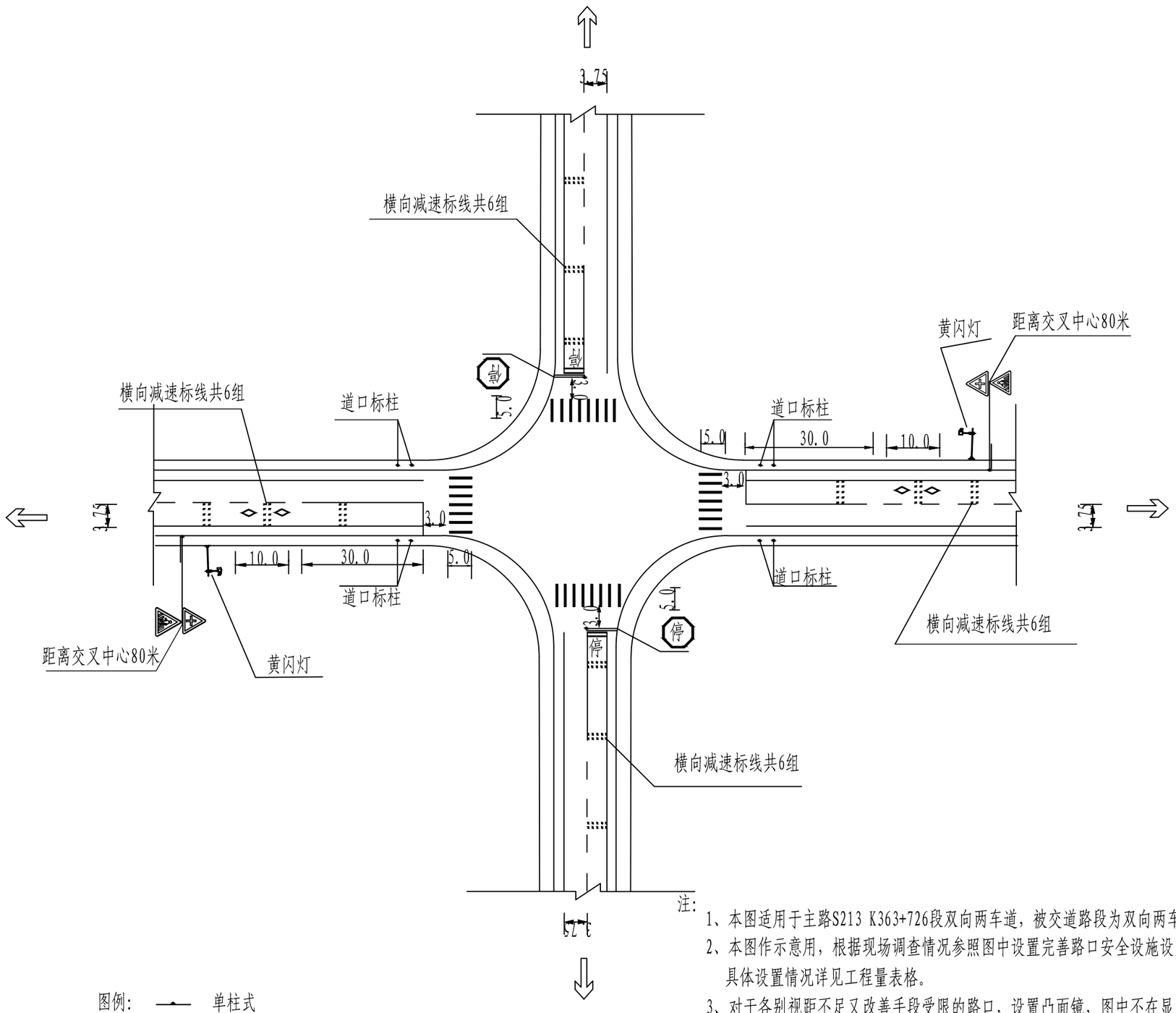

图例：
- 单柱式
- 单悬臂式

注：

1、本图适用于主路S213 K363+726段双向两车道，被交道路段为双向两车道T型的交叉口综合处置。

2、本图作示意用，根据现场调查情况参照图中设置完善路口安全设施设置，具体设置情况详见工程量表格。

3、对于各别视距不足又改善手段受限的路口，设置凸面镜，图中不在显示，详见工程量表格。

驻马店市达远路桥勘察设计院	正阳县2026年普通国省道穿村过镇平交路口治理项目	交叉口综合处置通用图（五）	设 计	丁子利	复 核	张扬	审 核	梅芳彬	图 号	

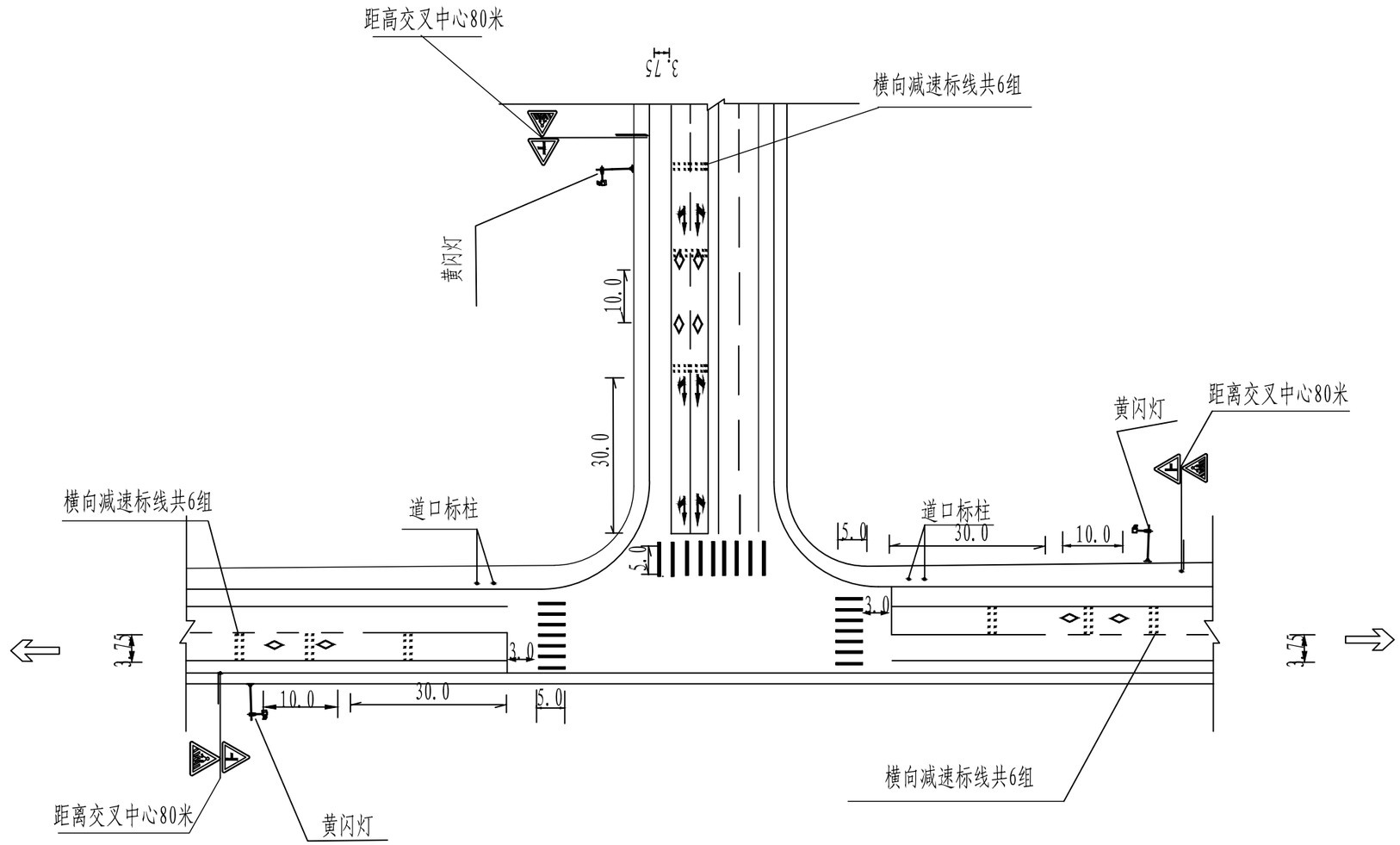

图例：
单柱式
单悬臂式

注：
1、本图适用于主路S213 K363+726处双向两车道，被交道路段为四车道T型的交叉口综合处置。
2、本图作示意用，根据现场调查情况参照图中设置完善路口安全设施设置，具体设置情况详见工程量表格。
3、对于各别视距不足又改善手段受限的路口，设置凸面镜，图中不在显示，详见工程量表格。

驻马店市达远路桥勘察设计院	正阳县2026年普通国省道穿村过镇平交路口治理项目	交叉口综合处置通用图（六）	设 计	丁子利	复 核	张扬	审 核	梅芳彬	图 号	

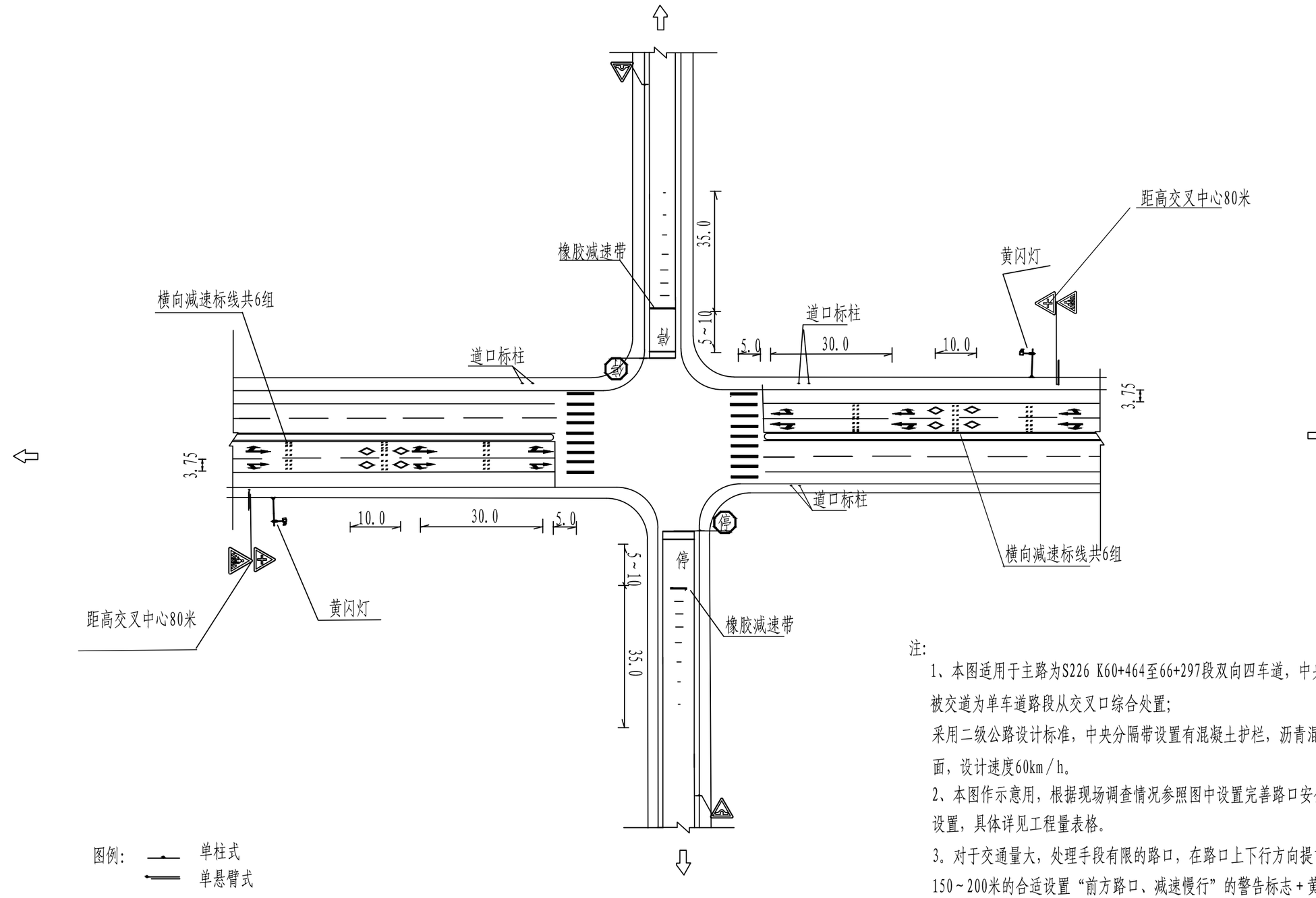

注:

1、本图适用于主路为S226 K60+464至66+297段双向四车道，中央分隔世开口，被交道为单车道路段从交叉口综合处置;

采用二级公路设计标准，中央分隔带设置有混凝土护栏，沥青混凝土路面，设计速度60km/h。

2、本图作示意用，根据现场调查情况参照图中设置完善路口安全设施设置，具体详见工程量表格。

3。对于交通量大，处理手段有限的路口，在路口上下行方向提前150~200米的合适设置“前方路口、减速慢行”的警告标志+黄闪灯采用单悬臂式支持形式。图中不再显示，具体详见工程量表格。

驻马店市达远路桥勘察设计院	正阳县2026年普通国省道穿村过镇平交路口治理项目	交叉口综合处置通用图（七）	设计	丁子利	复核	张扬	审核	梅芳彬	图号	

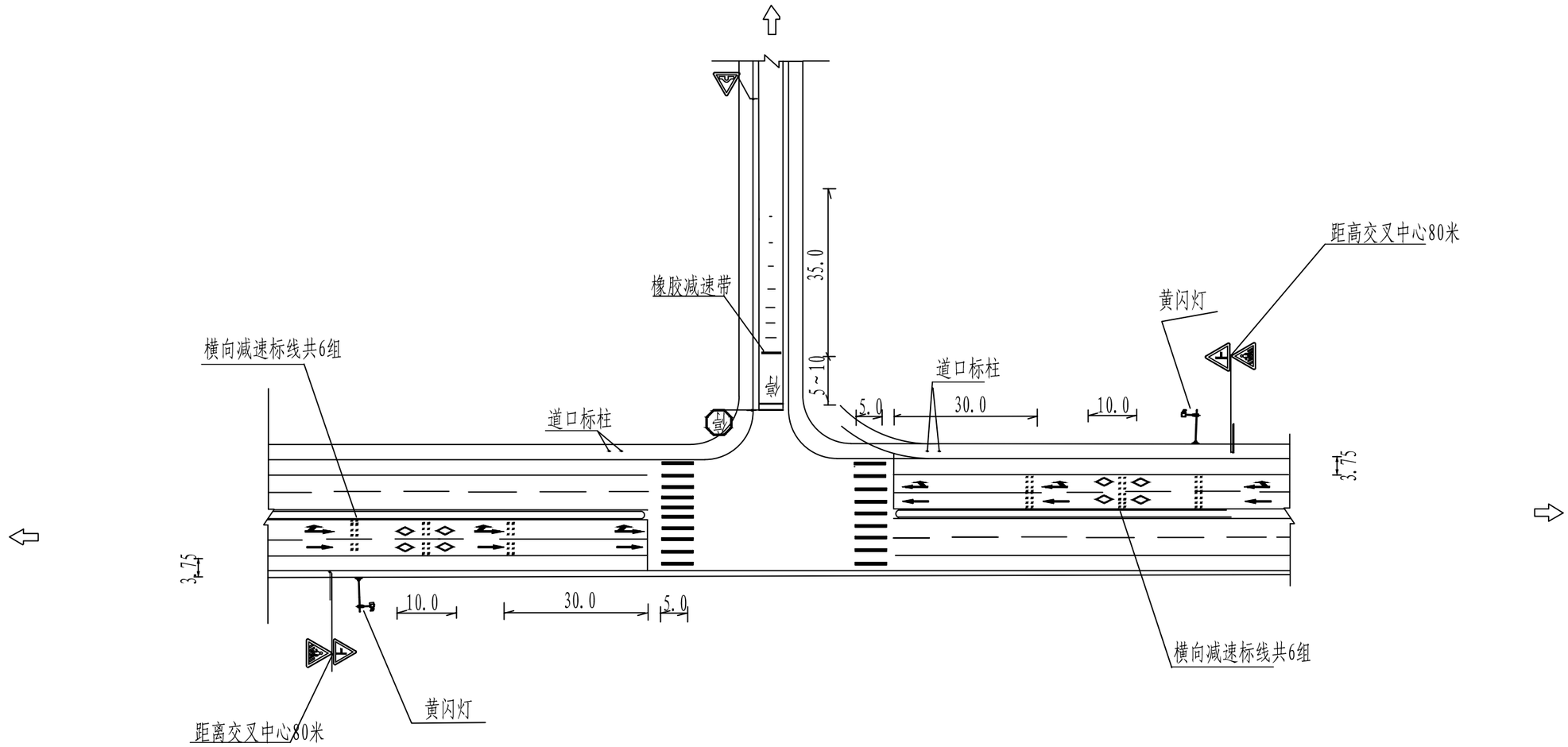

图例：
单柱式
单悬臂式

注：

1、本图适用于主路为S226 K63+185处双向四道，中央分隔世开口，被交道为单车道路段从交叉口综合处置；采用二级公路设计标准，中央分隔带设置有混凝土护栏，沥青混凝土路面，设计速度60km/h。

2、本图作示意用，根据现场调查情况参照图中设置完善路口安全设施设置，具体详见工程量表格。

3。对于交通量大，处理手段有限的路口，在路口上下行方向提前150~200米的合适设置“前方路口、减速慢行”的警告标志+黄闪灯采用单悬臂式支持形式。图中不再显示，具体详见工程量表格。

驻马店市达远路桥勘察设计院	正阳县2026年普通国省道穿村过镇平交路口治理项目	交叉口综合处置通用图（八）	设 计	丁子利	复 核	张扬	审 核	梅芳彬	图 号	

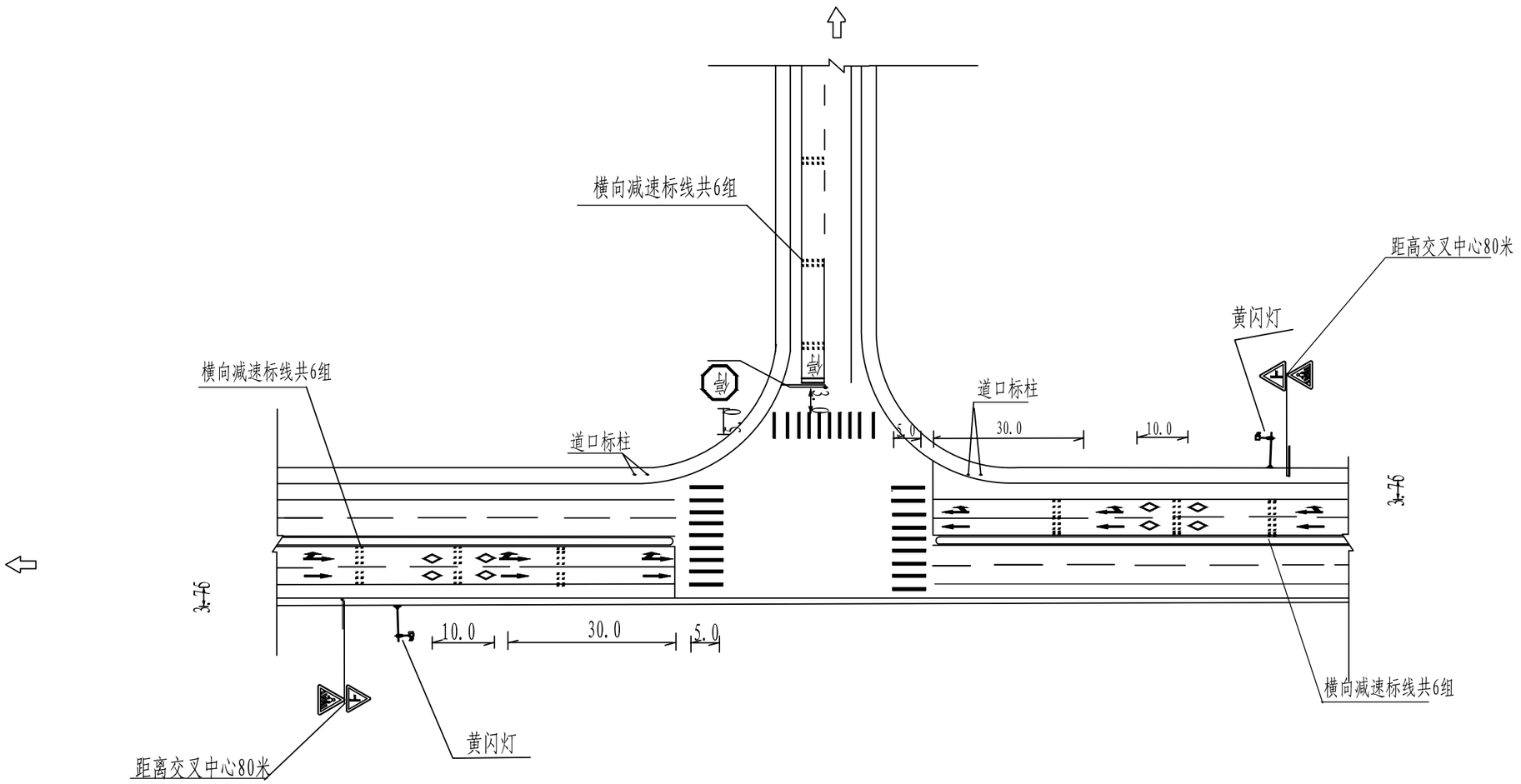

图例：
单柱式
单悬臂式

注：

1、本图适用于主路为S226 K63+783处双向四车道，中央分隔世开口，被交道为单车道路段从交叉口综合处置；采用二级公路设计标准，中央分隔带设置有混凝土护栏，沥青混凝土路面，设计速度60km／h。

2、本图作示意用，根据现场调查情况参照图中设置完善路口安全设施设置，具体详见工程量表格。

3。对于交通量大，处理手段有限的路口，在路口上下行方向提前150～200米的合适设置“前方路口、减速慢行”的警告标志＋黄闪灯采用单悬臂式支持形式。图中不再显示，具体详见工程量表格。

驻马店市达远路桥勘察设计院	正阳县2026年普通国省道穿村过镇平交路口治理项目	交叉口综合处置通用图（九）	设 计	丁子利	复 核	张扬	审 核	梅芳彬	图 号	

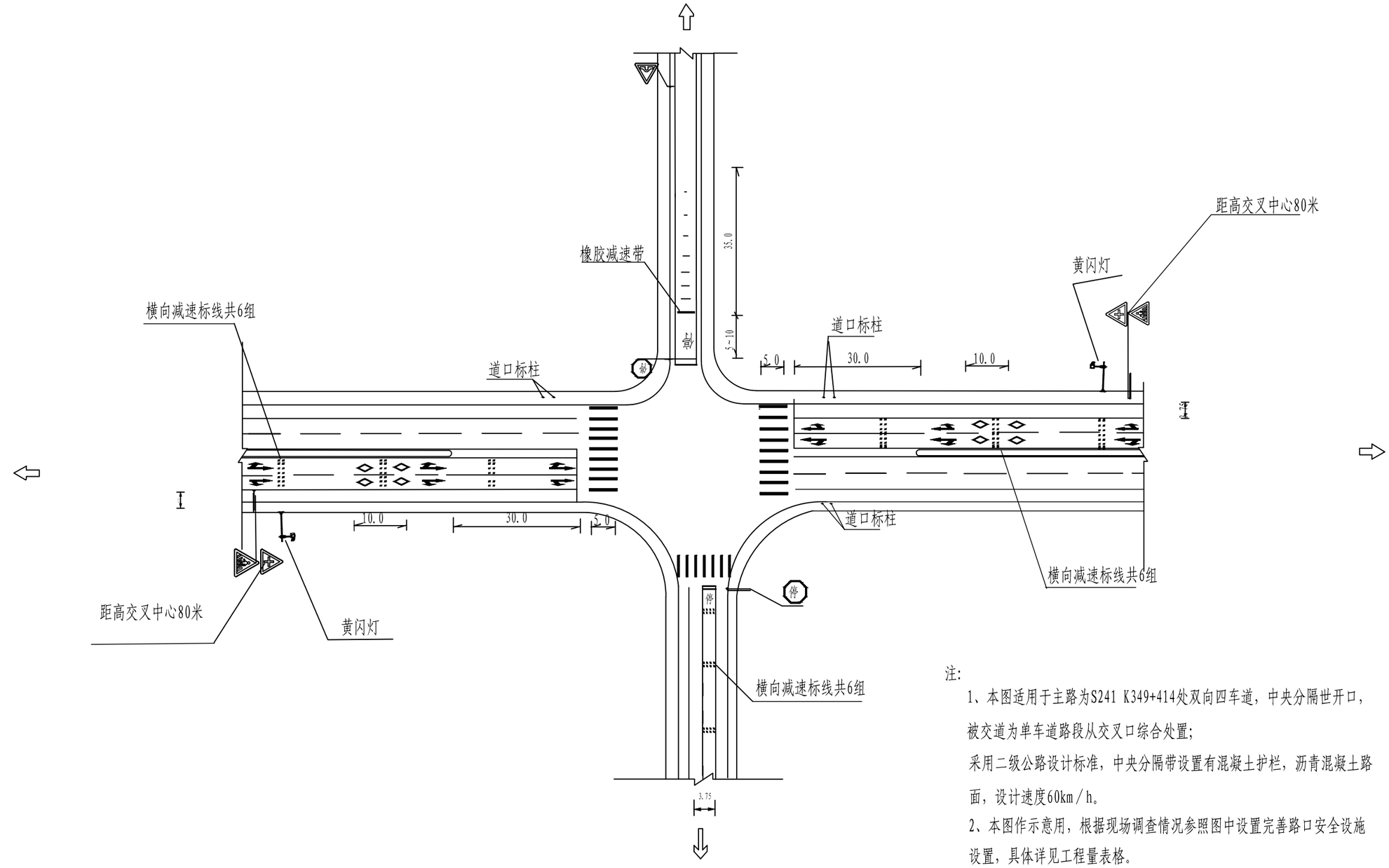

图例：
- 单柱式
- 单悬臂式

注：

1、本图适用于主路为S241 K349+414处双向四车道，中央分隔世开口，被交道为单车道路段从交叉口综合处置；

采用二级公路设计标准，中央分隔带设置有混凝土护栏，沥青混凝土路面，设计速度60km／h。

2、本图作示意用，根据现场调查情况参照图中设置完善路口安全设施设置，具体详见工程量表格。

3。对于交通量大，处理手段有限的路口，在路口上下行方向提前150~200米的合适设置“前方路口、减速慢行”的警告标志+黄闪灯采用单悬臂式支持形式。图中不再显示，具体详见工程量表格。

驻马店市达远路桥勘察设计院	正阳县2026年普通国省道穿村过镇平交路口治理项目	交叉口综合处置通用图（十）	设 计	丁子利	复 核	张扬	审 核	梅芳彬	图 号	



图例：
- 单柱式
- 单悬臂式

注：

1、本图适用于王勿桥乡黄庄村G230段桩号为K2214+052双向两车道的路段，被交道为单车道路段的交叉口综合处置。

2、本图作示意用，根据现场调查情况参照图中设置完善路口安全设施设置，具体设置情况详见工程量表格。

3、对于交通量大，处理手段有限的路口，在路口上下行方向提前80米的合适设置警告标志采用单悬臂支持形式，具体详见工程量表。

4、图中交通标志、标线设置与施划，严格按照国家标准《道路交通标志和标线》（GB 5768.2～GB 5768.3）相关条文要求执行。

驻马店市达远路桥勘察设计院	正阳县2026年普通国省道穿村过镇平交路口治理项目	省级编号5817国道G230 王勿桥乡黄庄村一般路口综合处置图	设 计	丁子利	复 核	张扬	审 核	梅芳彬	图 号	



图例：　　单柱式

　　单悬臂式

注：

1、本图适用于新阮店乡罗庄村S333段桩号为K66+965双向两车道的路段，被交道为单车道路段的交叉口综合处置。

2、本图作示意用，根据现场调查情况参照图中设置完善路口安全设施设置，具体设置情况详见工程量表格。

3、对于交通量大，处理手段有限的路口，在路口上下行方向提前80米的合适设置警告标志采用单悬臂支持形式，具体详见工程量表。

4、图中交通标志、标线设置与施划，严格按照国家标准《道路交通标志和标线》（GB 5768.2～GB 5768.3）相关条文要求执行。

驻马店市达远路桥勘察设计院	正阳县2026年普通国省道穿村过镇平交路口治理项目	省级编号5887省道S333 新阮店乡罗庄村伤亡路口综合处置图	设 计	丁子利	复 核	张扬	审 核	梅芳彬	图 号	

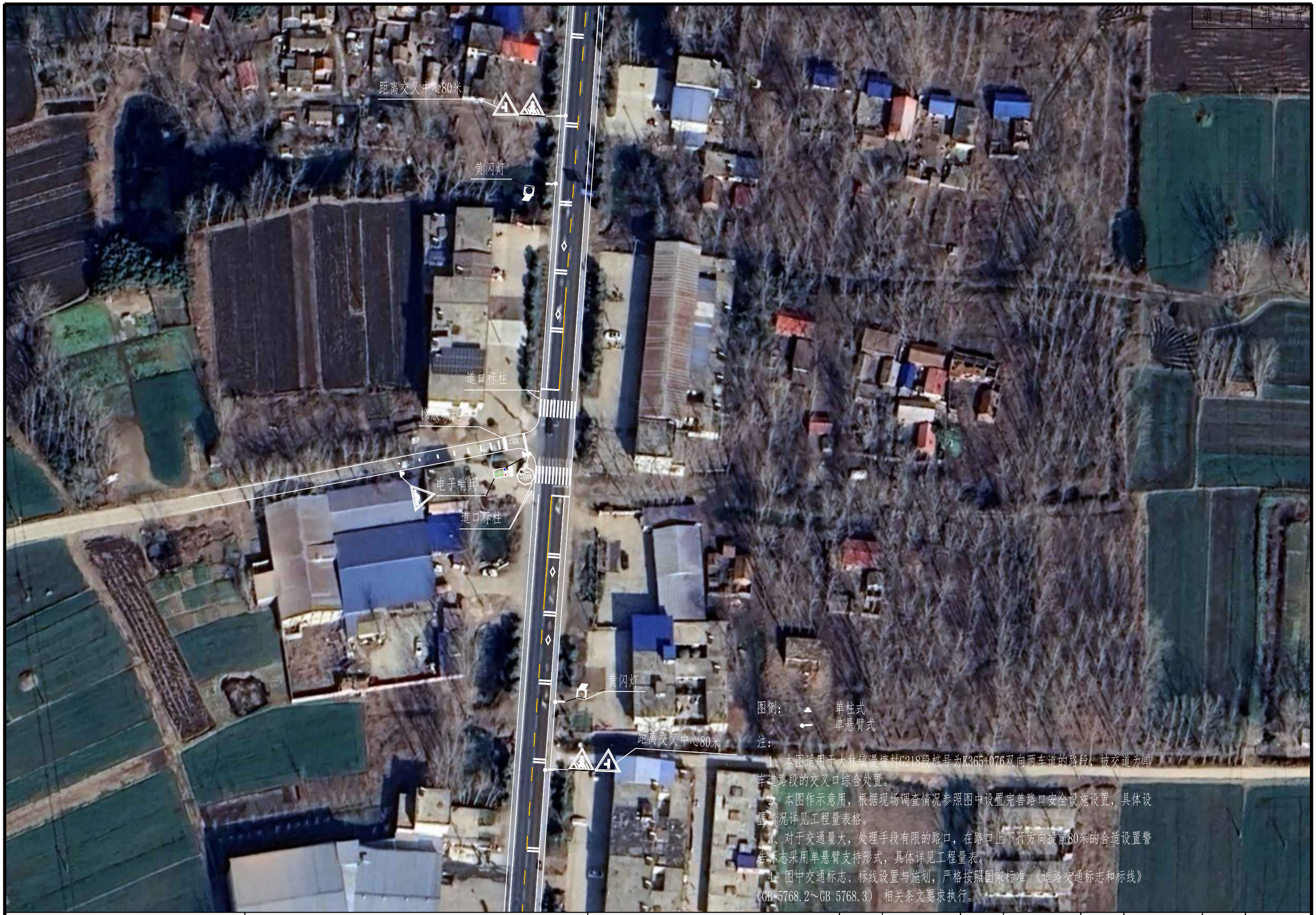

图例：
- 单柱式
- 单悬臂式

注：

1、本图适用于大林镇漫塘村G218段桩号为K365+076双向两车道的路段，被交道为单车道路段的交叉口综合处置。

2、本图作示意用，根据现场调查情况参照图中设置完善路口安全设施设置，具体设置情况详见工程量表格。

3、对于交通量大，处理手段有限的路口，在路口上下行方向提前80米的合适设置警告标志采用单悬臂支持形式，具体详见工程量表。

4、图中交通标志、标线设置与施划，严格按照国家标准《道路交通标志和标线》（GB 5768.2～GB 5768.3）相关条文要求执行。

驻马店市达远路桥勘察设计院	正阳县2026年普通国省道穿村过镇平交路口治理项目	省级编号5885省道S218 大林镇漫塘村伤亡路口综合处置图	设 计	丁子利	复 核	张扬	审 核	梅芳彬	图 号	



图例：
- 单柱式
- 单悬臂式

注：

1、本图适用于汝南埠镇前龚村G5338段桩号为K7+164双向两车道的路段，被交道为单车道路段的交叉口综合处置。

2、本图作示意用，根据现场调查情况参照图中设置完善路口安全设施设置，具体设置情况详见工程量表格。

3、对于交通量大，处理手段有限的路口，在路口上下行方向提前80米的合适设置警告标志采用单悬臂支持形式，具体详见工程量表。

4、图中交通标志、标线设置与施划，严格按照国家标准 《道路交通标志和标线》（GB 5768.2～GB 5768.3） 相关条文要求执行。

驻马店市达远路桥勘察设计院	正阳县2026年普通国省道穿村过镇平交路口治理项目	省级编号5883省道S533 汝南埠镇前龚村伤亡路口综合处置图	设 计	丁子利	复 核	张扬	审 核	梅芳彬	图 号



图例：　单柱式
　　单悬臂式

注：

1、本图适用于王勿桥乡王勿桥村G230段桩号为K2212+470双向两车道的路段，被交道为一个双车道、一个单车道路段的交叉口综合处置。

2、本图作示意用，根据现场调查情况参照图中设置完善路口安全设施设置，具体设置情况详见工程量表格。

3、对于交通量大，处理手段有限的路口，在路口上下行方向提前80米的合适设置警告标志采用单悬臂支持形式，具体详见工程量表。

4、图中交通标志、标线设置与施划，严格按照国家标准《道路交通标志和标线》（GB 5768.2～GB 5768.3） 相关条文要求执行。

驻马店市达远路桥勘察设计院	正阳县2026年普通国省道穿村过镇平交路口治理项目	省级编号5879国道G230 王勿桥乡王勿桥村一般路口综合处置图	设 计	丁子利	复 核	张扬	审 核	梅芳彬	图 号	



注：

1、本图适用于汝南埠镇魏窦村S333段桩号为K52+873双向两车道的路段，被交道为单车道路段的交叉口综合处置。

2、本图作示意用，根据现场调查情况参照图中设置完善路口安全设施设置，具体设置情况详见工程量表格。

3、对于交通量大，处理手段有限的路口，在路口上下行方向提前80米的合适设置警告标志采用单悬臂支持形式，具体详见工程量表。

4、图中交通标志、标线设置与施划，严格按照国家标准《道路交通标志和标线》（GB 5768.2~GB 5768.3） 相关条文要求执行。

驻马店市达远路桥勘察设计院	正阳县2026年普通国省道穿村过镇平交路口治理项目	省级编号5886省道S333 汝南埠镇魏窦村伤亡路口综合处置图	设 计	丁子利	复 核	张扬	审 核	梅芳彬	图 号	

被交道病害处理工程数量一览表

项目名称：正阳县2026年普通国省道穿村过镇平交路口治理项目(G230)　　第 1 页，共 1 页

序号	省级编号	路口分类	中心桩号	乡村	被交道路编号	被交道类型	路基宽度(m)	路面宽度(m)	被交道路类型	交叉形式	交叉方向	被交道改建长度(m)	交叉角度(°)	被交路引道纵坡(%)	转弯半径r(m)	工程数量					挖土方 m^3	挖除原路面 m^3	备注
																乳化沥青粘层(m^2)	5cmAC-16C中粒式沥青混凝土(m^2)	18cm水泥稳定碎石(m^2)	18cm厚C30水泥混凝土(m^2)	40cm石渣垫层(m^2)			
1	省级编号5864	一般路口	K2200+557	王老村	CB47	村道	4.0	3.0	水泥路	十字	左	15	90	≤2	5/5				55.7			10.0	挖补换填
							5.5	4.5	水泥路		右	15	90	≤2	5/5				78.2			14.1	挖补换填
2	省级编号5871	一般路口	K2214+052	黄庄村	C568	村道	6	5	水泥路	T型	右	50	45	≤2	8			288.9	288.9	38.9	173.5	52.0	挖除换填加铺转角
3	省级编号5872	一般路口	K2172+952	化庄村	CA78	村道	4.5	3.5	水泥路	T型	右	20	90	≤2	5/5			80.7	183.1	10.7	55.0	32.9	挖除换填加铺转角
4	省级编号5873	一般路口	K2197+909	小苏庄	Y052	乡道	5.5	4.5	水泥路	T型	上	20	90	≤2	5/5			100.7	203.1	10.7	62.2	36.5	挖补换填加铺转角
5	省级编号5879	一般路口	K2212+470	王勿桥	X003	县道	7	6	水泥路	T型	右	45	45	≤2	7				299.8			54.0	挖除换填
6	省级编号5881	一般路口	K2188+714	王牌村	C478	村道	4.5	3.5	水泥路	T型	下	25	90	≤2	5/5			87.5	87.5		58.5	15.8	挖除换填加铺转角
			合计															557.8	1196.2	60.3	349.2	215.3	

编制：　　复核：

被交道纵坡调查工程数量一览表

项目名称：正阳县2026年普通国省道穿村过镇平交路口治理项目(G230)　　第 1 页，共 1 页

序号	省级编号	路口分类	中心桩号	乡村	被交道路名称	被交道路类型	路基宽度(m)	路面宽度(m)	被交道路类型	交叉形式	交叉方向	被交道改建长度(m)	交叉角度(°)	被交路引道纵坡(%)	转弯半径(m)	工程数量(m²)					石渣填方m³	培路肩m³	挖土方m³	挖除旧基层m³	挖除原路面m³	备注
																乳化沥青粘层(m²)	5cmAC-16C中粒式沥青混凝土(m²)	18cm水泥稳定碎石(m²)	18cm厚C30水泥混凝土(m²)	40cm石渣垫层(m²)						
1	省级编号5859	一般路口	K2202+286	马庄村	C551	村道	4.5	3.5	水泥路	T型	右	30	60	≤2	5/5			118.09	118.09	13.09	124.8	23	80.1	21.3	18.9	坡改平加铺转角
2	省级编号5869	一般路口	K2175+876	山头村	CA44	村道	5.5	4.5	水泥路	T型	右	50	90	≤2	5/5			235.73	235.73	10.73	427.5	38	143.2	42.4	40.5	坡改平加铺转角
3	省级编号5870	一般路口	K2209+430	大翁村	Y013	乡道	4.5	3.5	水泥路	T型	左	30	60	≤2	5/5			118.09	118.09	13.09	124.8	23	80.1	21.3	18.9	坡改平加铺转角
4	省级编号5878	一般路口	K2205+094	熊李村	C573	村道	4.5	3.5	水泥路	十字	右	40	45	≤2	5/5			159.63	159.63	19.63	270.4	30	108.5	28.7	25.2	坡改平加铺转角
5	省级编号5880	一般路口	K2191+557	万马村	Y017	乡道	5.5	4.5	水泥路	T型	上	35	90	≤2	5/5			168.23	168.23	10.73	194.3	27	102.7	30.3	28.4	坡改平加铺转角

被交道病害处理工程数量一览表

项目名称：正阳县2026年普通国省道穿村过镇平交路口治理项目(S213)　　第 1 页，共 1 页

序号	省级编号	路口分类	中心桩号	乡村	被交道路编号	被交道类型	路基宽度(m)	路面宽度(m)	被交道路类型	交叉形式	交叉方向	被交道改建长度(m)	交叉角度(°)	被交路引道纵坡(%)	转弯半径r(m)	工程数量					挖土方 m^3	挖除原路面 m^3	备注
																乳化沥青粘层(m^2)	5cmAC-16C中粒式沥青混凝土(m^2)	18cm水泥稳定碎石(m^2)	18cm厚C30水泥混凝土(m^2)	40cm石渣垫层(m^2)			
1	省级编号5842	一般路口	K363+726	周湾村	Y037	乡道	7.0	6.0	水泥路	十字	左	25	90	≤2	7/7			171.0	188.5	21.0	97.0	33.9	挖除换填加铺转角
							7.5	6.5	水泥路		右	35	90	≤2	7/7			248.5	266.0	21.0	135.7	47.9	挖除换填加铺转角
2	省级编号5843	一般路口	K345+145	邱店村	C101	村道	8	7	水泥路	T型	右		90	≤2	8/8			27.5	27.5	27.5	20.9		挖除换填加铺转角
3	省级编号5845	一般路口	K354+334	老店		其它	4.0	3.0	水泥路	十字	左	20	90	≤2	5/5			70.7	98.5	10.7	51.4	17.7	挖除换填加铺转角
							4.0	3.0	水泥路		右	20	90	≤2	5/5			70.7	98.5	10.7	51.4	17.7	挖除换填加铺转角
4	省级编号5846	一般路口	K349+745	板桥村	S334	省道	7	6	沥青路	T型	右	10	90	≤2	7/7	81.04	81.04	81.0				4.1	挖除换填加铺转角
			合计													81.0	81.0	669.5	678.9	91.0	356.3	121.3	

编制：高源　　复核：袁朝

被交道纵坡调查工程数量一览表

项目名称：正阳县2026年普通国省道穿村过镇平交路口治理项目(S213)　　第 1 页，共 1 页

序号	省级编号	路口分类	中心桩号	乡村	被交道路名称	被交道路类型	路基宽度(m)	路面宽度(m)	被交道路类型	交叉形式	交叉方向	被交道改建长度(m)	交叉角度(°)	被交路引道纵坡(%)	转弯半径(m)	工程数量(m²)					石渣填方m³	培路肩m³	挖土方m³	挖除旧基层m³	挖除原路面m³	备注
																乳化沥青粘层(m²)	5cmAC-16C中粒式沥青混凝土(m²)	18cm水泥稳定碎石(m²)	18cm厚C30水泥混凝土(m²)	40cm石渣垫层(m²)						
1	省级编号5841	一般路口	K358+671	大鲁村	Y035	乡道	5.0	4.0	水泥路	T型	左	40	60	≤2	5/5			173.09	173.09	13.09	179.2	30	110.7	31.2	28.8	坡改平加铺转角
2	省级编号5844	一般路口	K346+014	新寺	C110	村道	5.0	4.0	沥青路	T型	右	50	90	≤2	5/5	210.73	210.73	210.73		10.73	479.5	38	87.3	10.5	10.0	坡改平加铺转角
3	省级编号5847	一般路口	K343+484	十二里湾	C488	村道	8.0	7.0	水泥路	十字	左	10	90	≤2	5/5				70.00						12.6	挖补回填
							5.0	4.0	沥青路		右	50	90	≤2～3	5/5	210.7	210.73	210.73		10.73	514.5	38	134.2	37.9	36.0	坡改平加铺转角

被交道病害处理工程数量一览表

项目名称：正阳县2026年普通国省道穿村过镇平交路口治理项目(S218)　　第 1 页，共 1 页

序号	省级编号	路口分类	中心桩号	乡村	被交道路编号	被交道类型	路基宽度(m)	路面宽度(m)	被交道路类型	交叉形式	交叉方向	被交道改建长度(m)	交叉角度(°)	被交路引道纵坡(%)	转弯半径r(m)	工程数量					挖土方 m^3	挖除原路面 m^3	备注
																乳化沥青粘层(m^2)	5cmAC-16C中粒式沥青混凝土(m^2)	18cm水泥稳定碎石(m^2)	18cm厚C30水泥混凝土(m^2)	40cm石渣垫层(m^2)			
1	省级编号5850	一般路口	K344+915	夏庄村	S226	省道	7.5	6.5	沥青路	T型	右	10	60	≤2	7/7	90.65	90.65	90.7		25.7	38.0	4.5	挖除换填加铺转角
2	省级编号5852	一般路口	K335+203	台天村	C478	村道	5	4	水泥路	T型	左	25	45	≤2	5/5			119.6	213.1	19.6	77.9	38.3	挖除换填加铺转角
3	省级编号5854	一般路口	K318+350	中心庙村	C041	村道	4.0	3.0	水泥路	十字	左	25	60	≤2	5/5			87.1	113.5	12.1	63.2	20.4	挖除换填加铺转角
							5.0	4.0	水泥路		右	20	60	≤2	5/5			92.1	118.5	12.1	59.6	21.3	挖除换填加铺转角
4	省级编号5884	一般路口	K352+198	王寨村	Y027	乡道	5.0	4.0	水泥路	十字	左		60	≤2	7/7				25.7			4.6	挖除换填加铺转角
							6.0	5.0	水泥路		右		60	≤2	7/7				25.7			4.6	挖除换填加铺转角
			合计													90.7	90.7	389.5	496.3	69.5	238.7	93.9	

编制：高源　　复核：袁朝

被交道纵坡调查工程数量一览表

项目名称：正阳县2026年普通国省道穿村过镇平交路口治理项目(S218)　　第 1 页，共 1 页

序号	省级编号	路口分类	中心桩号	乡村	被交道路名称	被交道路类型	路基宽度(m)	路面宽度(m)	被交道路类型	交叉形式	交叉方向	被交道改建长度(m)	交叉角度(°)	被交路引道纵坡(%)	转弯半径(m)	工程数量(m²)					石渣填方m³	培路肩m³	挖土方m³	挖除旧基层m³	挖除原路面m³	备注
																乳化沥青粘层(m²)	5cmAC-16C中粒式沥青混凝土(m²)	18cm水泥稳定碎石(m²)	18cm厚C30水泥混凝土(m²)	40cm石渣垫层(m²)						
1	省级编号5848	一般路口	K339+689	河湾村		其它	5.0	4.0	水泥路	T型	右	30	90	≤2	5/5			130.73	130.73	10.73	113.4	23	83.8	23.5	21.6	坡改平加铺转角
2	省级编号5851	一般路口	K335+970	台天村	Y009	乡道	6.5	5.5	沥青路	T型	右	25	90	≤2	7/7	163.2	163.15	163.15		25.65	99.9	16	65.0	29.4	6.9	坡改平加铺转角
3	省级编号5855	一般路口	K348+361	王寨村	C172	村道	5.0	4.0	水泥路	十字	左	30	90	≤2～3	5/5			130.73	130.73	10.73	134.4	23	83.8	23.5	21.6	坡改平加铺转角
							4.5	3.5	水泥路		右	40	90	≤2～3	5/5			150.73	150.73	10.73	244.4	30	101.8	27.1	25.2	坡改平加铺转角
4	省级编号5867	一般路口	K316+896	付庄村	C285	村道	4.5	3.5	水泥路	T型	左	25	90	≤2	5/5			98.23	98.23	10.73	55.3	19	66.7	17.7	15.8	坡改平加铺转角
5	省级编号5885	伤亡路口	K365+076	漫塘村	S335	省道	5.0	4.0	水泥路	T型	左	25	90	≤2	5/5			110.73	110.73	10.73	59.5	19	71.2	19.9	18.0	坡改平加铺转角
			合计													163.2	163.15	784.3	621.2	79.3	706.8	129.8	472.1	141.2	109.0	

编制：[illegible]　　复核：[illegible]

被交道病害处理工程数量一览表

项目名称：正阳县2026年普通国省道穿村过镇平交路口治理项目(S226)　　第 1 页，共 1 页

序号	省级编号	路口分类	中心桩号	乡村	被交道路编号	被交道类型	路基宽度(m)	路面宽度(m)	被交道路类型	交叉形式	交叉方向	被交道改建长度(m)	交叉角度(°)	被交路引道纵坡(%)	转弯半径r(m)	工程数量					挖土方 m^3	挖除原路面 m^3	备注
																乳化沥青粘层(m^2)	5cmAC-16C中粒式沥青混凝土(m^2)	18cm水泥稳定碎石(m^2)	18cm厚C30水泥混凝土(m^2)	40cm石渣垫层(m^2)			
1	省级编号5857	一般路口	K67+697	王楼村	C516	村道	5.5	4.5	水泥路	十字	左	15	90	≤2	5/5				78.2			14.1	挖除换填加铺转角
							5.5	4.5	沥青路		右	15	90	≤2	5/5	78.23	78.23					3.9	挖除换填加铺转角

被交道纵坡调查工程数量一览表

项目名称：正阳县2026年普通国省道穿村过镇平交路口治理项目(S226)　　第 1 页，共 1 页

序号	省级编号	路口分类	中心桩号	乡村	被交道路名称	被交道路类型	路基宽度(m)	路面宽度(m)	被交道路类型	交叉形式	交叉方向	被交道改建长度(m)	交叉角度(°)	被交路引道纵坡(%)	转弯半径(m)	工程数量(m²)					石渣填方m³	培路肩m³	挖土方m³	挖除旧基层m³	挖除原路面m³	备注
																乳化沥青粘层(m²)	5cmAC-16C中粒式沥青混凝土(m²)	18cm水泥稳定碎石(m²)	18cm厚C30水泥混凝土(m²)	40cm石渣垫层(m²)						
1	省级编号5856	一般路口	K60+464	宋店村		其它	4.5	3.5	水泥路	十字	左															
							5.0	4.0	水泥路		右	45	80	≤2～3	5/5			190.73	190.73	10.73	327.6	34	121.6	34.3	32.4	坡改平加铺转角
2	省级编号5875	一般路口	K66+297	王楼村	C516	村道	5.0	4.0	沥青路	十字	左	30	90	≤2～3	5/5	130.73	130.73	130.73		10.73	161.7	19	55.1	23.5	6.0	坡改平加铺转角
							6.0	5.0	沥青路		右	40	90	≤2～3	5/5	210.73	210.73	210.73		10.73	310.4	25	80.4	37.9	10.0	坡改平加铺转角
			合计													341.5	341.46	532.2	190.7	32.2	799.7	78.3	257.0	95.8	48.4	

编制：　　复核：

被交道病害处理工程数量一览表

项目名称：正阳县2026年普通国省道穿村过镇平交路口治理项目(S333)　　第 1 页，共 1 页

序号	省级编号	路口分类	中心桩号	乡村	被交道路编号	被交道类型	路基宽度(m)	路面宽度(m)	被交道路类型	交叉形式	交叉方向	被交道改建长度(m)	交叉角度(°)	被交路引道纵坡(%)	转弯半径r(m)	工程数量					挖土方 m^3	挖除原路面 m^3	备注
																乳化沥青粘层(m^2)	5cmAC-16C中粒式沥青混凝土(m^2)	18cm水泥稳定碎石(m^2)	18cm厚C30水泥混凝土(m^2)	40cm石渣垫层(m^2)			
1	省级编号5861	一般路口	K92+097	梁楼村	X001	县道	5.5	4.5	沥青路	T型	上	10	90	≤2	5/5	55.73	55.73					2.8	挖补换填加铺转角
2	省级编号5865	一般路口	K97+487	韩庄村	Y026	乡道	5.5	4.5	水泥路	T型	上	25	90	≤2	5/5				123.2			22.2	挖补换填加铺转角
3	省级编号5886	伤亡路口	K52+873	魏龚村	Y012	乡道	4.5	3.5	水泥路	十字													
							4.5	3.5	水泥路		右	20	90	≤2	5/5			80.7	183.1	10.7	55.0	32.9	挖除换填加铺转角
			合计													55.7	55.7	80.7	306.3	10.7	55.0	57.9	

编制：高源　　复核：袁朝

被交道纵坡调查工程数量一览表

项目名称：正阳县2026年普通国省道穿村过镇平交路口治理项目(S333)　　第 1 页，共 1 页

序号	省级编号	路口分类	中心桩号	乡村	被交道路名称	被交道路类型	路基宽度(m)	路面宽度(m)	被交道路类型	交叉形式	交叉方向	被交道改建长度(m)	交叉角度(°)	被交路引道纵坡(%)	转弯半径(m)	工程数量(m²)					石渣填方m³	培路肩m³	挖土方m³	挖除旧基层m³	挖除原路面m³	备注
																乳化沥青粘层(m²)	5cmAC-16C中粒式沥青混凝土(m²)	18cm水泥稳定碎石(m²)	18cm厚C30水泥混凝土(m²)	40cm石渣垫层(m²)						
1	省级编号5860	一般路口	K94+200	张楼村	C592	村道	4.5	3.5	沥青路	十字	左	25	90	≤2	5/5	98.23	98.23	98.23		10.73	76.4	16	44.1	17.7	4.4	坡改平加铺转角
							9.0	8.0	水泥路		右	10	90	≤2	8/8				107.46						19.3	挖补加铺转角
2	省级编号5862	一般路口	K96+773	屈庙村	C540	村道	4.5	3.5	水泥路	十字	左	30	90	≤2	5/5			115.73	115.73	10.73	124.8	23	78.4	20.8	18.9	坡改平加铺转角
							4.5	3.5	水泥路		右	30	90	≤2	5/5			115.73	115.73	10.73	85.8	23	78.4	20.8	18.9	坡改平加铺转角
3	省级编号5863	一般路口	K95+452	诸葛村	C546	村道	5.0	4.0	水泥路	十字	左															
							4.5	3.5	水泥路		右	30	90	≤2	5/5			115.73	115.73	10.73	105.3	23	78.4	20.8	18.9	坡改平加铺转角
4	省级编号5868	一般路口	K64+715	贺寨村	Y011	乡道	5.0	4.0	水泥路	T型	下	25	90	≤2	5/5			110.73	110.73	10.73	59.5	19	71.2	19.9	18.0	坡改平加铺转角
			合计													98.23	98.23	556.2	565.4	53.7	451.8	103.2	350.4	100.1	98.4	

编制：[illegible]　　复核：[illegible]

被交道病害处理工程数量一览表

项目名称：正阳县2026年普通国省道穿村过镇平交路口治理项目(S553)　　第 1 页，共 1 页

序号	省级编号	路口分类	中心桩号	乡村	被交道路编号	被交道类型	路基宽度(m)	路面宽度(m)	被交道路类型	交叉形式	交叉方向	被交道改建长度(m)	交叉角度(°)	被交路引道纵坡(%)	转弯半径r(m)	工程数量					挖土方 m^3	挖除原路面 m^3	备注
																乳化沥青粘层(m^2)	5cmAC-16C中粒式沥青混凝土(m^2)	18cm水泥稳定碎石(m^2)	18cm厚C30水泥混凝土(m^2)	40cm石渣垫层(m^2)			
1	省级编号5888	伤亡路口	K7+164	前龚村	Y043	乡道	5	4	水泥路	T型	下	15	45	≤2	5/5				70.7			12.7	挖除换填加铺转角

被交道纵坡调查工程数量一览表

项目名称：正阳县2026年普通国省道穿村过镇平交路口治理项目(S553)　　第 1 页，共 1 页

序号	省级编号	路口分类	中心桩号	乡村	被交道路名称	被交道路类型	路基宽度(m)	路面宽度(m)	被交道路类型	交叉形式	交叉方向	被交道改建长度(m)	交叉角度(°)	被交路引道纵坡(%)	转弯半径(m)	工程数量(m²)					石渣填方m³	培路肩m³	挖土方m³	挖除旧基层m³	挖除原路面m³	备注
																乳化沥青粘层(m²)	5cmAC-16C中粒式沥青混凝土(m²)	18cm水泥稳定碎石(m²)	18cm厚C30水泥混凝土(m²)	40cm石渣垫层(m²)						
1	省级编号5882	一般路口	K5+152	余楼村	Y010	乡道	4.0	3.0	水泥路	十字	左	30	90	≤2	5/5			100.73	100.73	10.73	115.2	23	73.0	18.1	16.2	坡改平加铺转角
							5.5	4.5	水泥路		右	40	90	≤2	5/5			190.73	190.73	10.73	252.0	30	116.2	34.3	32.4	坡改平加铺转角
2	省级编号5883	一般路口	K10+745	汝南埠街	Y010	乡道	5.5	4.5	水泥路	T型	下	30	90	≤2	5/5			145.73	145.73	10.73	121.5	23	89.2	26.2	24.3	坡改平加铺转角

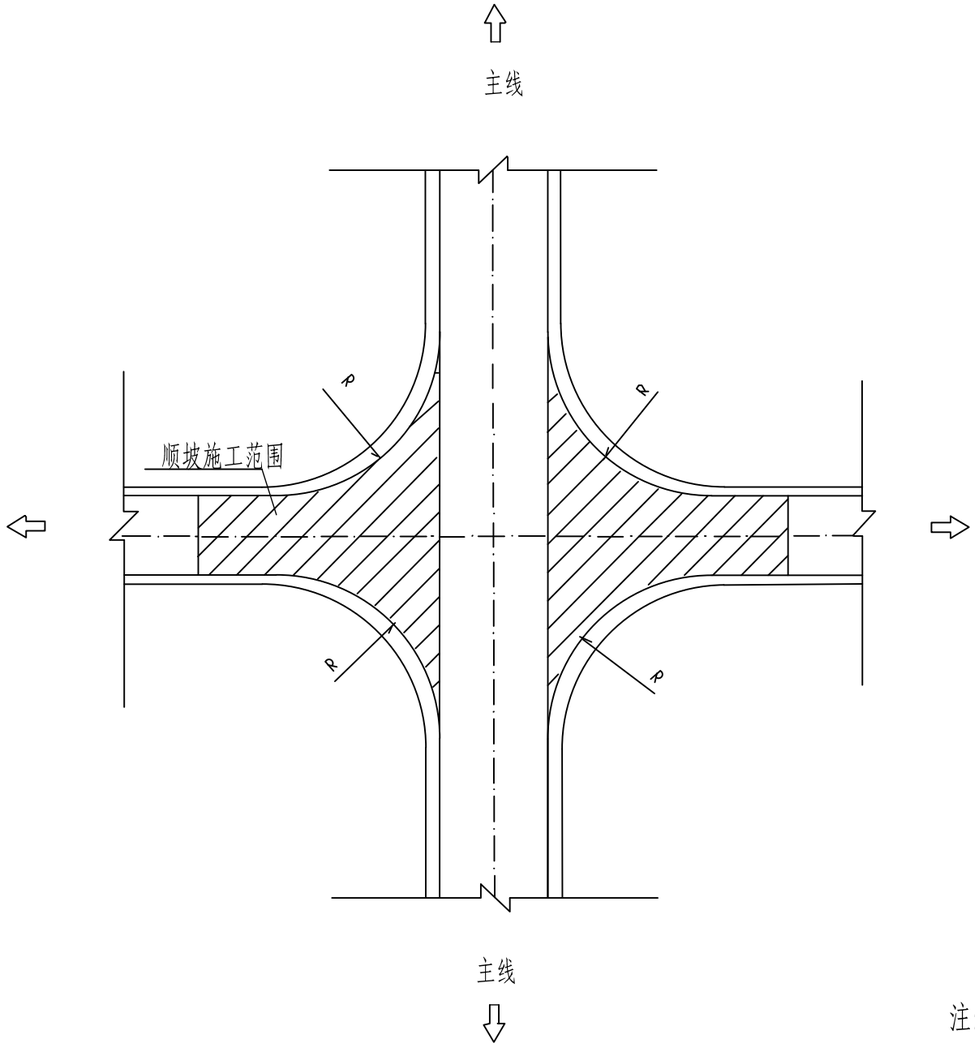

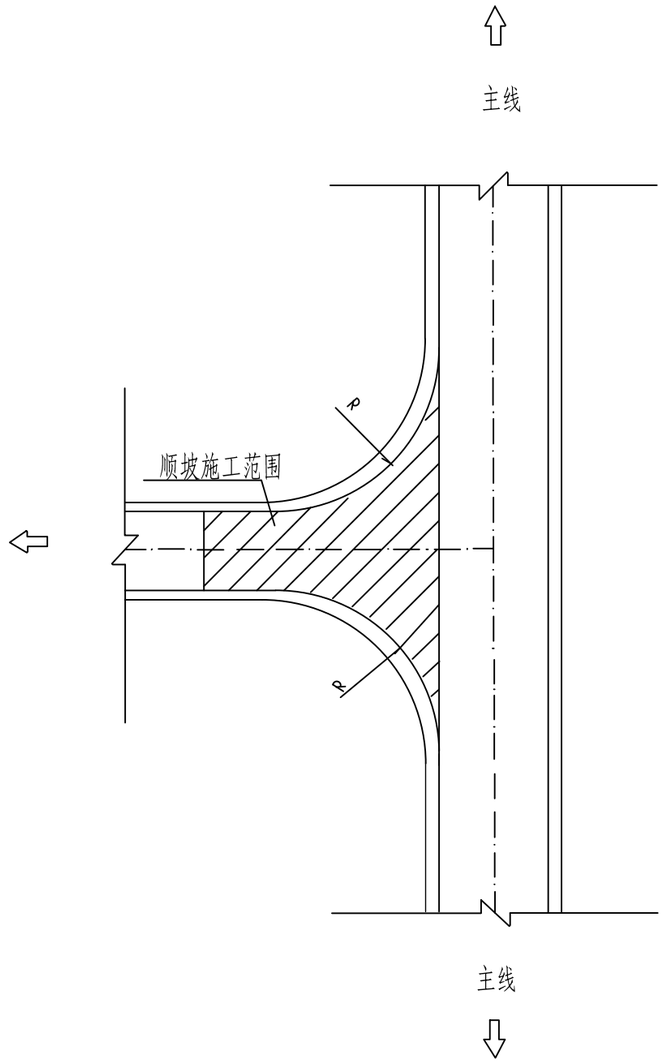

注:

1、本图比例示意。

2、本图尺寸均以米计。

3、被交道路紧接交叉的引道部分在加铺范围内顺接。

4、被交道与主干道交叉时，加铺转角部分路面结构;C30水泥混凝土18cm厚＋18cm厚水泥稳定碎石＋40cm石渣垫层，与主线进行顺接处路面结构；(1)水泥路面：C30水泥混凝土18cm厚＋18cm厚水泥稳定碎石。(2)沥青路面：5cmAC-16C中式沥青混凝土＋粘层油＋18cm水泥稳定碎石。

5、被交道需做纵坡设计时，根据填挖高计算，回填采用石渣回填至路面结构层以下。

驻马店市达远路桥勘察设计院	正阳县2026年普通国省道穿村过镇平交路口治理项目	平面交叉顺坡处治通用图	设 计	张莹莹	复 核	张扬	审 核	梅苏彬	图 号

被交道引道纵坡示意图

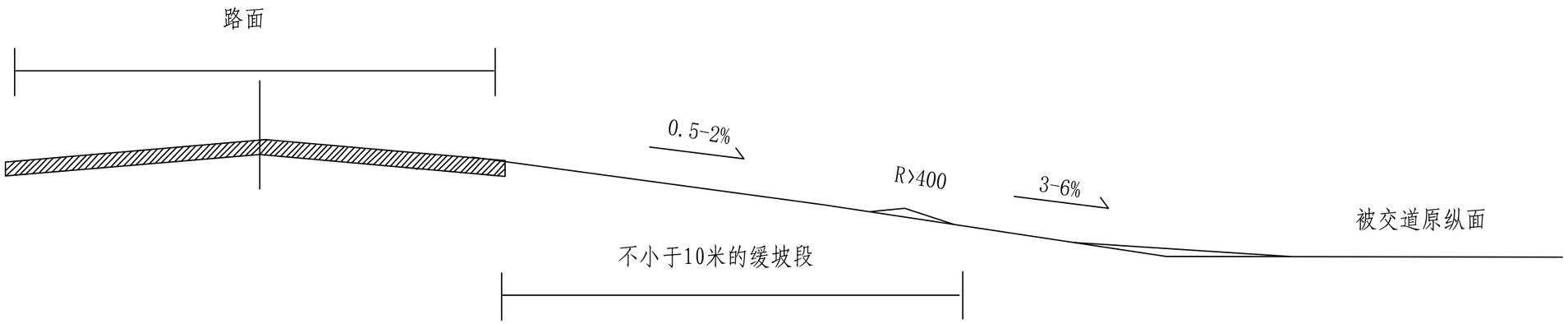

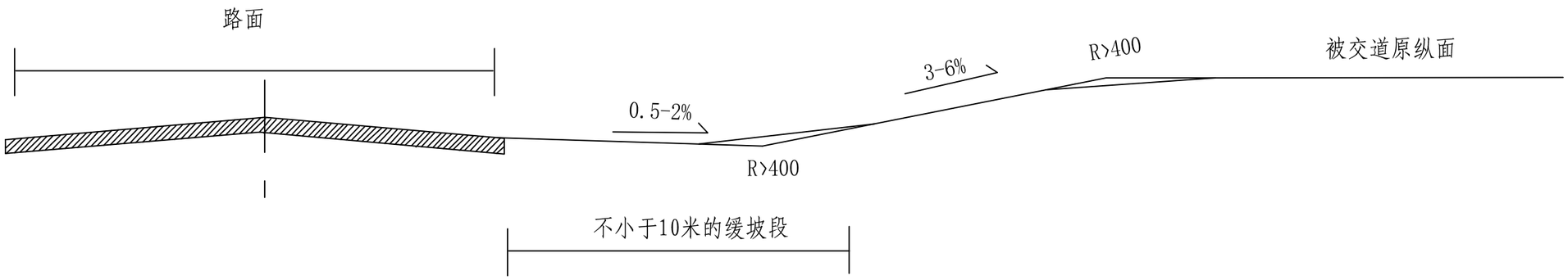

注:

1、平面交叉范围内，主线和被交道的纵面宜平缓。纵面线形应满足停车视距要求。主要公路在交叉范围内的纵坡应在0.15%～3%范围内，次要公路紧接交叉的引道部分应以0.5%～2.0%的上坡或下坡通往交叉，水平段或缓坡段长度不宜＜10m。

2、交叉处公路两侧的乡村道路应分别设置水平段或缓坡段，缓坡段的纵坡应不＞2%，当被交道高差＜0.7%m时，顺坡坡率采用≤2%；当被交道高差≥0.7m时 第一段顺坡坡率采用≤2%，第二段顺坡坡率采用3%，困难时可以加大顺坡坡率。

驻马店市达远路桥勘察设计院	正阳县2026年普通国省道穿村过镇平交路口治理项目	被交道顺坡示意图	设 计	张莹莹	复 核	张扬	审 核	梅书彬	图 号	

安全设施主要工程数量汇总表

项目名称：正阳县2026年普通国省道穿村过镇平交路口治理项目

序号	类别		名称	规格或型号	单位	数量
一	标线		白色人行横道线	热熔反光	㎡	2041.4
			人行横道预告标识	热熔反光	㎡	216.6
			停止线	热熔反光	㎡	202.24
			停车让行标线	热熔反光	㎡	265.36
			横向减速标线（振动）	热熔凸起	㎡	2478.6
			导向箭头	热熔反光	㎡	375.48
			导向车道线	热熔反光	㎡	81
			减速丘标线	热熔反光	㎡	196.12
			行车道边缘线	热熔反光	㎡	3420
			同向车行道分界线	热熔反光	㎡	183.6
			对向车行道分界线	热熔反光	㎡	1323
			导流线	热熔反光	㎡	57.15
			安全岛标线	热熔反光	㎡	
			预制成型标线带	热熔反光	㎡	
二	标志	单柱式	禁令标志	八边形D80	块	47
				D80	块	1
			警告标志	L90	块	58
			广角镜	D100	个	14
			指示标志	L120	块	
		单悬臂	禁令标志	D100	块	
			告知标志	L312*184	块	
			警告标志+禁令标志	L110+D100	块	
			警告标志	L110	块	36
			警告标志	L110+L110	块	56
三	护栏		波形梁钢护栏	A级	m	
				B级	m	224
四	其它安全设施		道口标注		根	69
			橡胶减速丘		m	213.5

序号	类别	名称	规格或型号	单位	数量
四	其它安全设施	黄闪灯	单悬臂	个	101
		防撞桶		个	28
五		电子哨兵	单柱式竖屏	套	6

编制：陈坤

复核：张扬

标志设置一览表(主线)

项目名称：正阳县2026年普通国省道穿村过镇平交路口治理项目（S213）

序号	路口分类	路线名称	乡镇	村	桩号	交叉类型	标志名称(类型)	标志内容及侧别		板面尺寸(cm)	数量(块)	支撑型式	其他安全设施			备注
													黄闪灯(个)	广角镜(个)	防撞桶（个）	
省级编号5841	一般路口	S213	陡沟镇	大鲁村	K358+671	右T型交叉	警告标志	注意行人标志（右）	注意行人标志（左）	L110	2	单悬臂	2			
省级编号5842	一般路口	S213	陡沟镇	周湾村	K363+726	十字交叉	警告标志	注意行人标志（右）	注意行人标志（左）	L110	2	单悬臂	2			
省级编号5843	一般路口	S213	阎河乡	邱店村	K345+145	右T型交叉	警告标志	右T型交叉（右） 注意行人标志	左T型交叉（左） 注意行人标志	L110+L110	2	单悬臂	2			
省级编号5844	一般路口	S213	阎河乡	新寺	K346+014	左T型交叉	警告标志	注意行人标志（右）		L110	1	单悬臂	1			
									右T型交叉（左） 注意行人标志	L110+L110	1	单悬臂	1			
省级编号5845	一般路口	S213	彭桥乡	老店	K354+334	十字交叉	警告标志	注意行人标志（右）	注意行人标志（左）	L110	2	单悬臂	2			
省级编号5846	一般路口	S213	彭桥乡	板桥村	K349+745	左T型交叉	警告标志	左T型交叉（右） 注意行人标志	右T型交叉（左） 注意行人标志	L110+L110	2	单悬臂	2			
省级编号5847	一般路口	S213	慎水乡	十二里湾	K343+484	十字交叉	警告标志	十字交叉（右） 注意行人标志	十字交叉（左） 注意行人标志	L110+L110	2	单悬臂	2			
合计											14		14			

编制：陈坤　　复核：张扬

标志设置一览表(被交道)

项目名称：正阳县2026年普通国省道穿村过镇平交路口治理项目（S213）

序号	路口分类	路线名称	乡镇	村	桩号	交叉类型	禁令标志		警告标志				其他安全设施		减速丘(m)	道口标柱(根)	橡胶减速带		备注
							停车让行(块)	版面尺寸(cm)	减速丘(块)	版面尺寸(cm)	注意行人标志（块）	版面尺寸(cm)	广角镜(个)	电子哨兵(套)			长度（米）	Q235B钢板内衬（kg）	
省级编号5841	一般路口	S213	陡沟镇	大鲁村	K358+671	右T型交叉	1	D80	1	L90					4		4	62.8	
省级编号5842	一般路口	S213	陡沟镇	周湾村	K363+726	十字交叉	2	D80								4			
省级编号5843	一般路口	S213	阎河乡	邱店村	K345+145	右T型交叉	1	D80											
省级编号5844	一般路口	S213	阎河乡	新寺	K346+014	左T型交叉	1	D80	1	L90					4		4	62.8	
省级编号5845	一般路口	S213	彭桥乡	老店	K354+334	十字交叉			2	L90					6	8	6	94.2	
省级编号5846	一般路口	S213	彭桥乡	板桥村	K349+745	左T型交叉	1	D80			1	L90							
省级编号5847	一般路口	S213	慎水乡	十二里湾	K343+484	十字交叉	1	D80	1	L90					4		4	62.8	
合计							7		5		1				18	12	18	282.6	

编制：陈坤　　复核：张扬

标志设置一览表(主线)

项目名称：正阳县2026年普通国省道穿村过镇平交路口治理项目（S218）

序号	路口分类	路线名称	乡镇	村	桩号	交叉类型	标志名称(类型)	标志内容及侧别		板面尺寸(cm)	数量(块)	支撑型式	其他安全设施			备注
													黄闪灯(个)	广角镜(个)	防撞桶（个）	
省级编号5848	一般路口	S218	阎河乡	河湾村	K339+689	左T型交叉	警告标志	左T型交叉（右）	右T型交叉（左）	L110	2	单悬臂	2			
省级编号5849	一般路口	S218	寒冻镇	吴岗	K302+877	右T型交叉						单悬臂	2			
省级编号5850	一般路口	S218	阎河乡	夏庄村	K344+915	左T型交叉	警告标志	左T型交叉（右） 注意行人标志	右T型交叉（左） 注意行人标志	L110+L110	2	单悬臂	2			
省级编号5851	一般路口	S218	慎水乡	台天村	K335+970	左T型交叉	警告标志	左T型交叉（右） 注意行人标志	右T型交叉（左） 注意行人标志	L110+L110	2	单悬臂	2			
省级编号5852	一般路口	S218	慎水乡	台天村	K335+203	右T型交叉	警告标志	右T型交叉（右） 注意行人标志	左T型交叉（左） 注意行人标志	L110+L110	2	单悬臂	2			
省级编号5853	一般路口	S218	铜钟镇	小李村	K358+700	左T型交叉	警告标志	左T型交叉（右） 注意行人标志	右T型交叉（左） 注意行人标志	L110+L110	2	单悬臂	2			
省级编号5854	一般路口	S218	新阮店乡	中心庙村	K318+350	十字交叉	警告标志	十字交叉（右） 注意行人标志	十字交叉（左） 注意行人标志	L110+L110	2	单悬臂	2			
省级编号5855	一般路口	S218	铜钟镇	王寨村	K348+361	十字交叉	警告标志	十字交叉（右）	十字交叉（左）	L110	2	单悬臂	2			
省级编号5867	一般路口	S218	袁寨镇	付庄村	K316+896	右T型交叉	警告标志	右T型交叉（右）	左T型交叉（左）	L110	2	单悬臂	2			
省级编号5884	一般路口	S218	铜钟镇	王寨村	K352+198	十字交叉	警告标志	注意行人标志（右）	注意行人标志（左）	L110	2	单悬臂	2			
省级编号5885	伤亡路口	S218	大林镇	漫塘村	K365+076	右T型交叉	警告标志	注意行人标志（右）	注意行人标志（左）	L110	2	单悬臂	2			
合计											20		22			

编制：陈坤　　复核：张扬

标志设置一览表(被交道)

项目名称：正阳县2026年普通国省道穿村过镇平交路口治理项目（S218）

序号	路口分类	路线名称	乡镇	村	桩号	交叉类型	禁令标志		警告标志				单悬臂标志		其他安全设施		减速丘(m)	道口标柱(根)	橡胶减速带		备注
							停车让行(块)	版面尺寸(cm)	减速丘(块)	版面尺寸(cm)	注意行人标志（块）	版面尺寸(cm)	T型交叉+注意行人标志（块）	版面尺寸(cm)	黄闪灯(个)	电子哨兵(套)			长度（米）	Q235B钢板内衬（kg）	
省级编号5848	一般路口	S218	闾河乡	河湾村	K339+689	左T型交叉	1	D80	1	L90							4		4	62.8	
省级编号5849	一般路口	S218	寒冻镇	吴岗	K302+877	右T型交叉	1	D80							1			4			
省级编号5850	一般路口	S218	闾河乡	夏庄村	K344+915	左T型交叉	1	D80			1	L90						4			
省级编号5851	一般路口	S218	慎水乡	台天村	K335+970	左T型交叉			1	L90							5.5		5.5	86.35	
省级编号5852	一般路口	S218	慎水乡	台天村	K335+203	右T型交叉	1	D80	1	L90							4		4	62.8	
省级编号5853	一般路口	S218	铜钟镇	小李村	K358+700	左T型交叉							1	L110+L110	1						
省级编号5854	一般路口	S218	新阮店乡	中心庙村	K318+350	十字交叉	2	D80	2	L90							7		7	109.9	
省级编号5855	一般路口	S218	铜钟镇	王寨村	K348+361	十字交叉	2	D80	2	L90							7.5		7.5	117.75	
省级编号5867	一般路口	S218	袁寨镇	付庄村	K316+896	右T型交叉			1	L90							3.5		3.5	54.95	
省级编号5884	一般路口	S218	铜钟镇	王寨村	K352+198	十字交叉	1	D80	2	L90							8.5		8.5	133.45	
省级编号5885	伤亡路口	S218	大林镇	漫塘村	K365+076	右T型交叉			1	L90						1	4	4	4	62.8	
合计							9		11		1		1		2	1	44	12	44	690.8	

编制：陈坤　　复核：张扬

标志设置一览表(主线)

项目名称：正阳县2026年普通国省道穿村过镇平交路口治理项目（S226）

序号	路口分类	路线名称	乡镇	村	桩号	交叉类型	标志名称(类型)	标志内容及侧别		板面尺寸(cm)	数量(块)	支撑型式	其他安全设施			备注
													黄闪灯(个)	广角镜(个)	防撞桶（个）	
省级编号5856	一般路口	S226	熊寨镇	宋店村	K60+464	十字交叉	警告标志	十字交叉（右）注意行人标志	十字交叉（左）注意行人标志	L110+L110	2	单悬臂	2		4	
省级编号5857	一般路口	S226	熊寨镇	王楼村	K67+697	十字交叉	警告标志	十字交叉（右）注意行人标志	十字交叉（左）注意行人标志	L110+L110	2	单悬臂	2		4	
省级编号5858	一般路口	S226	熊寨镇	黄屯村	K63+185	右T型交叉	警告标志	右T型交叉（右）注意行人标志	左T型交叉（左）注意行人标志	L110+L110	2	单悬臂	2		4	
省级编号5874	一般路口	S226	熊寨镇	宋店村	K60+763	十字交叉	警告标志	十字交叉（右）注意行人标志	十字交叉（左）注意行人标志	L110+L110	2	单悬臂	2		4	
省级编号5875	一般路口	S226	熊寨镇	王楼村	K66+297	十字交叉	警告标志	十字交叉（右）注意行人标志	十字交叉（左）注意行人标志	L110+L110	2	单悬臂	2		4	
省级编号5876	一般路口	S226	熊寨镇	王楼村	K67+273	十字交叉	警告标志	十字交叉（右）注意行人标志	十字交叉（左）注意行人标志	L110+L110	2	单悬臂	2		4	
省级编号5877	一般路口	S226	熊寨镇	宋店村	K63+783	右T型交叉	警告标志	右T型交叉（右）注意行人标志	左T型交叉（左）注意行人标志	L110+L110	2	单悬臂	2		4	
合计											14		14		28	

编制：陈坤　　复核：张扬

标志设置一览表(被交道)

项目名称：正阳县2026年普通国省道穿村过镇平交路口治理项目（S226）

序号	路口分类	路线名称	乡镇	村	桩号	交叉类型	禁令标志		警告标志				其他安全设施			减速丘(m)	道口标柱(根)	橡胶减速带		备注
							停车让行(块)	版面尺寸(cm)	减速丘(块)	版面尺寸(cm)	注意行人标志（块）	版面尺寸(cm)	广角镜(个)	黄闪灯（个）	电子哨兵(套)			长度（米）	Q235B钢板内衬（kg）	
省级编号5856	一般路口	S226	熊寨镇	宋店村	K60+464	十字交叉	2	D80	2	L90						7.5	4	7.5	117.75	
省级编号5857	一般路口	S226	熊寨镇	王楼村	K67+697	十字交叉	2	D80	2	L90						8.5		8.5	133.45	
省级编号5858	一般路口	S226	熊寨镇	黄屯村	K63+185	右T型交叉	1	D80	1	L90						5		5	78.5	
省级编号5874	一般路口	S226	熊寨镇	宋店村	K60+763	十字交叉	2	D80	1	L90	1	L90	1	1		5	8	5	78.5	
省级编号5875	一般路口	S226	熊寨镇	王楼村	K66+297	十字交叉	2	D80	2	L90						9		9	141.3	
省级编号5876	一般路口	S226	熊寨镇	王楼村	K67+273	十字交叉	1	D80	1	L90	1	L90	1			5	4	5	78.5	
省级编号5877	一般路口	S226	熊寨镇	宋店村	K63+783	右T型交叉	1	D80			1	L90		1			4			
合计							11		9		3		2	2		40	20	40	628	

编制：陈坤　　复核：张扬

标志设置一览表(主线)

项目名称：正阳县2026年普通国省道穿村过镇平交路口治理项目（G230）

序号	路口分类	路线名称	乡镇	村	桩号	交叉类型	标志名称(类型)	标志内容及侧别		板面尺寸(cm)	数量(块)	支撑型式	其他安全设施			备注
													黄闪灯(个)	广角镜(个)	防撞桶（个）	
省级编号5859	一般路口	G230	王勿桥	马庄村	K2202+286	左T型交叉	警告标志	左T型交叉（右）	右T型交叉（左）	L110	2	单悬臂	2			
省级编号5864	一般路口	G230	新阮店乡	王老村	K2200+557	十字交叉	警告标志	十字交叉（右） 注意行人标志	十字交叉（左） 注意行人标志	L110+L110	2	单悬臂	2			
省级编号5869	一般路口	G230	慎水乡	山头村	K2175+876	左T型交叉	警告标志					单悬臂	2			
省级编号5870	一般路口	G230	王勿桥	大翁村	K2209+430	右T型交叉	警告标志	右T型交叉（右）	左T型交叉（左）	L110	2	单悬臂	2			
省级编号5871	一般路口	G230	王勿桥	黄庄村	K2214+052	左T型交叉	警告标志	左Y型交叉（右）	右Y型交叉（左）	L110	2	单悬臂	2			
省级编号5872	一般路口	G230	慎水乡	化庄村	K2172+952	左T型交叉	警告标志	左T型交叉（右）	右T型交叉（左）	L110	2	单悬臂	2			
省级编号5873	一般路口	G230	新阮店乡	小苏庄	K2197+909	左T型交叉	警告标志	左T型交叉（右） 注意行人标志	右T型交叉（左） 注意行人标志	L110+L110	2	单悬臂	2			
省级编号5878	一般路口	G230	王勿桥	熊李村	K2205+094	左T型交叉	警告标志		右Y型交叉（左）	L110	1	单悬臂	2			
省级编号5879	一般路口	G230	王勿桥	王勿桥	K2212+470	右T型交叉	警告标志	右Y型交叉（右）	左Y型交叉（左）	L110	2	单悬臂	2			
省级编号5880	一般路口	G230	新阮店乡	万马村	K2191+557	左T型交叉	警告标志	左T型交叉（右） 注意行人标志	右T型交叉（左） 注意行人标志	L110+L110	2	单悬臂	2			
省级编号5881	一般路口	G230	慎水乡	王牌村	K2188+714	右T型交叉	警告标志	右T型交叉（右） 注意行人标志	左T型交叉（左） 注意行人标志	L110+L110	2	单悬臂	2			
合计											19		22			

编制：陈坤　　复核：张扬

标志设置一览表(被交道)

项目名称：正阳县2026年普通国省道穿村过镇平交路口治理项目（G230）

序号	路口分类	路线名称	乡镇	村	桩号	交叉类型	禁令标志				警告标志		其他安全设施		减速丘(m)	道口标柱(根)	橡胶减速带		备注
							停车让行(块)	版面尺寸(cm)	禁止转向（块）	版面尺寸(cm)	减速丘(块)	版面尺寸(cm)	广角镜(个)	黄闪灯(个)			长度（米）	Q235B钢板内衬（kg）	
省级编号5859	一般路口	G230	王勿桥	马庄村	K2202+286	左T型交叉	1	D80			1	L90			3.5		3.5	54.95	
省级编号5864	一般路口	G230	新阮店乡	王老村	K2200+557	十字交叉	2	D80			2	L90			7.5	4	7.5	117.75	
省级编号5869	一般路口	G230	慎水乡	山头村	K2175+876	左T型交叉	1	D80			1	L90	1		3.5	2	3.5	54.95	
省级编号5870	一般路口	G230	王勿桥	大翁村	K2209+430	右T型交叉					1	L90			3.5		3.5	54.95	
省级编号5871	一般路口	G230	王勿桥	黄庄村	K2214+052	左T型交叉	1	D80			1	L90			5	2	5	78.5	
省级编号5872	一般路口	G230	慎水乡	化庄村	K2172+952	左T型交叉					1	L90	1		3.5		3.5	54.95	
省级编号5873	一般路口	G230	新阮店乡	小苏庄	K2197+909	左T型交叉					1	L90	1		4.5		4.5	70.65	
省级编号5878	一般路口	G230	王勿桥	熊李村	K2205+094	左T型交叉					1	L90			3.5		3.5	54.95	
省级编号5879	一般路口	G230	王勿桥	王勿桥	K2212+470	右T型交叉	2	D80	1	D80	1	L90		1	4		4	62.8	
省级编号5880	一般路口	G230	新阮店乡	万马村	K2191+557	左T型交叉					1	L90			4.5	2	4.5	70.65	
省级编号5881	一般路口	G230	慎水乡	王牌村	K2188+714	右T型交叉	1	D80			1	L90			3.5	2	3.5	54.95	
合计							8		1		12		3	1	46.5	12	46.5	730.05	

编制：陈坤　　复核：张扬

标志设置一览表(主线)

项目名称：正阳县2026年普通国省道穿村过镇平交路口治理项目（S333）

序号	路口分类	路线名称	乡镇	村	桩号	交叉类型	标志名称(类型)	标志内容及侧别		板面尺寸(cm)	数量(块)	支撑型式	其他安全设施			备注
													黄闪灯(个)	广角镜(个)	防撞桶（个）	
省级编号5860	一般路口	S333	清源街道	张楼村	K94+200	十字交叉	警告标志	十字交叉（右）注意行人标志	十字交叉（左）注意行人标志	L110+L110	2	单悬臂	2			
省级编号5861	一般路口	S333	清源街道	梁楼村	K92+097	右T型交叉	警告标志	右T型交叉（右）注意行人标志	左T型交叉（左）注意行人标志	L110+L110	2	单悬臂	2			
省级编号5862	一般路口	S333	熊寨镇	屈庙村	K96+773	十字交叉	警告标志	十字交叉（右）注意行人标志	十字交叉（左）注意行人标志	L110+L110	2	单悬臂	2			
省级编号5863	一般路口	S333	清源街道	诸葛村	K95+452	十字交叉	警告标志	注意行人标志（右）	注意行人标志（左）	L110	2	单悬臂	2			
省级编号5865	一般路口	S333	熊寨镇	韩庄村	K97+487	右T型交叉	警告标志	注意行人标志（右）	注意行人标志（左）	L110	2	单悬臂	2			
省级编号5866	一般路口	S333	油坊店乡	陈冲村	K57+572	右T型交叉	警告标志	右T型交叉（右）	左T型交叉（左）	L110	2	单悬臂	2			
省级编号5868	一般路口	S333	油坊店乡	贺寨村	K64+715	左T型交叉	警告标志	左T型交叉（右）	右T型交叉（左）	L110	2	单悬臂	2			
省级编号5887	伤亡路口	S333	新阮店乡	罗庄村	K66+965	左T型交叉	警告标志	左T型交叉（右）注意行人标志	右T型交叉（左）注意行人标志	L110+L110	2	单悬臂	2			
省级编号5886	伤亡路口	S333	汝南埠镇	魏龚村	K52+873	十字交叉	警告标志	十字交叉（右）注意行人标志	十字交叉（左）注意行人标志	L110+L110	2	单悬臂	2			
合计											18		18			

编制：陈坤　　复核：张扬

标志设置一览表(被交道)

项目名称：正阳县2026年普通国省道穿村过镇平交路口治理项目（S333）

序号	路口分类	路线名称	乡镇	村	桩号	交叉类型	禁令标志		警告标志				其他安全设施		减速丘(m)	道口标柱(根)	橡胶减速带		备注
							停车让行(块)	版面尺寸(cm)	减速丘(块)	版面尺寸(cm)	注意行人标志（块）	版面尺寸(cm)	广角镜(个)	电子哨兵(套)			长度（米）	Q235B钢板内衬（kg）	
省级编号5860	一般路口	S333	清源街道	张楼村	K94+200	十字交叉	2	D80	1	L90			2		3.5		3.5	54.95	
省级编号5861	一般路口	S333	清源街道	梁楼村	K92+097	右T型交叉			1	L90			1		4.5		4.5	70.65	
省级编号5862	一般路口	S333	熊寨镇	屈庙村	K96+773	十字交叉	1	D80	2	L90			2		7		7	109.9	
省级编号5863	一般路口	S333	清源街道	诸葛村	K95+452	十字交叉	2	D80	2	L90			2		7.5		7.5	117.75	
省级编号5865	一般路口	S333	熊寨镇	韩庄村	K97+487	右T型交叉			1	L90			1		4.5	4	4.5	70.65	
省级编号5866	一般路口	S333	油坊店乡	陈冲村	K57+572	右T型交叉	1	D80	1	L90					4	1	4	62.8	
省级编号5868	一般路口	S333	油坊店乡	贺寨村	K64+715	左T型交叉			1	L90			1		4		4	62.8	
省级编号5887	伤亡路口	S333	新阮店乡	罗庄村	K66+965	左T型交叉	1	D80	1	L90				1	3.5		3.5	54.95	
省级编号5886	伤亡路口	S333	汝南埠镇	魏龚村	K52+873	十字交叉	2	D80	2	L90				2	7		7	109.9	
合计							9		12				9	3	45.5	5	45.5	714.35	

编制：陈坤　　复核：张扬

标志设置一览表(主线)

项目名称：正阳县2026年普通国省道穿村过镇平交路口治理项目（S533）

序号	路口分类	路线名称	乡镇	村	桩号	交叉类型	标志名称(类型)	标志内容及侧别		板面尺寸(cm)	数量(块)	支撑型式	其他安全设施			备注
													黄闪灯(个)	广角镜(个)	防撞桶（个）	
省级编号5882	一般路口	S533	汝南埠镇	余楼村	K5+152	十字交叉	警告标志	十字交叉（右）注意行人标志	十字交叉（左）注意行人标志	L110+L110	2	单悬臂	2			
省级编号5883	一般路口	S533	汝南埠镇	汝南埠街	K10+745	左T型交叉	警告标志	左T型交叉（右）注意行人标志	右T型交叉（左）注意行人标志	L110+L110	2	单悬臂	2			
省级编号5888	伤亡路口	S533	汝南埠镇	前龚村	K7+164	十字交叉	警告标志	十字交叉（右）注意行人标志	十字交叉（左）注意行人标志	L110+L110	2	单悬臂	2			
合计											6		6			

编制：陈坤　　复核：张扬

标志设置一览表(被交道)

项目名称：正阳县2026年普通国省道穿村过镇平交路口治理项目（S533）

序号	路口分类	路线名称	乡镇	村	桩号	交叉类型	禁令标志		警告标志				其他安全设施		减速丘(m)	道口标柱(根)	橡胶减速带		备注
							停车让行(块)	版面尺寸(cm)	减速丘(块)	版面尺寸(cm)	注意行人标志（块）	版面尺寸(cm)	广角镜(个)	电子哨兵(套)			长度（米）	Q235B钢板内衬（kg）	
省级编号5882	一般路口	S533	汝南埠镇	余楼村	K5+152	十字交叉	1	D80	1	L90					7.5	4	7.5	117.75	
省级编号5883	一般路口	S533	汝南埠镇	汝南埠街	K10+745	左T型交叉	1	D80	1	L90					4.5	4	4.5	70.65	
省级编号5888	伤亡路口	S533	汝南埠镇	前龚村	K7+164	十字交叉	1	D80	2	L90				2	7.5		7.5	117.75	
合计							3		4					2	19.5	8	19.5	306.15	

编制：陈坤　　复核：张扬

标线设置工程数量表

项目名称：正阳县2026年普通国省道穿村过镇平交路口治理项目(S213)

省级编号	乡镇	村	路线编号	桩号	被交道车道数	交叉口类型	路口分类	标线工程量(㎡)																		安全岛标线	备 注
								人行横道线	人行横道预告标识	停止线	停车让行标线	横向减速标线(振动)	导向箭头	导向车道线	减速丘标线	行车道边缘线	同向行车道分界线	对向车行道分界线			网状线		导流线				
																	单白虚线	双黄线	单黄实线	单黄虚线	0.1m宽黄实线	0.2m宽黄实线	0.15m宽白实线	0.4m宽白实线		
5841	陡沟镇	大鲁村	S213	K358+671	1	T形	一般路口	42	4.56	4.2	4.14	40.5			3.71	60			9	8.4						
5842	陡沟镇	周湾村	S213	K363+726	2	十字	一般路口	42	4.56	4.2	7.58	74.25				120			18	16.8						
5843	闾河乡	邱店村	S213	K345+145	2	T形	一般路口	42	4.56	4.2	3.94	59.4				90			13.5	12.6						
5844	闾河乡	新寺	S213	K346+014	1	T形	一般路口	42	4.56	4.2	4.14	40.5			3.71	60			9	8.4						
5845	彭桥乡	老店	S213	K354+334	1	十字	一般路口	42	4.56	4.2	7.48	40.5			7.16	60			9	8.4						
5846	彭桥乡	板桥村	S213	K349+745	1	T形	一般路口	54	6.84	4.2	3.74	56.7				90			13.5	12.6						
5847	慎水乡	十二里湾	S213	K343+484	2	十字	一般路口	42	4.56	4.2	8.08	59.4			3.71	90			13.5	12.6						

标线设置工程数量表

项目名称：正阳县2026年普通国省道穿村过镇平交路口治理项目(S218)

省级编号	乡镇	村	路线编号	桩号	被交道车道数	交叉口类型	路口分类	标线工程量(㎡)																		安全岛标线	备 注
								人行横道线	人行横道预告标识	停止线	停车让行标线	横向减速标线(振动)	导向箭头	导向车道线	减速丘标线	行车道边缘线	同向行车道分界线	对向车行道分界线			网状线		导流线				
																	单白虚线	双黄线	单黄实线	单黄虚线	0.1m宽黄实线	0.2m宽黄实线	0.15m宽白实线	0.4m宽白实线		
5848	阎河乡	河湾村	S218	K339+689	1	T形	一般路口			4.2	4.14	40.5			3.71	60			9	8.4						
5849	寒冻镇	吴岗	S218	K302+877	2	T形	一般路口	34.8	4.56	3.48	4.44	60.75				90			13.5	12.6						
5850	阎河乡	夏庄村	S218	K344+915	2	T形	一般路口	55	6.84	4.2	3.84	58.05				90			13.5	12.6						
5851	慎水乡	台天村	S218	K335+970	1	T形	一般路口	96	9.12	9.6	4.74	81	35.4	9	3.85	80	20.4	60								
5852	慎水乡	台天村	S218	K335+203	1	T形	一般路口	96	9.12	9.6	4.14	81	35.4	9	3.71	80	20.4	60								
5853	铜钟镇	小李村	S218	K358+700	4	T形	一般路口	42	4.56	4.2		40.5				60			9	8.4						
5854	新阮店乡	中心庙村	S218	K318+350	1	十字	一般路口	34.8	4.56	3.48	4.14	40.5			3.71	60			9	8.4						
5855	铜钟镇	王寨村	S218	K348+361	1	十字	一般路口				8.08				7.36	60			9	8.4						
5867	袁寨镇	付庄村	S218	K316+896	1	T形	一般路口				3.94	40.5			3.65	60			9	8.4						
5884	铜钟镇	王寨村	S218	K352+198	1	十字	一般路口	42	4.56	4.2	8.6	40.5			7.49	60			9	8.4						
5885	大林镇	漫塘村	S218	K365+076	1	T型	伤亡路口	42	4.56	4.2	4.14	40.5			3.71	60			9	8.4						

标线设置工程数量表

项目名称：正阳县2026年普通国省道穿村过镇平交路口治理项目(S226)

省级编号	乡镇	村	路线编号	桩号	被交道车道数	交叉口类型	路口分类	标线工程量(㎡)																		安全岛标线	备 注
								人行横道线	人行横道预告标识	停止线	停车让行标线	横向减速标线(振动)	导向箭头	导向车道线	减速丘标线	行车道边缘线	同向行车道分界线	对向车行道分界线			网状线		导流线				
																	单白虚线	双黄线	单黄实线	单黄虚线	0.1m宽黄实线	0.2m宽黄实线	0.15m宽白实线	0.4m宽白实线		
5856	熊寨镇	宋店村	S226	K60+464	1	十字	一般路口	92	9.12	9.2	7.88	81	44.88	9	7.29	80	20.4	60								
5857	熊寨镇	王楼村	S226	K67+697	1	十字	一般路口	92	9.12	9.2	8.56	81	44.88	9	7.49	80	20.4	60								
5858	熊寨镇	黄屯村	S226	K63+185	1	T形	一般路口	92	9.12	9.2	4.54	81	35.4	9	3.78	80	20.4	60								
5874	熊寨镇	宋店村	S226	K60+763	2	十字	一般路口	104	11.4	9.2	8.28	97.2	44.88	9	3.78	110	20.4	60	4.5	4.2						
5875	熊寨镇	王楼村	S226	K66+297	1	十字	一般路口	92	9.12	9.2	8.68	81	44.88	9	7.49	80	20.4	60								
5876	熊寨镇	王楼村	S226	K67+273	2	十字	一般路口	104	11.4	9.2	8.28	97.2	44.88	9	3.78	110	20.4	60	4.5	4.2						
5877	熊寨镇	宋店村	S226	K63+783	2	T形	一般路口	104	11.4	9.2	3.74	97.2	44.88	9		110	20.4	60	4.5	4.2						

标线设置工程数量表

项目名称：正阳县2026年普通国省道穿村过镇平交路口治理项目(G230)

省级编号	乡镇	村	路线编号	桩号	被交道车道数	交叉口类型	路口分类	标线工程量(㎡)																		安全岛标线	备 注
								人行横道线	人行横道预告标识	停止线	停车让行标线	横向减速标线(振动)	导向箭头	导向车道线	减速丘标线	行车道边缘线	同向行车道分界线	对向车行道分界线			网状线		导流线				
																	单白虚线	双黄线	单黄实线	单黄虚线	0.1m宽黄实线	0.2m宽黄实线	0.15m宽白实线	0.4m宽白实线		
5859	王勿桥	马庄村	G230	K2202+286	1	T形	一般路口				3.94	40.5			3.65	60			9	8.4						
5864	新阮店乡	王老村	G230	K2200+557	1	十字	一般路口	42	4.56	4.2	8.08	40.5			7.36	60			9	8.4						
5869	慎水乡	山头村	G230	K2175+876	1	T形	一般路口				3.94	40.5			3.65	60			9	8.4						
5870	王勿桥	大翁村	G230	K2209+430	1	T形	一般路口				3.94	40.5			3.65	60			9	8.4						
5871	王勿桥	黄庄村	G230	K2214+052	1	T形	一般路口				4.54	40.5			3.78	60			9	8.4						
5872	慎水乡	化庄村	G230	K2172+952	1	T形	一般路口				3.94	40.5			3.65	60			9	8.4						
5873	新阮店乡	小苏庄	G230	K2197+909	1	T形	一般路口	42	4.56	4.2	4.34	40.5			3.78	60			9	8.4						
5878	王勿桥	熊李村	G230	K2205+094	1	T形	一般路口				3.94	40.5			3.65	60			9	8.4						
5879	王勿桥	王勿桥	G230	K2212+470	2	T形	一般路口				7.88	56.7			3.71	90			13.5	12.6			11.25	45.9		
5880	新阮店乡	万马村	G230	K2191+557	1	T形	一般路口	42	4.56	4.2	4.34	40.5			3.78	60			9	8.4						
5881	慎水乡	王牌村	G230	K2188+714	1	T型	一般路口	52	4.56	5.2	3.94	40.5			3.65	60			9	8.4						

标线设置工程数量表

项目名称：正阳县2026年普通国省道穿村过镇平交路口治理项目(S333)　　第1页，共1页

省级编号	乡镇	村	路线编号	桩号	被交道车道数	交叉口类型	路口分类	标线工程量(㎡)																		安全岛标线	备 注
								人行横道线	人行横道预告标识	停止线	停车让行标线	横向减速标线(振动)	导向箭头	导向车道线	减速丘标线	行车道边缘线	同向行车道分界线	对向车行道分界线			网状线		导流线				
																	单白虚线	双黄线	单黄实线	单黄虚线	0.1m宽黄实线	0.2m宽黄实线	0.15m宽白实线	0.4m宽白实线		
5860	清源街道	张楼村	S333	K94+200	2	十字	一般路口	46.8	4.56	4.68	8.04	60.75			3.65	90			13.5	12.6						
5861	清源街道	梁楼村	S333	K92+097	1	T形	一般路口	46.8	4.56	4.68	4.34	40.5			3.78	60			9	8.4						
5862	熊寨镇	屈庙村	S333	K96+773	1	十字	一般路口	46.8	4.56	4.68	7.88	40.5			7.29	60			9	8.4						
5863	清源街道	诸葛村	S333	K95+452	1	十字	一般路口	46.8	4.56	4.68	8.08	40.5			7.36	60			9	8.4						
5865	熊寨镇	韩庄村	S333	K97+487	1	T形	一般路口	46.8	4.56	4.68	4.34	40.5			3.78	60			9	8.4						
5866	油坊店乡	陈冲村	S333	K57+572	1	T形	一般路口				4.14	40.5			3.71	60			9	8.4						
5868	油坊店乡	贺寨村	S333	K64+715	1	T形	一般路口				4.14	40.5			3.71	60			9	8.4						
5886	汝南埠镇	魏龚村	S333	K52+873	1	十字	伤亡路口	42	4.56	4.2	7.88	40.5			7.29	60			9	8.4						
5887	新阮店乡	罗庄村	S333	K66+965	1	T型	伤亡路口	42	4.56	4.2	3.94	40.5			3.65	60			9	8.4						

标线设置工程数量表

项目名称：正阳县2026年普通国省道穿村过镇平交路口治理项目(S533)

省级编号	乡镇	村	路线编号	桩号	被交道车道数	交叉口类型	路口分类	标线工程量(㎡)																		安全岛标线	备 注
								人行横道线	人行横道预告标识	停止线	停车让行标线	横向减速标线(振动)	导向箭头	导向车道线	减速丘标线	行车道边缘线	同向行车道分界线	对向车行道分界线			网状线		导流线				
																	单白虚线	双黄线	单黄实线	单黄虚线	0.1m宽黄实线	0.2m宽黄实线	0.15m宽白实线	0.4m宽白实线		
5882	汝南埠镇	余楼村	S533	K5+152	1	十字	一般路口	42	4.56	4.2	8.08	40.5			7.36	60			9	8.4						
5883	汝南埠镇	汝南埠街	S533	K10+745	1	T型	一般路口	37.2	4.56	3.72	4.34	40.5			3.78	60			9	8.4						
5888	汝南埠镇	前龚村	S533	K7+164	1	十字	伤亡路口	37.6	4.56	3.76	8.08	40.5			7.36	60			9	8.4						

清除通视三角区障碍物一览表

项目名称：正阳县2026年普通国省道穿村过镇平交路口治理项目

序号	路线编号	桩号	路口分类	乡	村	通视三角区绿植灌木修剪(㎡)	通视三角区绿植乔木修剪移除(棵)	通视三角区清除圬工(m³)	通视三角区拆除简易房(m³)	通视三角区拆除房屋(㎡)	通视三角区拆除广告牌(个)	备注
5841	S213	358.671	一般路口	陡沟镇	大鲁村	100	6					
5845	S213	354.334	一般路口	彭桥乡	老店	350	5					
5847	S213	343.484	一般路口	慎水乡	十二里湾	400	15		20			
5848	S218	339.689	一般路口	闾河乡	河湾村	200	7				1	
5850	S218	344.915	一般路口	闾河乡	夏庄村	250	3					
5855	S218	348.361	一般路口	铜钟镇	王寨村	300	30					
5859	G230	2202.286	一般路口	王勿桥	马庄村	200	10					
5862	S333	96.773	一般路口	熊寨镇	屈庙村	300	10					
5869	G230	2175.876	一般路口	慎水乡	山头村	250	10					
5872	G230	2172.952	一般路口	慎水乡	化庄村	500	8					
5875	S226	66.297	一般路口	熊寨镇	王楼村	400	20					
5882	S533	5.152	一般路口	汝南埠镇	余楼村	200	18					
5886	S533	2.770	一般路口	汝南埠镇	杨岗	300	8					
5887	S333	66.965	一般路口	新阮店乡	罗庄村	200	10					
	合计					3950	160	0	20		1	

编制：张莹莹

复核：张扬

防撞桶设置一览表(主线)

项目名称：正阳县2026年普通国省道穿村过镇平交路口治理项目（S226）

省级编号	路线编号	桩号	乡镇	村	位置	防撞桶数量（个）	反光膜（m^2）	反光强度	桶内填充砂（m^3）	材料形式	备注
省级编号5856	S226	K60+464	熊寨镇	宋店村	中央分隔带	4	0.96	300PCL	1.76	反光型	一般路口
省级编号5857	S226	K66+315	熊寨镇	王楼村	中央分隔带	4	0.96	300PCL	1.76	反光型	一般路口
省级编号5858	S226	K63+185	熊寨镇	黄屯村	中央分隔带	4	0.96	300PCL	1.76	反光型	一般路口
省级编号5874	S226	K60+763	熊寨镇	宋店村	中央分隔带	4	0.96	300PCL	1.76	反光型	一般路口
省级编号5875	S226	K66+297	熊寨镇	王楼村	中央分隔带	4	0.96	300PCL	1.76	反光型	一般路口
省级编号5876	S226	K67+273	熊寨镇	王楼村	中央分隔带	4	0.96	300PCL	1.76	反光型	一般路口
省级编号5877	S226	K63+783	熊寨镇	宋店村	中央分隔带	4	0.96	300PCL	1.76	反光型	一般路口
合计						28	6.72		12.32		

编制：陈坤　　复核：张扬

警告标志(警1-1)

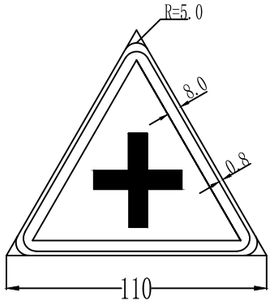

警告标志(警1-2)

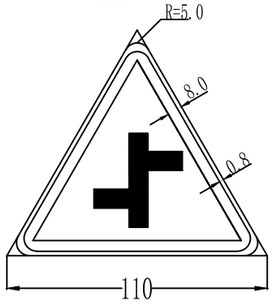

警告标志(警1-3)

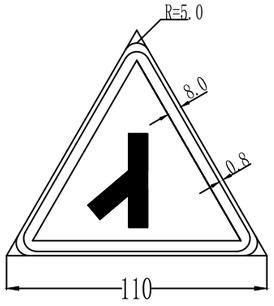

警告标志(警1-4)

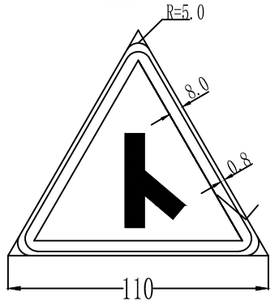

警告标志(警1-5)

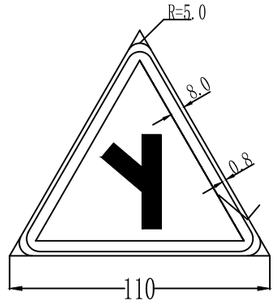

警告标志(警1-6)

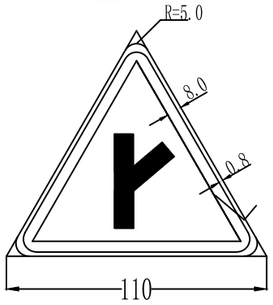

警告标志(警1-7)

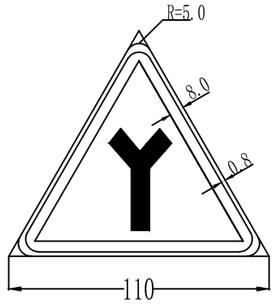

警告标志(警1-8)

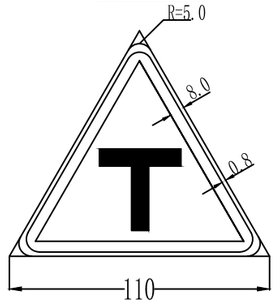

警告标志(警1-9)

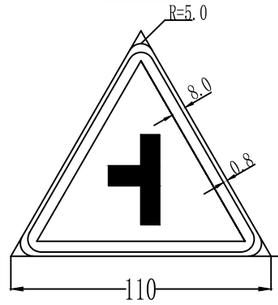

警告标志(警1-10)

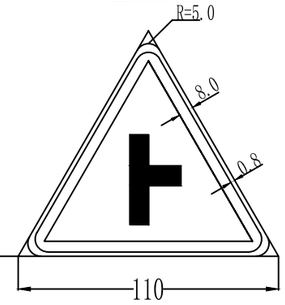

警告标志(警10)



警告标志(警27)

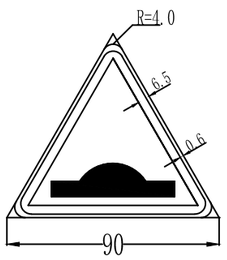

禁令标志（禁1）

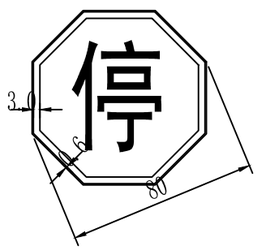

禁止向左转弯标志（禁23）

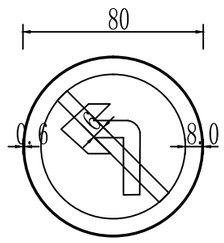

驻马店市达远路桥勘察设计院	正阳县2026年普通国省道穿村过镇平交路口治理项目	标志板面设计图	设 计	复 核	审 核	图 号

标志布置示意图(一)

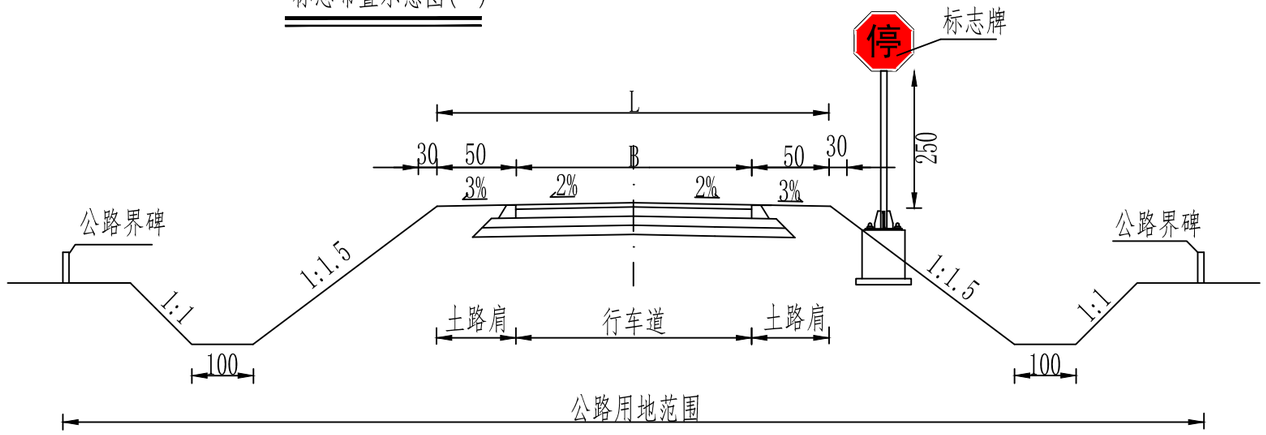

标志布置示意图(二)

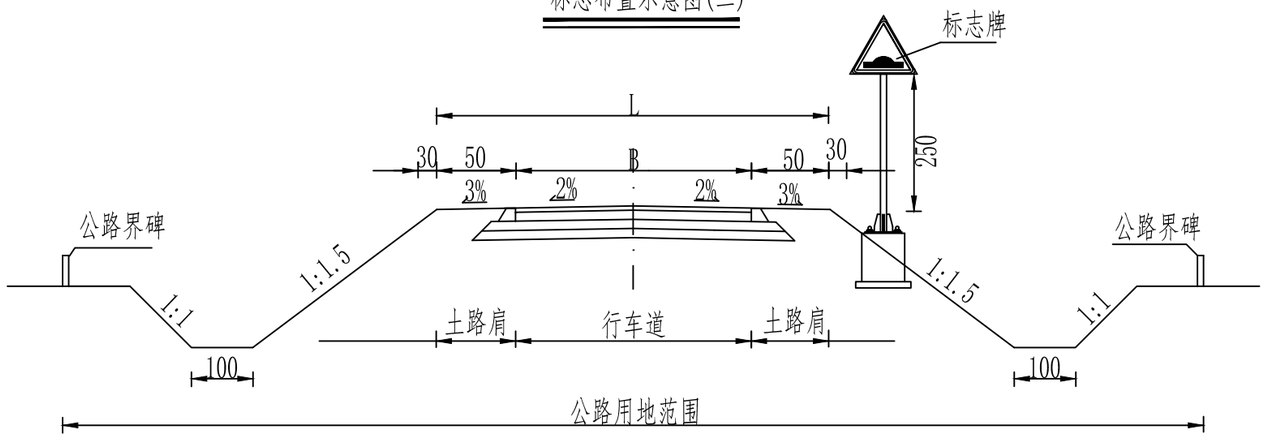

注：

1. 图中尺寸均以厘米计。
2. 具体安装尺寸及安装位置详见各标志安装图。
3. 图中L为路基宽度，B为路面宽度。

驻马店市达远路桥勘察设计院	正阳县2026年普通国省道穿村过镇平交路口治理项目	标志布置图	设 计	复 核	审 核	图 号	

标志布置示意图(三)

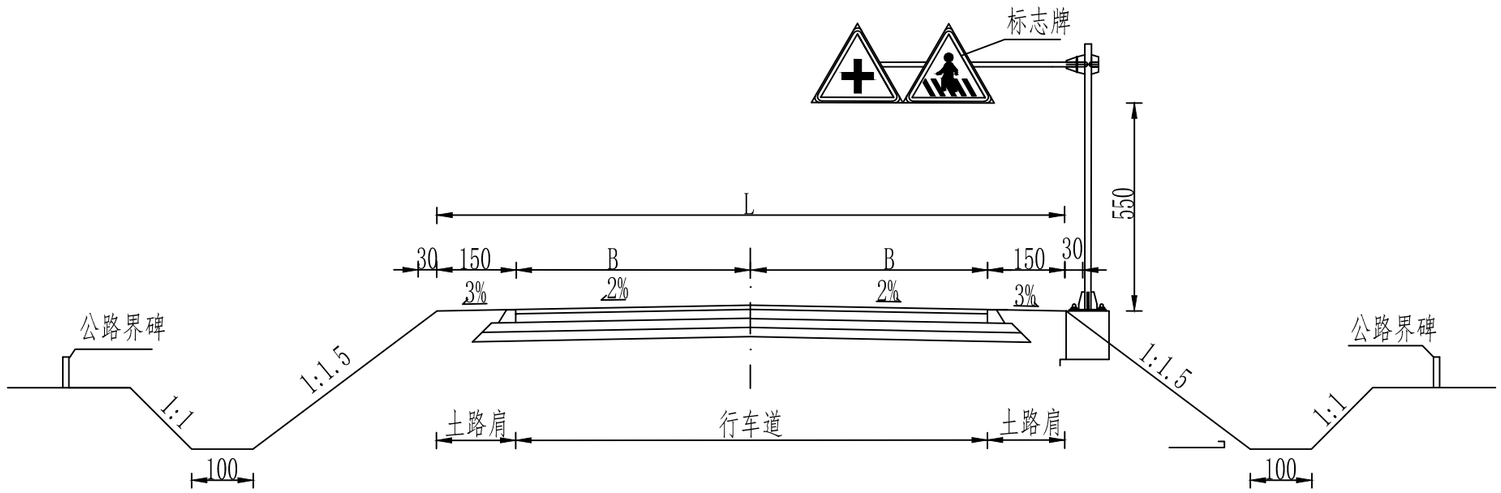

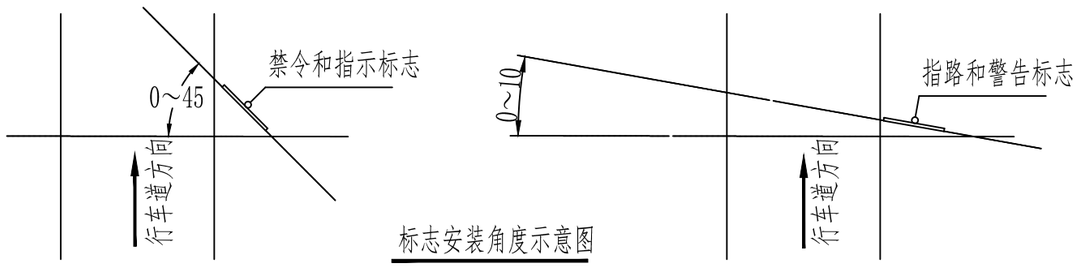

标志安装角度示意图

注：

1. 图中尺寸均以厘米计。
2. 具体安装尺寸及安装位置详见各标志安装图。
3. 图中L为路基宽度，B为路面宽度。

驻马店市达远路桥勘察设计院	正阳县2026年普通国省道穿村过镇平交路口治理项目	标志布置图	设 计	丁子利	复 核	张扬	审 核	梅芳彬	图 号

标志牌立面图

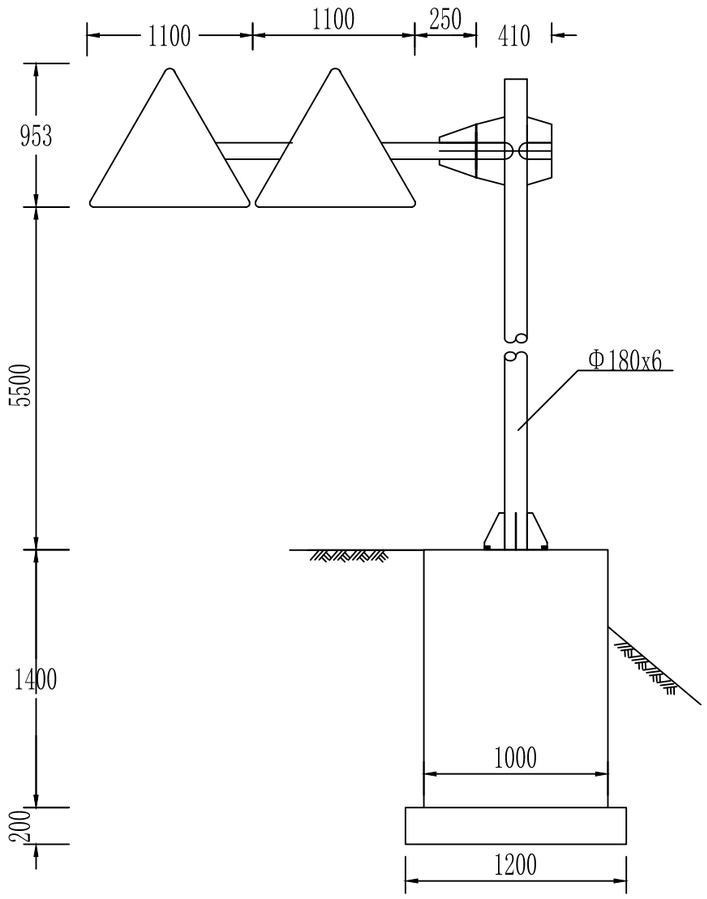

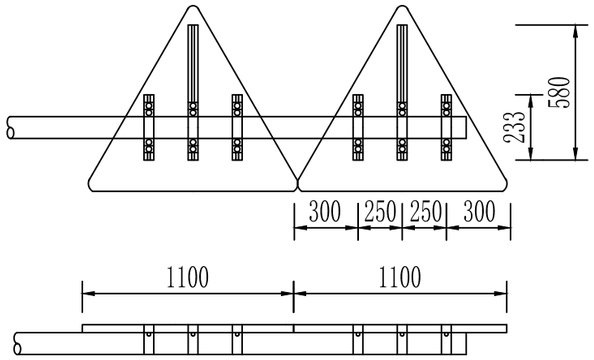

标志板与横梁连接图

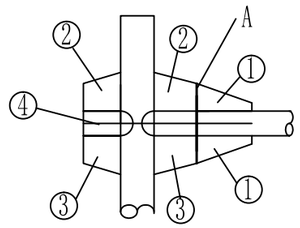

立柱与横梁连接大样图

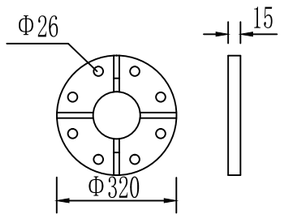

A大样

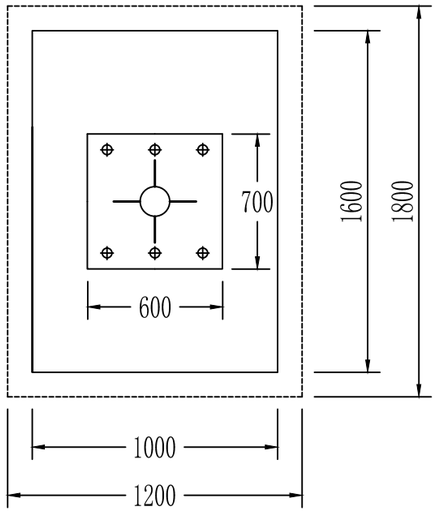

基础平面图

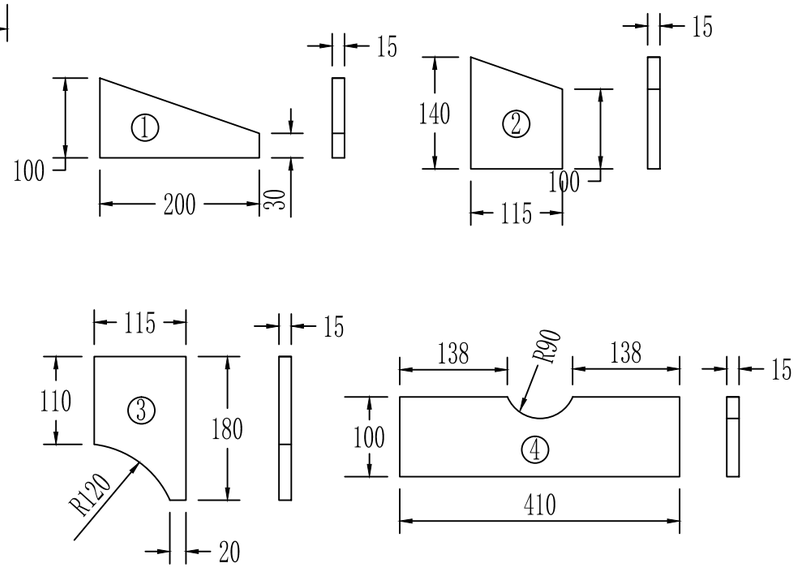

横梁加劲肋大样图

主要工程数量表

材料名称		规 格 (mm)	单件重 (Kg)	件 数 (件)	重 量 (Kg)
立 柱		Φ180×6×6180	158.022	1	158.022
横 梁		Φ121×4.5×2400	31.033	1	31.033
滑动铝槽		80×18×4×580	0.79	2	1.58
		80×18×4×233	0.317	4	1.268
标志板		2△1100×2.0	2.83	2	5.66
柱帽		Φ180×3	0.64	1	0.64
横梁帽		Φ121×3	0.27	2	0.54
抱箍		50×5	0.65	6	3.9
抱箍底衬		50×5	0.91	6	5.46
螺母		M18	0.044	24	1.056
		M24	0.146	8	1.168
垫圈		M18×3	0.016	48	0.768
		M24×4	0.032	16	0.512
滑动螺栓		M18×40	0.113	12	1.356
连接螺栓		M18×40	0.143	12	1.716
横梁连接螺栓		M24×80	0.450	8	3.60
加劲肋	①		2.041	4	8.164
	②		2.543	2	5.086
	③		3.000	2	6.000
	④		7.010	2	14.020
悬臂法兰盘		Φ320×15	9.47	2	18.94
加劲法兰盘		550×550×15	42.966	1	42.966
底坐法兰盘		550×550×15	35.619	1	35.619
合 计					342.374
反光膜		Ⅳ级	0.8 m^2		

附注：
1、本图尺寸以毫米为单位。
2、钢管横梁与标志板采用抱箍和抱箍底衬连接。
3、基础位于路肩线以外，并基础顶内缘边线与路肩吻合。
4、基础详见《单悬臂式基础处理图（一）》.
5、抱箍采用《标志板抱箍大样图》B型抱箍.

驻马店市达远路桥勘察设计院	正阳县2026年普通国省道穿村过镇平交路口治理项目	标志一般构造图（单悬臂）	设 计	丁子利	复 核	张扬	审 核	梅芳彬	图 号

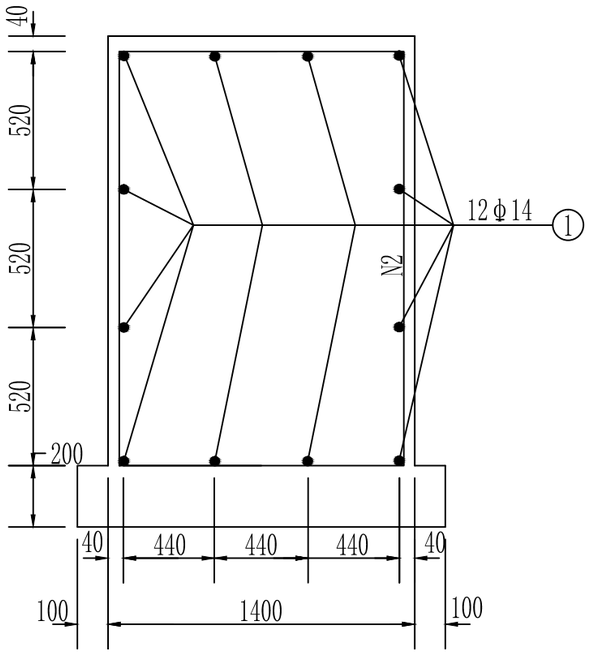

基础立面图

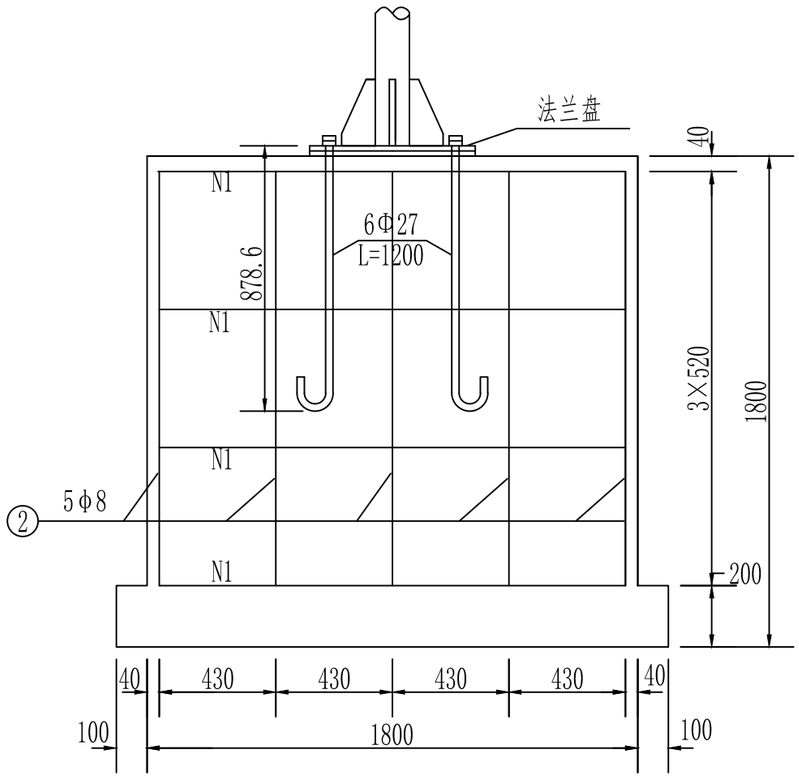

基础侧面图

主要工程数量表

材料名称		规 格 (mm)	单件重 (Kg)	件 数 (件)	重 量 (Kg)
地脚螺栓		M27×1200	5.388	6	32.33
螺 母		M27	0.184	12	2.21
垫 圈		M27	0.040	12	0.48
钢筋	φ14	L=1970	2.380	12	28.56
	φ8	L=5920	2.338	5	11.69
混凝土	C10	1.6×2.0×0.2	0.640m³		
	C25	1.4×1.8×1.6	4.032m³		

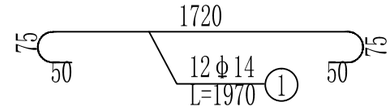

基础主筋大样图

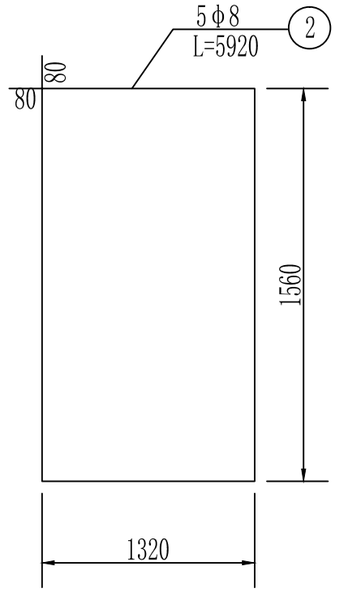

基础箍筋大样图

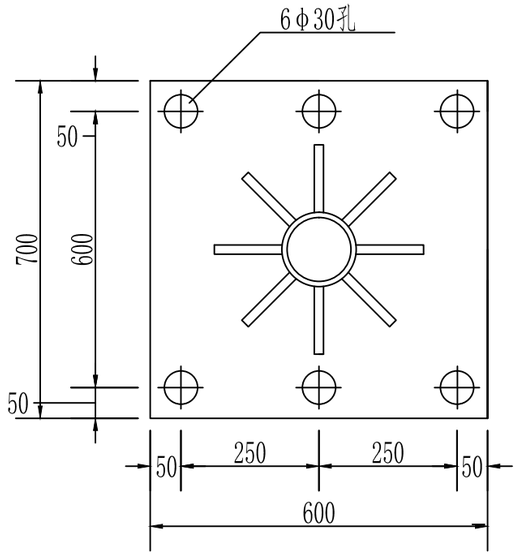

加劲法兰盘

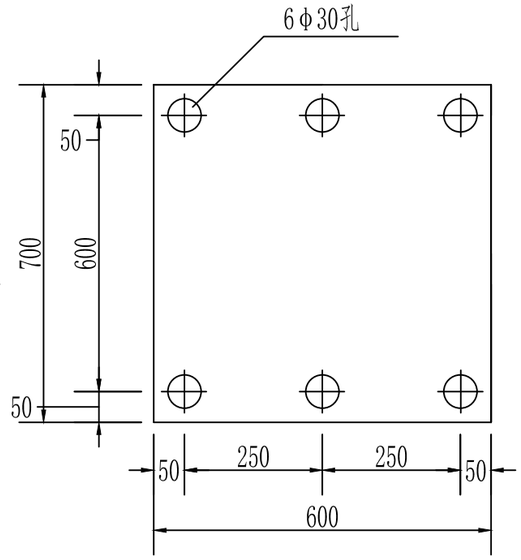

底座法兰盘

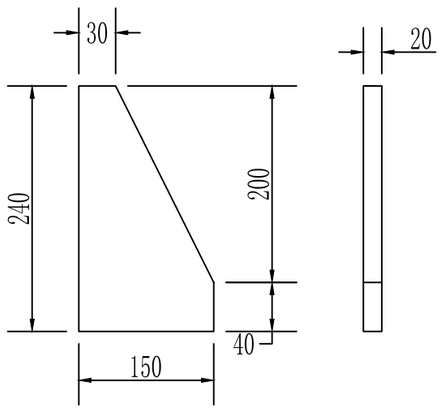

底座加劲肋

附注：

1、本图尺寸以毫米为单位。

2、基础浇筑注意使底座法兰盆与基础对中，并将其嵌入基础，其上表面与基础顶面齐平，同时保持其顶面水平，顶面预埋的地脚螺栓与其保持垂直。

驻马店市达远路桥勘察设计院	正阳县2026年普通国省道穿村过镇平交路口治理项目	标志一般构造图（单悬臂）	设 计	复 核	审 核	图 号

标志牌立面图

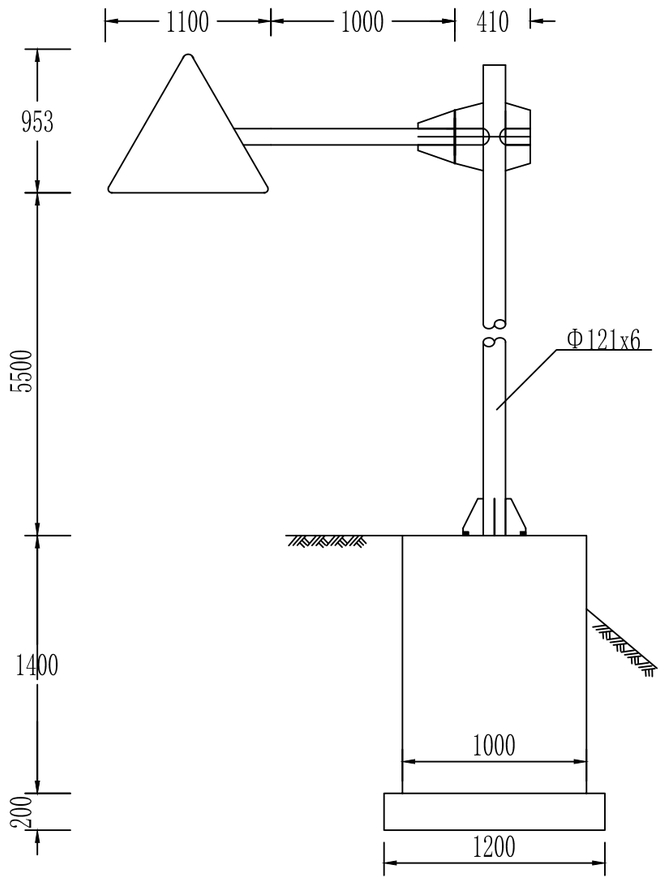

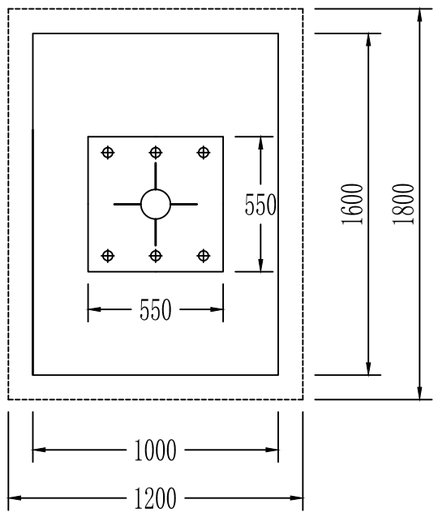

基础平面图

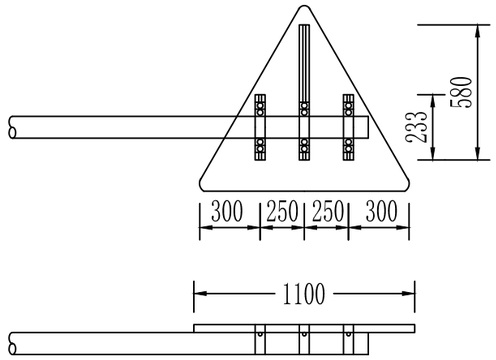

标志板与横梁连接图

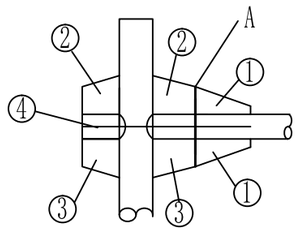

立柱与横梁连接大样图

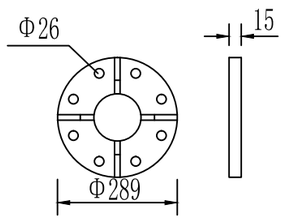

A大样

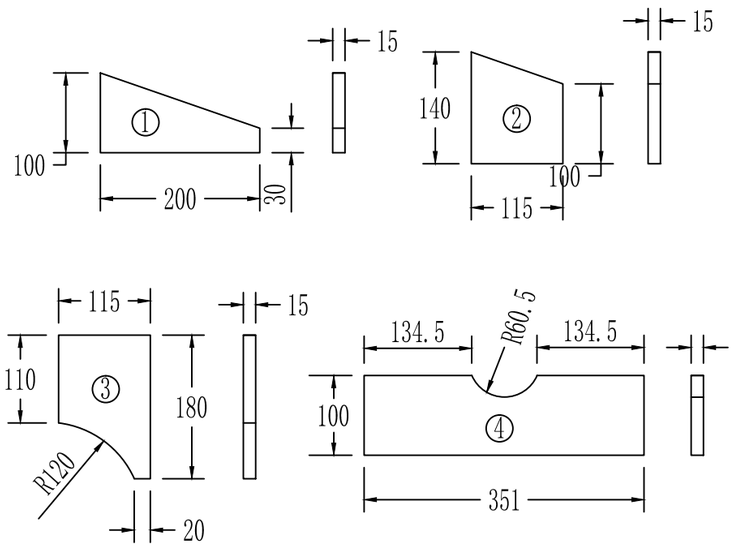

横梁加劲肋大样图

主要工程数量表

材料名称		规 格 (mm)	单件重 (Kg)	件 数 (件)	重 量 (Kg)
立 柱		Φ121×6×6180	105.17	1	105.17
横 梁		Φ89×4.5×2100	19.700	1	19.700
滑动铝槽		80×18×4×580	0.79	1	0.79
		80×18×4×233	0.317	2	0.634
标志板		△1100×2.0	2.83	1	2.83
柱帽		Φ121×3	0.27	1	0.27
横梁帽		Φ89×3	0.17	2	0.34
抱箍		50×5	0.65	3	1.95
抱箍底衬		50×5	0.91	3	2.73
螺母		M18	0.044	12	0.528
		M24	0.146	8	1.168
垫圈		M18×3	0.016	24	0.384
		M24×4	0.032	16	0.512
滑动螺栓		M18×40	0.113	6	0.678
连接螺栓		M18×40	0.143	6	0.858
横梁连接螺栓		M24×80	0.450	8	3.60
加劲肋	①		2.041	4	8.164
	②		2.543	2	5.086
	③		3.000	2	6.000
	④		6.001	2	12.002
悬臂法兰盘		Φ289×15	5.123	2	10.246
加劲法兰盘		550×550×15	42.966	1	42.966
底坐法兰盘		550×550×15	35.619	1	35.619
合 计					253.944
反光膜		Ⅳ级	0.4 m^2		

附注：
1、本图尺寸以毫米为单位。
2、钢管横梁与标志板采用抱箍和抱箍底衬连接。
3、基础位于路肩线以外，并基础顶内缘边线与路肩吻合。
4、基础详见《单悬臂式基础处理图（一）》.
5、抱箍采用《标志板抱箍大样图》中B型抱箍.

驻马店市达远路桥勘察设计院	正阳县2026年普通国省道穿村过镇平交路口治理项目	标志一般构造图（单悬臂）	设 计	复 核	审 核	图 号

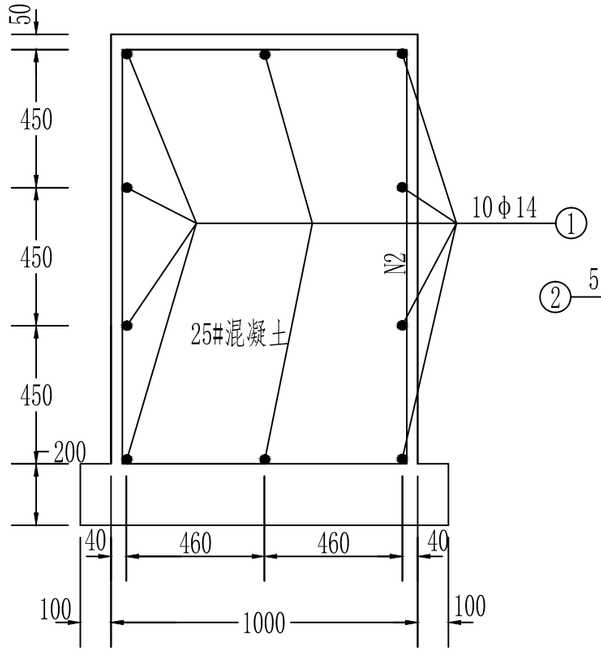

基础立面图

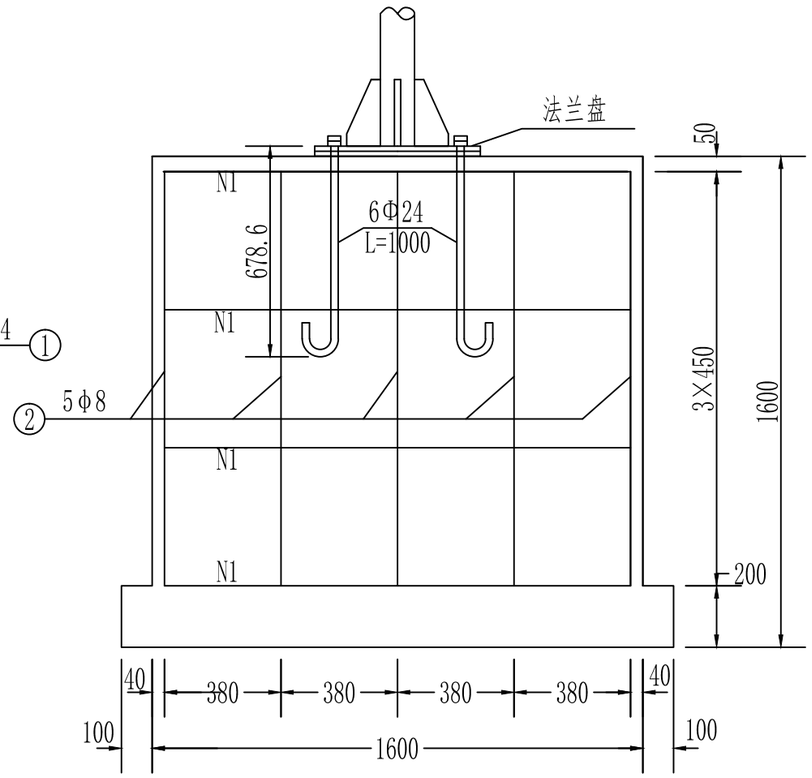

基础侧面图

主要工程数量表

材料名称		规 格 (mm)	单件重 (Kg)	件 数 (件)	重 量 (Kg)
地脚螺栓		M24×1000	3.550	6	21.30
螺 母		M24	0.146	12	1.75
垫 圈		M24×4	0.032	12	0.38
钢筋	φ14	L=1770	2.140	10	21.40
	φ8	L=4700	1.856	5	9.28
混凝土	C10	1.2×1.8×0.2	0.432m³		
	C25	1.0×1.6×1.4	2.24m³		

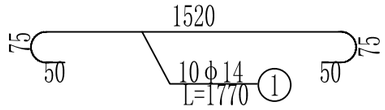

基础主筋大样图

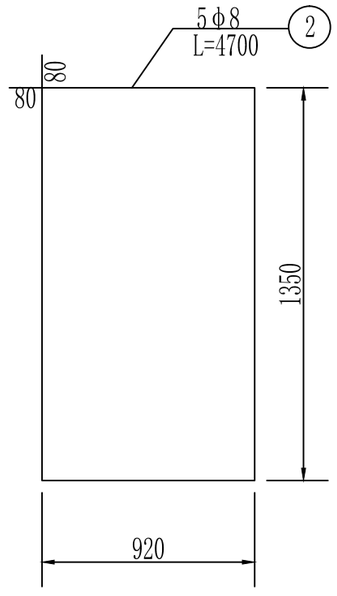

基础箍筋大样图

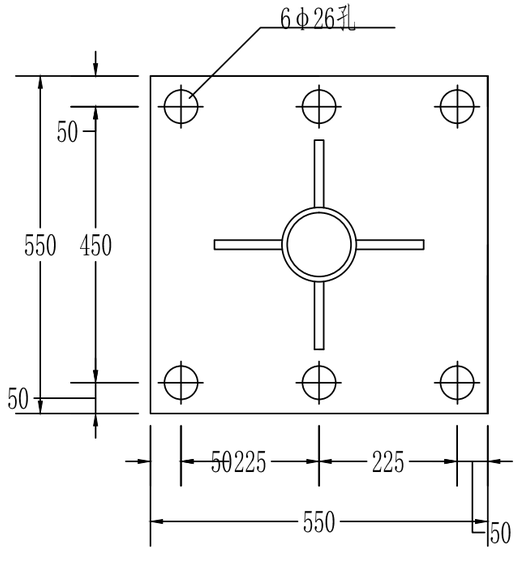

加劲法兰盘

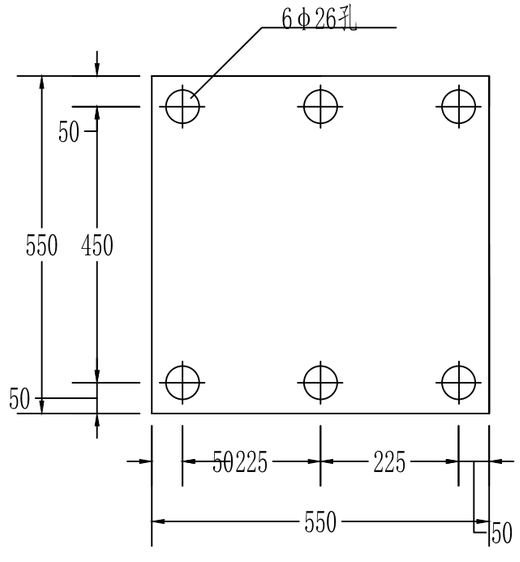

底座法兰盘

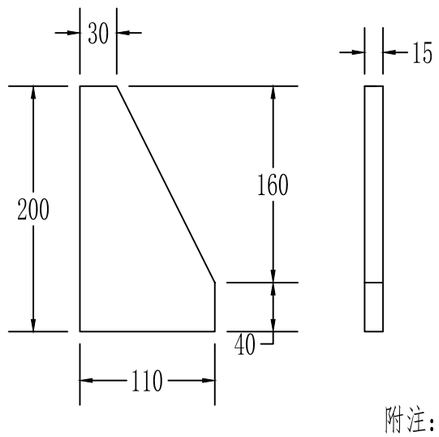

底座加劲肋

附注：

1、本图尺寸以毫米为单位。

2、基础浇筑注意使底座法兰盆与基础对中,并使其嵌入基础，其上表面与基础顶面齐平，同时预埋的地脚螺栓与其保持垂直。

驻马店市达远路桥勘察设计院	正阳县2026年普通国省道穿村过镇平交路口治理项目	标志一般构造图（单悬臂）	设 计 丁子利	复 核 张扬	审 核 梅芳彬	图 号

立　面

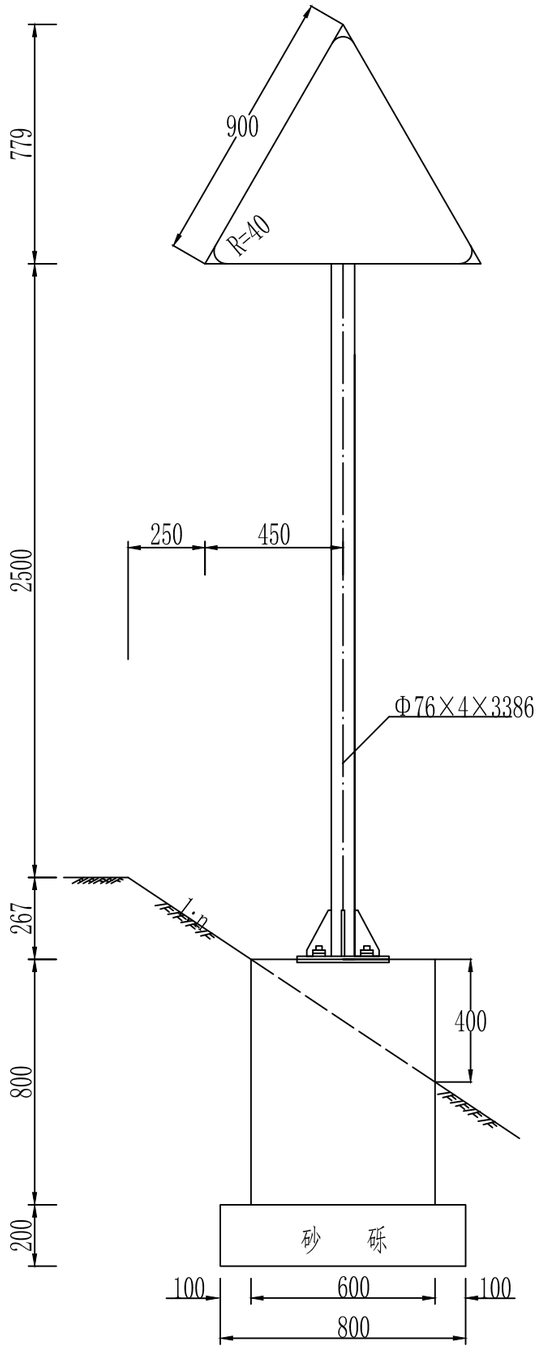

侧　面

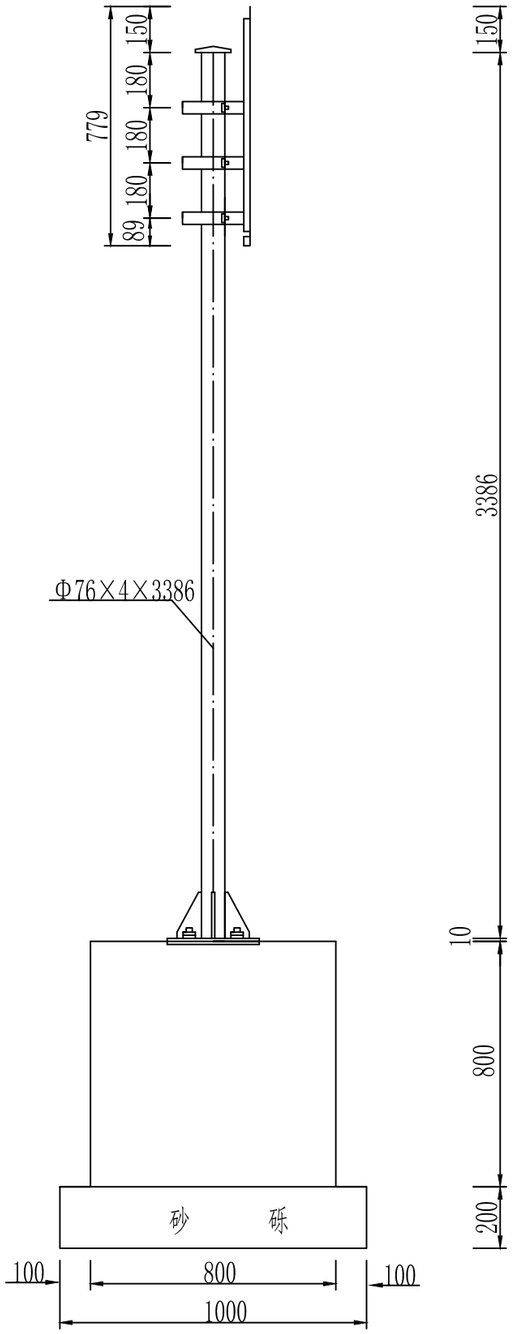

单个标志材料数量表

材料名称	规格(mm)	单位重(kg)	件数	重量(kg)	体积(m3)
钢管立柱	Φ76×4×3386	24.045	1	24.045	
标志板	▲900×2.0	1.89	1	1.89	
滑动螺栓	M18 ×40	0.125	6	0.750	
地脚螺栓	M20 ×700	2.000	4	8.000	
六角头螺栓	M10 ×94	0.074	3	0.222	
滑　块	50 ×30 ×20	0.169	6	1.014	
滑动槽钢	50 ×25 ×3	0.720	1	0.720	
	50 ×25 ×3	0.480	1	0.480	
	50 ×25 ×3	0.220	1	0.220	
抱　箍	50 ×5	0.571	3	1.713	
抱箍底衬	50 ×8	0.440	3	1.320	
螺　母	M18	0.0442	6	0.265	
	M20	0.0759	8	0.607	
垫　圈	M18	0.014	6	0.084	
	M20	0.0175	4	0.070	
加劲法兰盘	300 ×300 ×10	9.40	1	9.40	
底座法兰盘	300 ×300 ×10	7.07	1	7.07	
柱　帽		0.193	1	0.193	
钢　筋	Φ8	1.019	4	4.076	
	Φ14	0.906	8	7.248	
钢筋混凝土	现浇25 号				0.48
砂　砾					0.160

注：

1. 图中尺寸以毫米计，比例为1:20。

2. 标志牌基础埋置于路基边坡，埋置方式如图所示，图中n为路基边坡值。

3. 标志板采用3003型铝合金板制做，板厚2毫米。

4. 标志板与滑动槽钢用铝焊，两面焊。

5. 立柱与板面连接，连接件、抱箍与抱箍底衬设计、标志卷边与柱帽分别见相应的设计图及大样图。

6. 所有铁件外露部分均做防锈处理。

驻马店市达远路桥勘察设计院	正阳县2026年普通国省道农村地区交通安全隐患路口整治项目	标志一般构造图（三角形）	设计 丁子利	复核 张扬	审核 梅芳彬	图号

标志板后加固件构造图
1:20

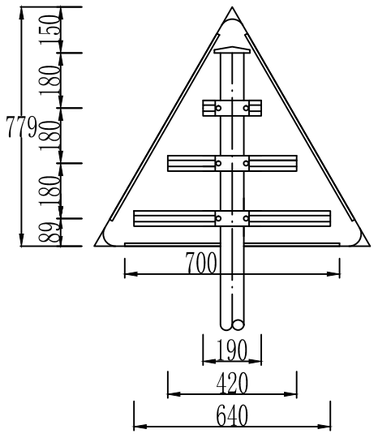

底座连接大样
1:10

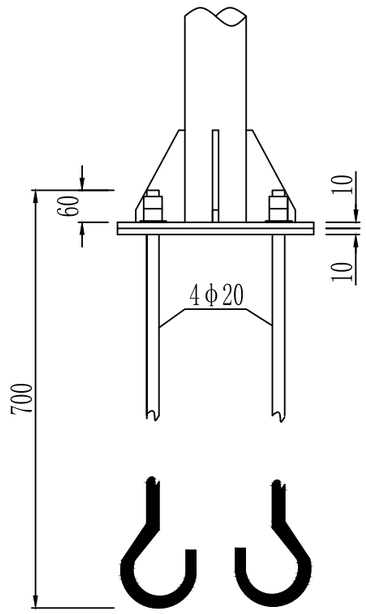

基础钢筋布置
1:20

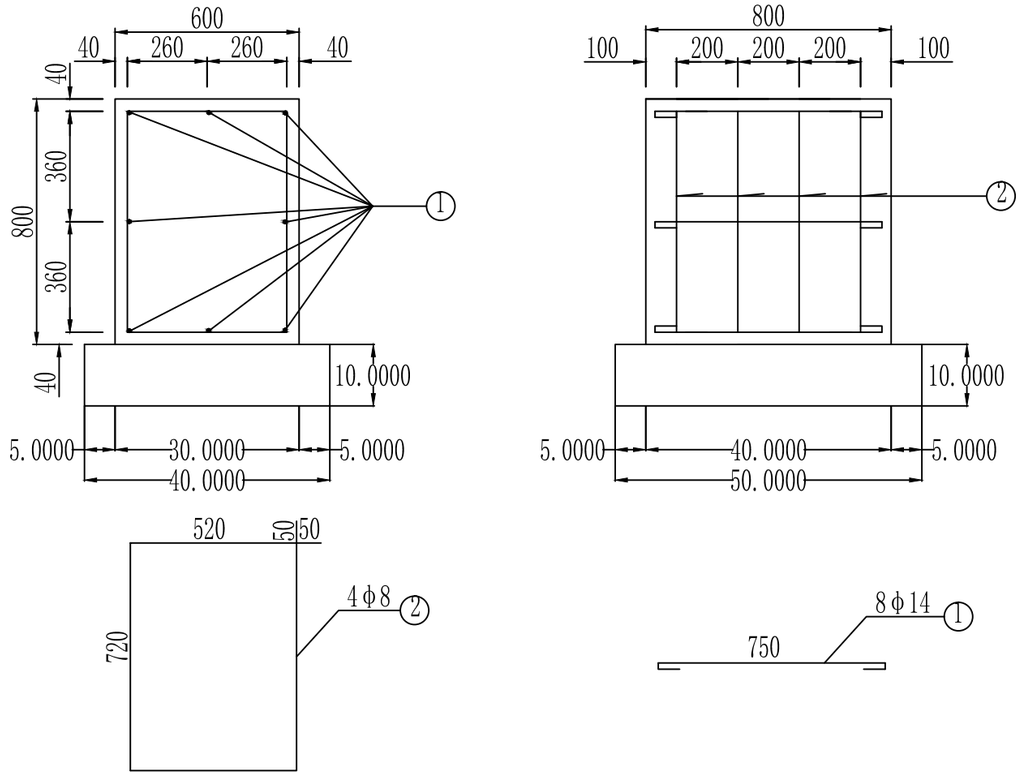

基础平面
1:20

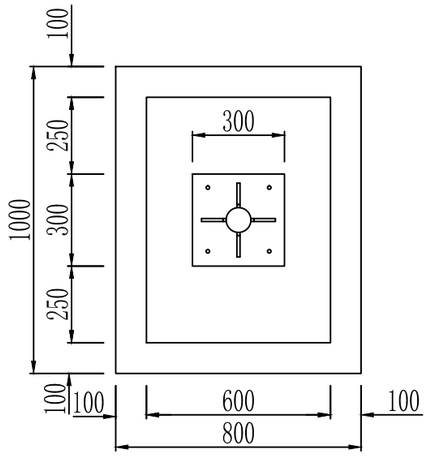

加劲法兰盘
1:10

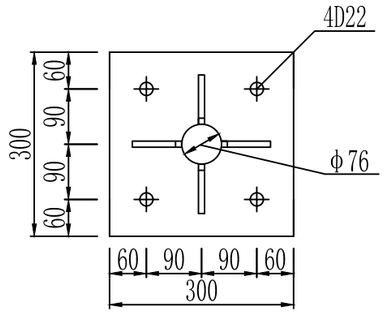

底座法兰盘
1:10

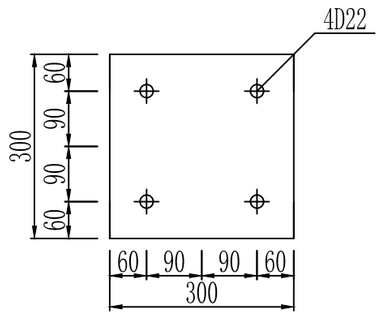

底座加劲肋大样
1:5

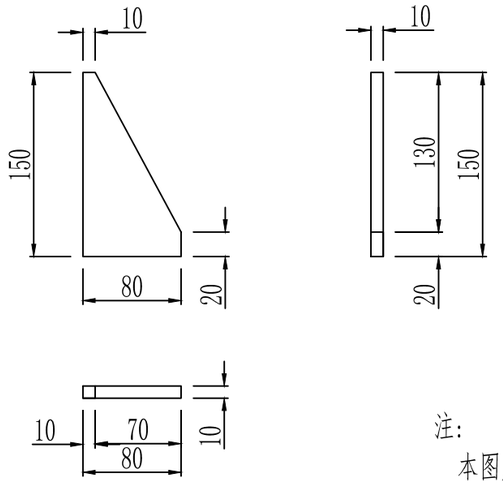

注：
本图尺寸以毫米计。

驻马店市达远路桥勘察设计院	正阳县2026年普通国省道农村地区交通安全隐患路口整治项目	标志一般构造图（三角形）	设计	复核	审核	图号

立　面

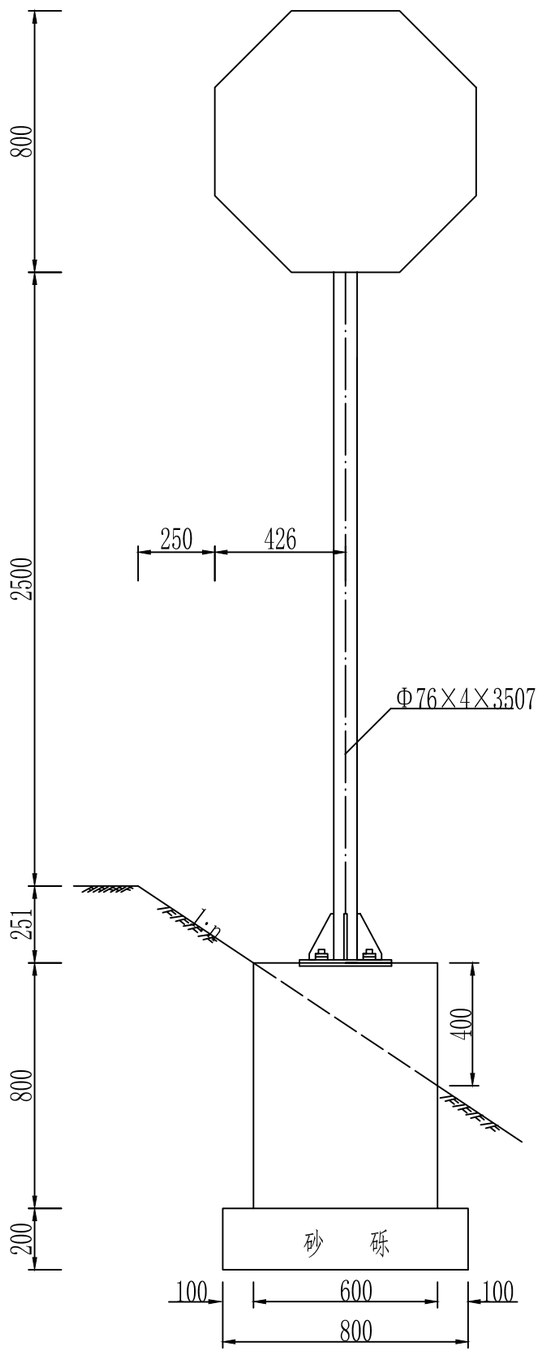

侧　面

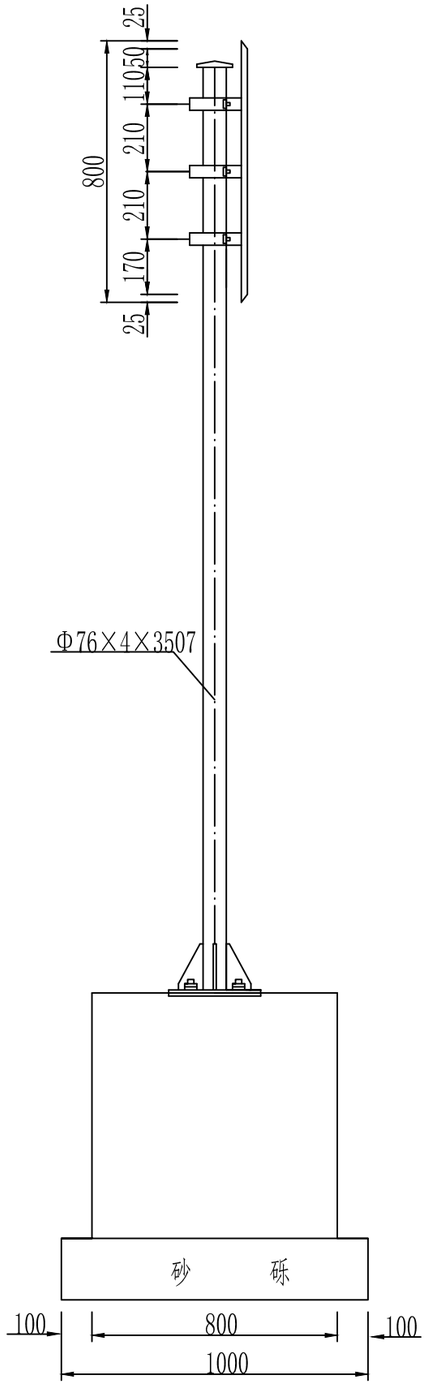



单个标志材料数量表

材料名称	规格(mm)	单位重(kg)	件数	重量(kg)	体积(m^3)
钢管立柱	φ76×4×3507	24.90	1	24.90	
标志板	Φ800×2.0	2.44	1	2.44	
滑动螺栓	M18 ×40	0.125	6	0.750	
地脚螺栓	M20 ×700	2.000	4	8.000	
六角头螺栓	M10 ×94	0.074	3	0.222	
滑　块	50 ×30 ×20	0.169	6	1.014	
滑动槽钢	50 ×25 ×3	0.791	1	0.791	
	50 ×25 ×3	0.565	2	1.130	
抱　箍	50 ×5	0.571	3	1.713	
抱箍底衬	50 ×8	0.440	3	1.320	
螺　母	M18	0.0442	6	0.265	
	M20	0.0759	8	0.607	
垫　圈	M18	0.014	6	0.084	
	M20	0.0175	4	0.070	
加劲法兰盘	300 ×300 ×10	9.40	1	9.40	
底座法兰盘	300 ×300 ×10	7.07	1	7.07	
柱　帽		0.193	1	0.193	
钢　筋	Φ8	1.019	4	4.076	
	Φ14	0.906	8	7.248	
钢筋混凝土	现浇25 号				0.48
砂　砾					0.160

注：

1. 图中尺寸以毫米计，比例为1:20。
2. 标志牌基础埋置于路基边坡，埋置方式如图所示，图中n为路基边坡值。
3. 标志板采用3003型铝合金板制做，板厚2毫米。
4. 标志板与滑动槽钢用铝焊，两面焊。
5. 立柱与板面连接，连接件、抱箍与抱箍底衬设计、标志卷边与柱帽分别见相应的设计图及大样图。
6. 所有铁件外露部分均做防锈处理。

驻马店市达远路桥勘察设计院	正阳县2026年普通国省道农村地区交通安全隐患路口整治项目	标志一般构造图（八边形）	设 计 丁子利	复 核 张扬	审 核 梅芳彬	图 号

标志板后加固件构造图
1:20

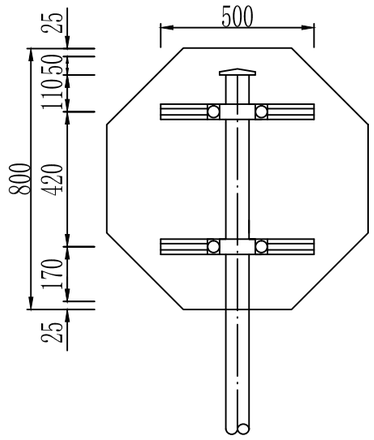

底座连接大样
1:10

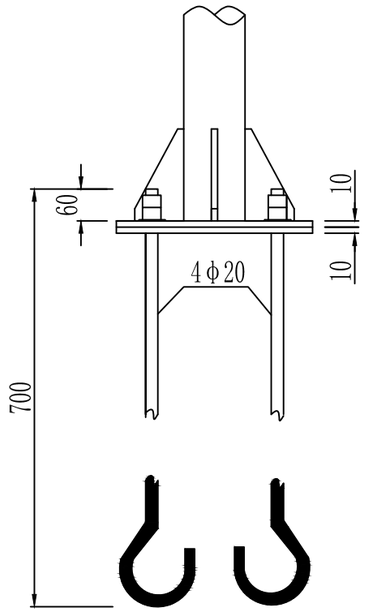

基础钢筋布置
1:20

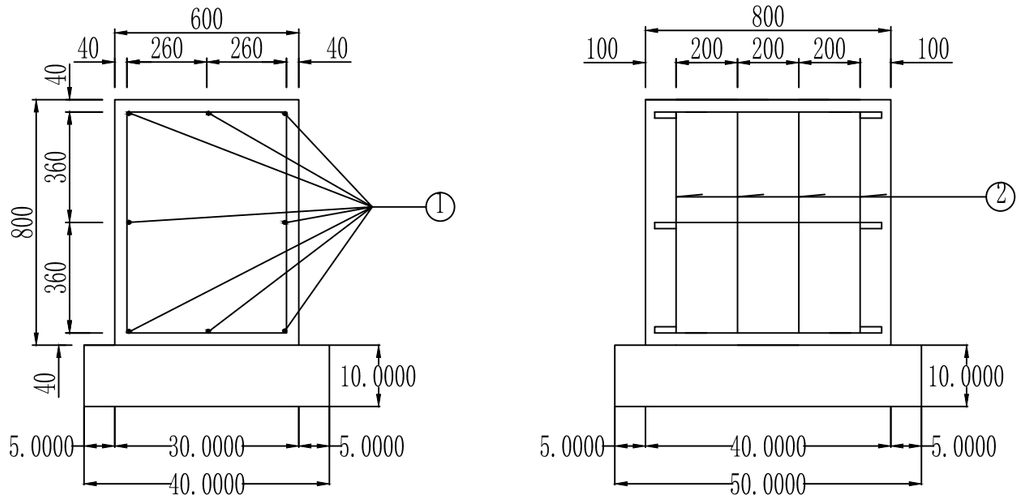

基础平面
1:20

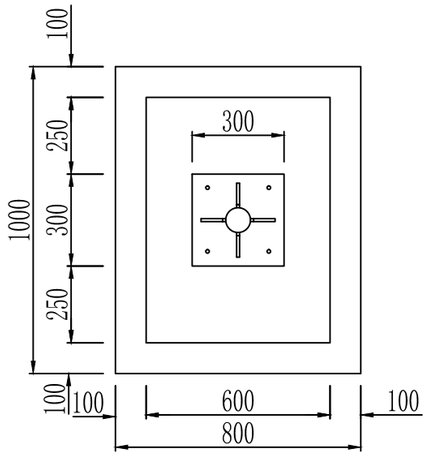

加劲法兰盘
1:10

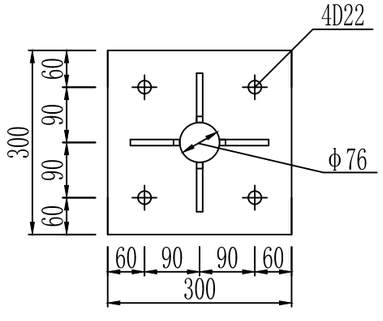

底座法兰盘
1:10

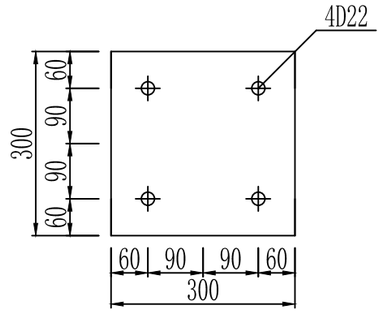

底座加劲肋大样
1:5

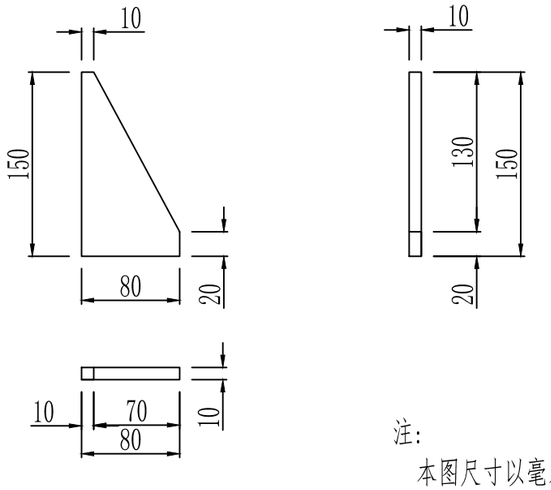

注：
本图尺寸以毫米计。

驻马店市达远路桥勘察设计院	正阳县2026年普通国省道农村地区交通安全隐患路口整治项目	标志一般构造图（八边形）	设 计	丁子利	复 核	张扬	审 核	梅芳彬	图 号

立　面

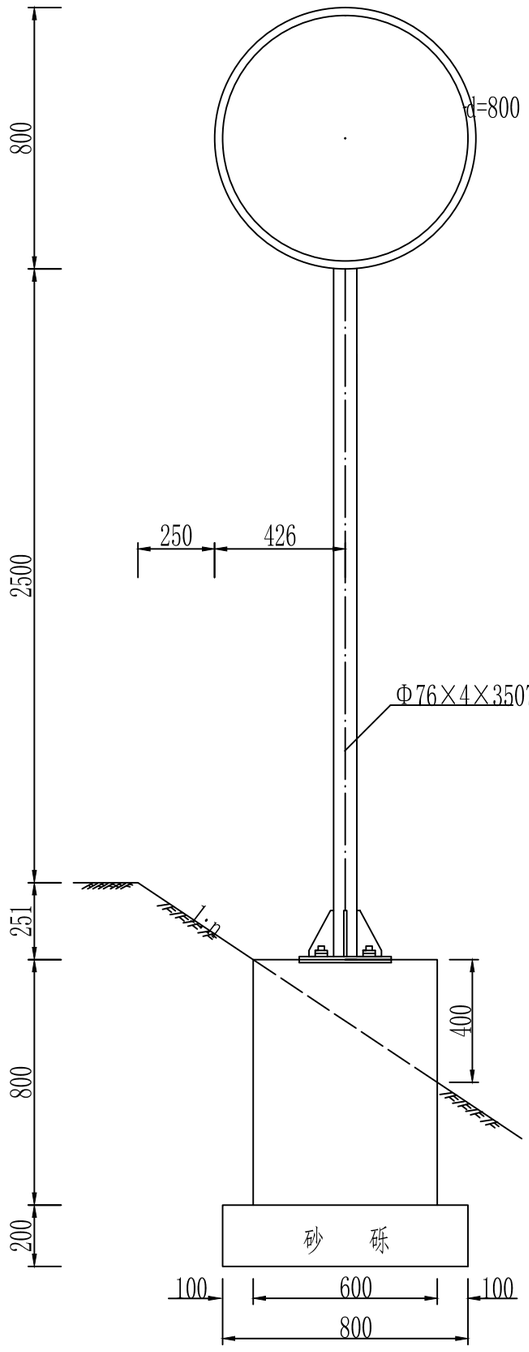

侧　面

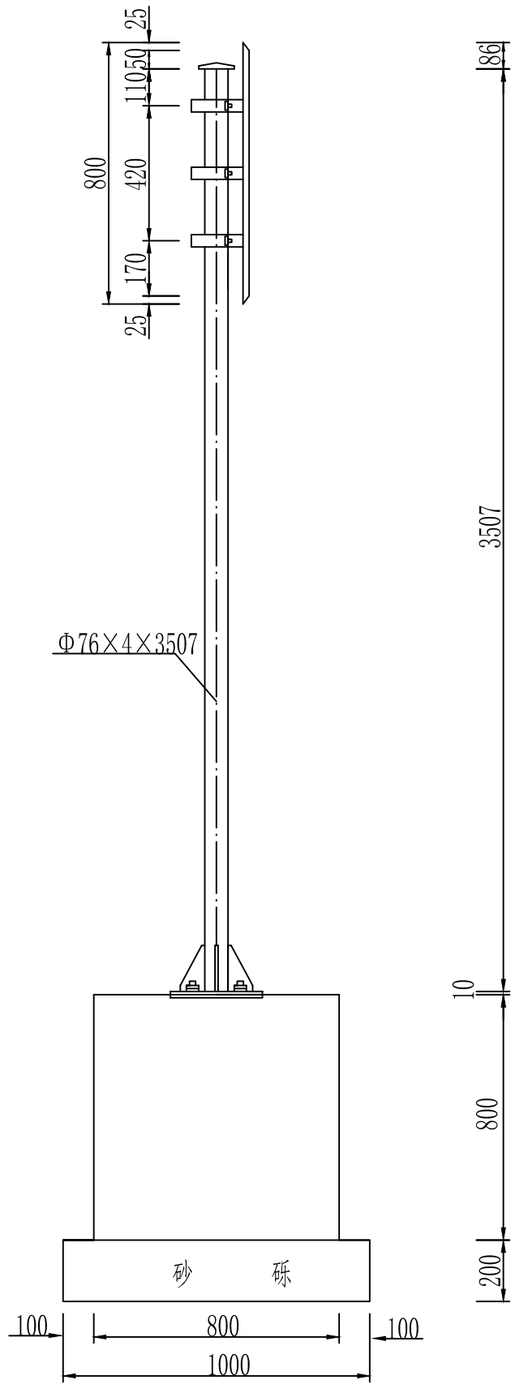

单个标志材料数量表

材料名称	规格(mm)	单位重(kg)	件数	重量(kg)	体积(m³)
钢管立柱	φ76×4×3507	24.90	1	24.90	
标志板	Φ800×2.0	2.71	1	2.71	
滑动螺栓	M18 ×40	0.125	6	0.750	
地脚螺栓	M20 ×700	2.000	4	8.000	
六角头螺栓	M10 ×94	0.074	3	0.222	
滑　块	50 ×30 ×20	0.169	6	1.014	
滑动槽钢	50 ×25 ×3	0.791	1	0.791	
	50 ×25 ×3	0.565	2	1.130	
抱　箍	50 ×5	0.571	3	1.713	
抱箍底衬	50 ×8	0.440	3	1.320	
螺　母	M18	0.0442	6	0.265	
	M20	0.0759	8	0.607	
垫　圈	M18	0.014	6	0.084	
	M20	0.0175	4	0.070	
加劲法兰盘	300 ×300 ×10	9.40	1	9.40	
底座法兰盘	300 ×300 ×10	7.07	1	7.07	
柱　帽		0.193	1	0.193	
钢　筋	Φ8	1.019	4	4.076	
	Φ14	0.906	8	7.248	
钢筋混凝土	现浇25 号				0.48
砂　砾					0.160

注：

1. 图中尺寸以毫米计，比例为1:20。
2. 标志牌基础埋置于路基边坡，埋置方式如图所示，图中n为路基边坡值。
3. 标志板采用3003型铝合金板制做，板厚2毫米。
4. 标志板与滑动槽钢用铝焊，两面焊。
5. 立柱与板面连接，连接件、抱箍与抱箍底衬设计、标志卷边与柱帽分别见相应的设计图及大样图。
6. 所有铁件外露部分均做防锈处理。

驻马店市达远路桥勘察设计院	正阳县2026年普通国省道农村地区交通安全隐患路口整治项目	标志一般构造图（圆形）	设计 丁子利	复核 张扬	审核 梅芳彬	图号

标志板后加固件构造图
1:20

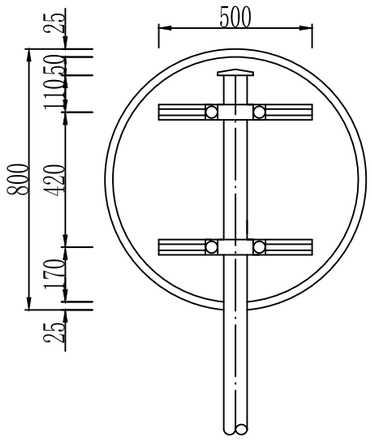

底座连接大样
1:10

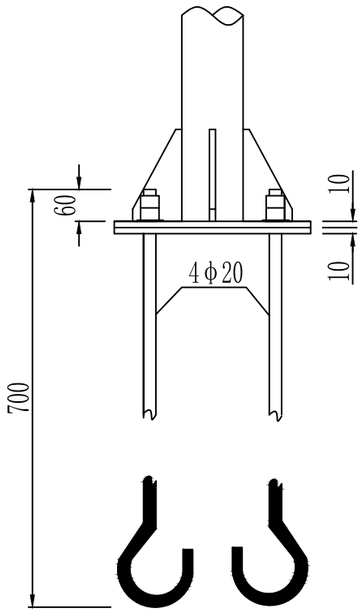

基础钢筋布置
1:20

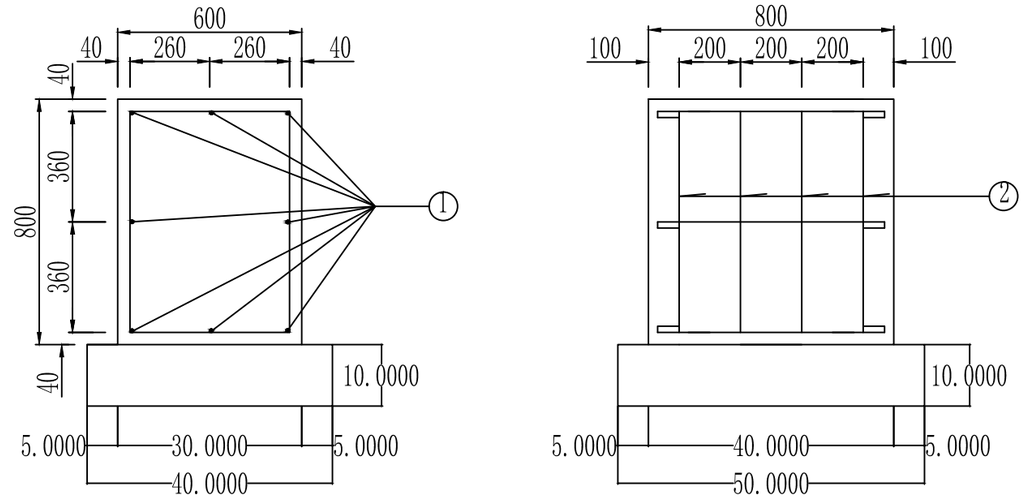

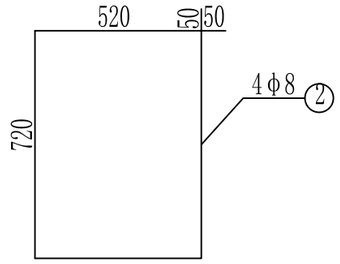

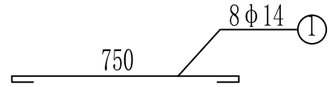

基础平面
1:20

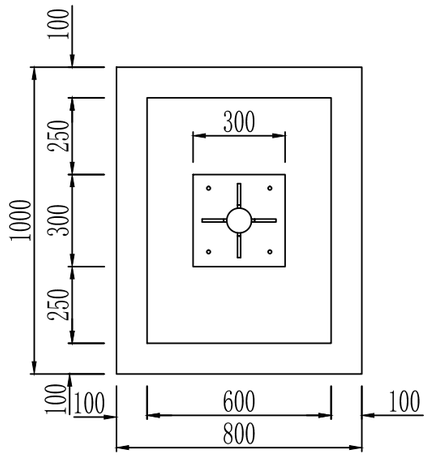

加劲法兰盘
1:10

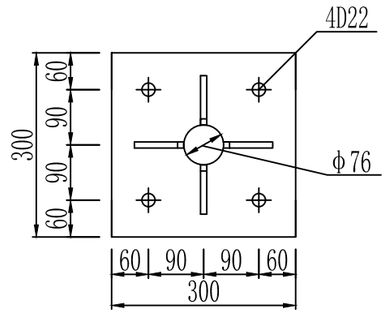

底座法兰盘
1:10

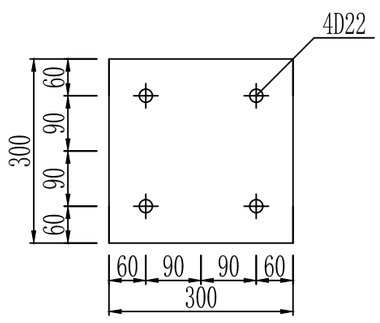

底座加劲肋大样
1:5

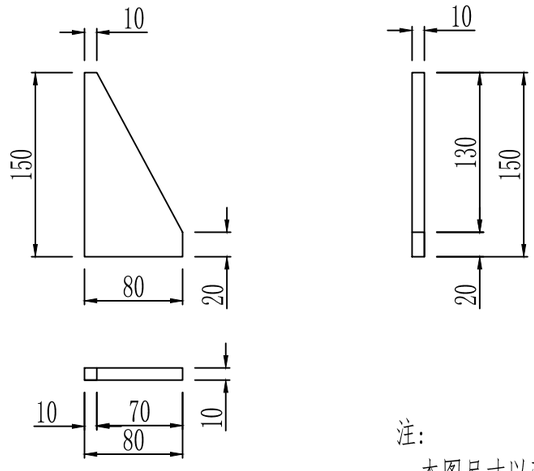

注：
本图尺寸以毫米计。

驻马店市达远路桥勘察设计院	正阳县2026年普通国省道农村地区交通安全隐患路口整治项目	标志一般构造图（圆形）	设计 丁子利	复核 张扬	审核 梅芳彬	图号

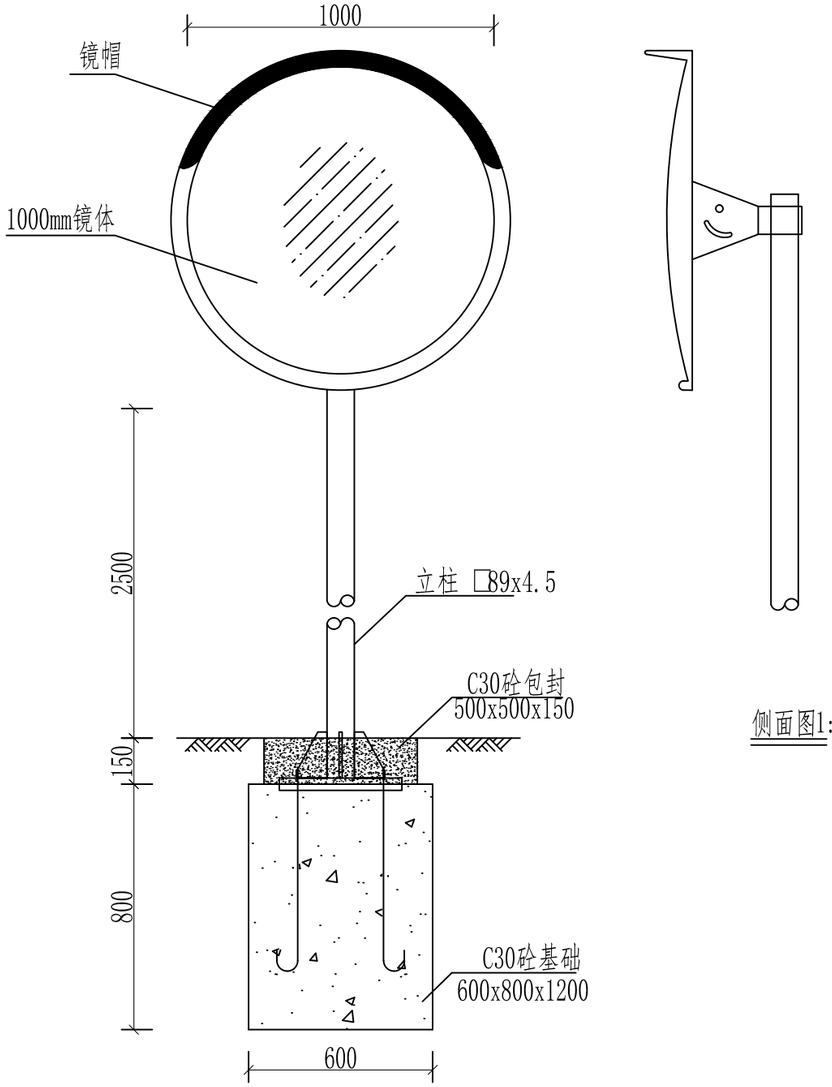

立面图 1:20

侧面图1:20

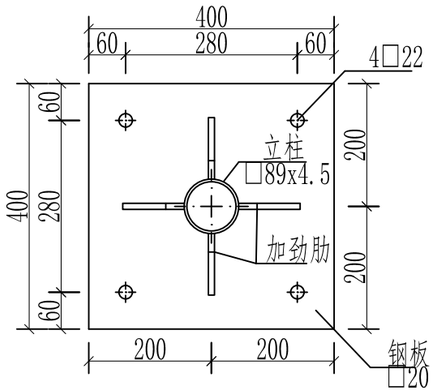

上法兰盘大样图 1:10

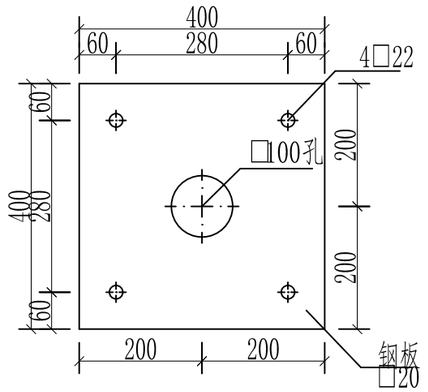

底法兰盘大样图 1:10

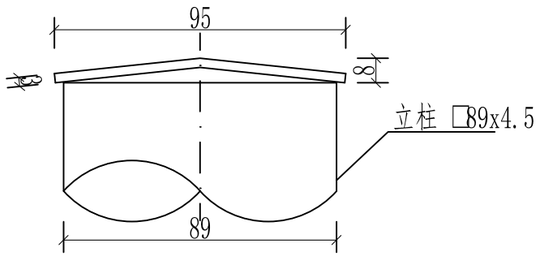

柱帽大样图 1:2

注:

1.本图结构尺寸均以mm计。

驻马店市达远路桥勘察设计院	正阳县2026年普通国省道穿村过镇平交路口治理项目	广角镜单柱构造图	设 计	丁子利	复 核	张扬	审 核	梅芳彬	图 号	

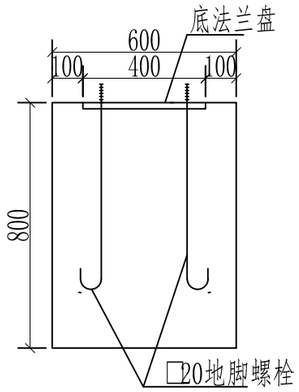

基础立面图 1:20

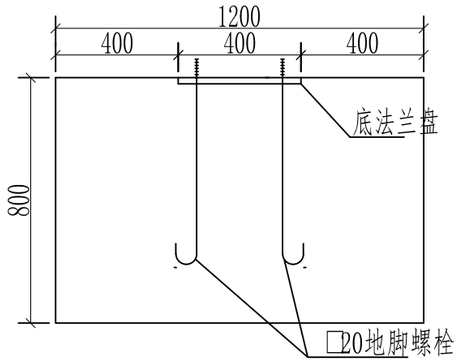

基础侧面图 1:20

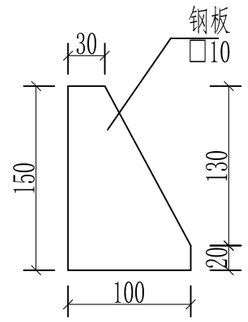

加劲肋大样图 1:5

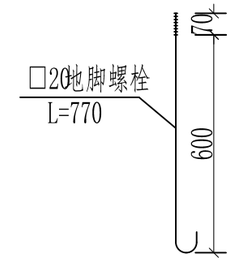

地脚螺栓大样图 1:20

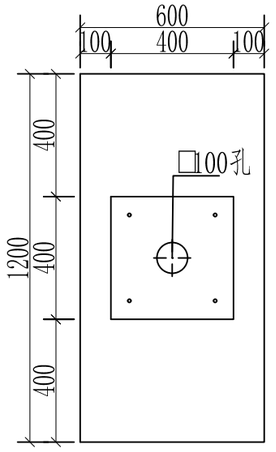

基础平面图1:20

材料数量表

(单位:套)

材料名称	规格(mm)	单件重(kg)	数量(件)	重量(kg)	备 注
钢管立柱	□89x4.5x3230	30.30	1	30.30	
凸镜	□1000		1		成品
加劲肋□10	(见图)	0.82	4	3.28	
法兰盘□20	400x400x20	25.12	2	50.24	
螺栓、螺母、垫片	M10x20		6		单位:套
地脚螺栓	M20x770	1.92	4	7.68	
配套螺母、垫片	M20		8		含弹簧垫片
柱帽	□95x3	0.17	1	0.17	
C30砼封块	500x500x150		1	0.04	单位:m^3
C30砼基础	600x800x1200		1	0.58	单位:m^3

注:

1. 本图结构尺寸均以mm计。
2. 凸镜为成品树脂材料,与立柱采用抱箍连接。
3. 立柱高度应根据实际情况加以调整。
4. 镜体安装时应调整好纵向横向角度,确保成像效果良好。

驻马店市达远路桥勘察设计院	正阳县2026年普通国省道穿村过镇平交路口治理项目	广角镜基础设计图	设 计	丁子利	复 核	张扬	审 核	梅芳彬	图 号	

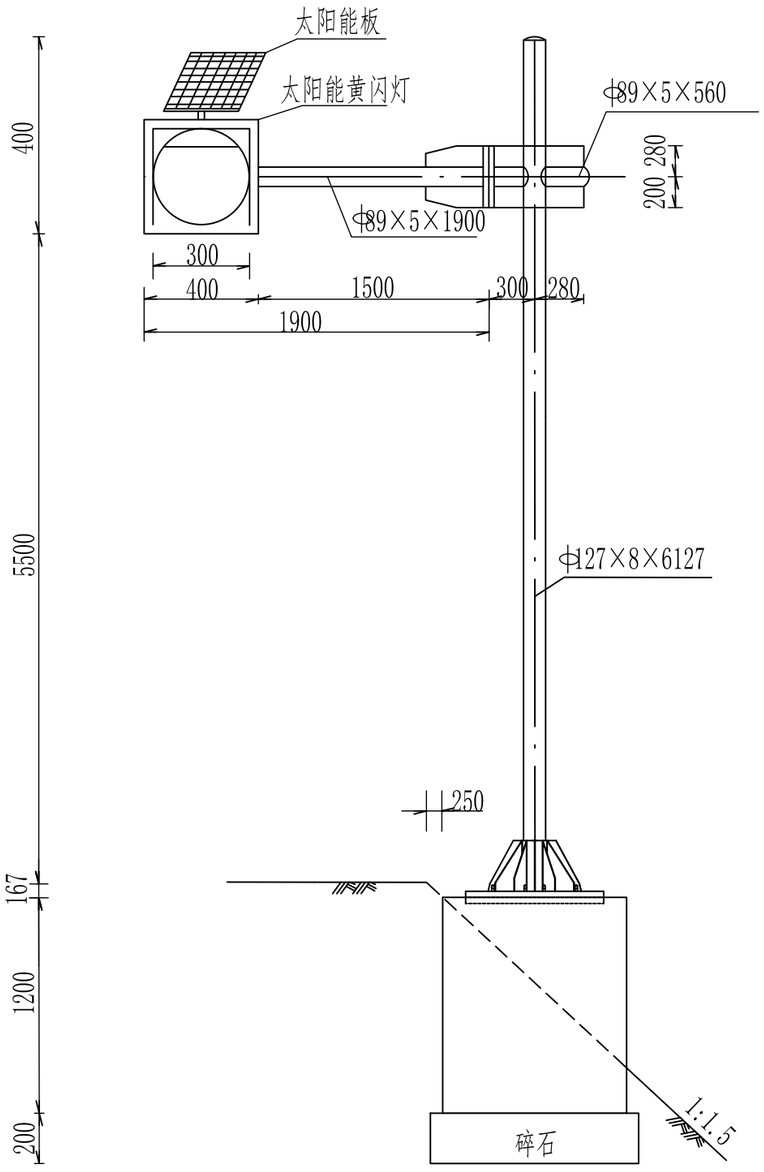

立面图

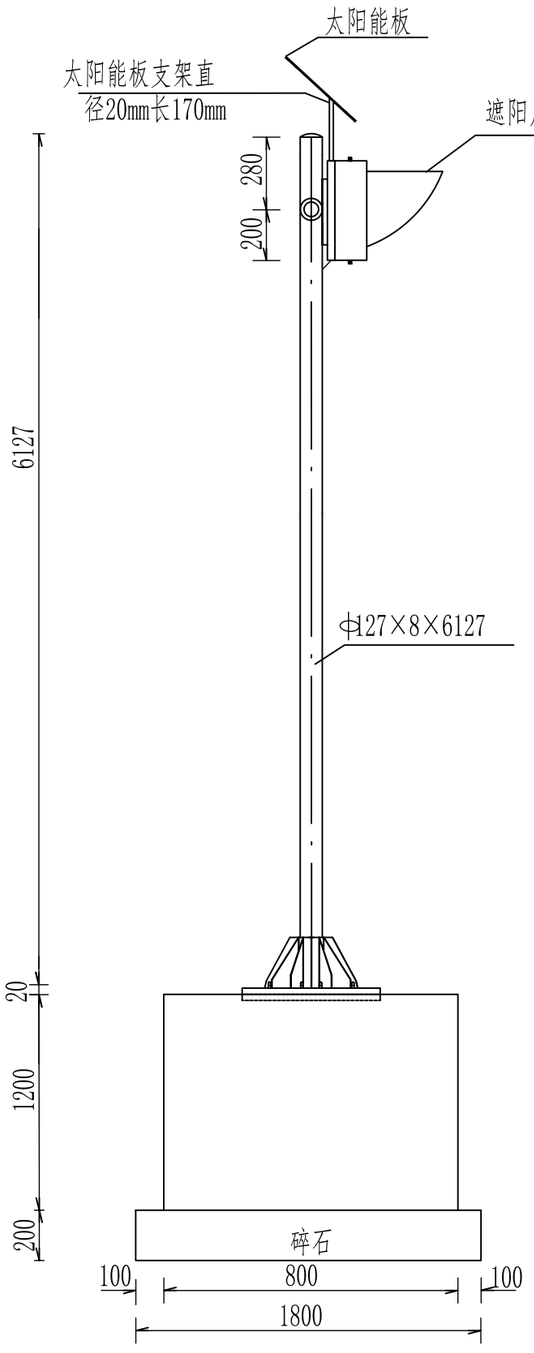

侧面图

名称	规格	单件重(Kg)	件数	总重(Kg)	体积(m3)
钢管立柱	Φ127*8*6127	143.86	1	143.86	
横梁	Φ89*5*1880	19.48	1	19.48	
	Φ89*5*560	5.80	1	5.80	
太阳能黄闪灯	（长*宽*高）400*400*450		1套		
地脚螺栓	M20*700	2.00	6	12.0	
螺母	M20	0.06	16	0.96	
垫圈	M20	0.02	10	0.20	
加劲肋1	30*230*10	0.68	4	2.72	
加劲肋2	60*216*10	1.02	4	4.08	
加劲肋3	60*560*10	2.10	2	4.20	
底座加劲肋	132*215*15	2.50	4	10.00	
悬臂法兰盘	D210*20	5.44	2	10.88	
加劲法兰盘	600*600*20	56.16	1	56.16	
底座法兰盘	600*600*5	14.04	1	14.04	
柱帽		0.41	1	0.41	
封口钢板		0.23	2	0.46	
钢筋	Φ8	1.533	5	7.67	
	Φ12	1.479	10	14.79	
C25现浇钢筋混凝土					1.54
碎石垫层					0.36

注：

1、图中尺寸均以毫米计。
2、太阳能黄闪灯按正面迎下坡方向车辆设置。
3、太阳能板的朝向按一天内接受日照时间最长安装。

驻马店市达远路桥勘察设计院	正阳县2026年普通国省道穿村过镇平交路口治理项目	黄闪灯设计图	设 计	丁子利	复 核	张扬	审 核	梅芳彬	图 号	

立面图

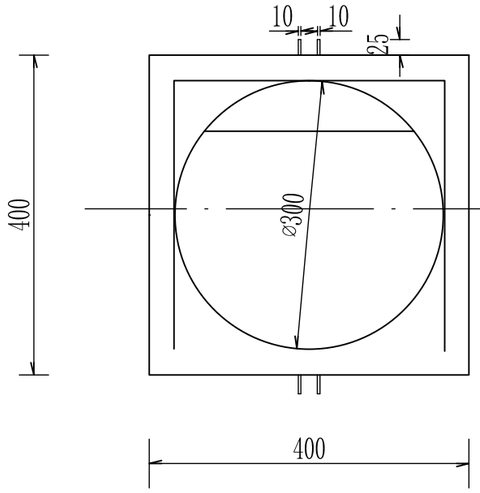

立面图

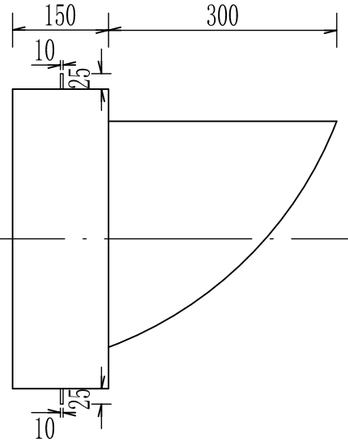

侧面

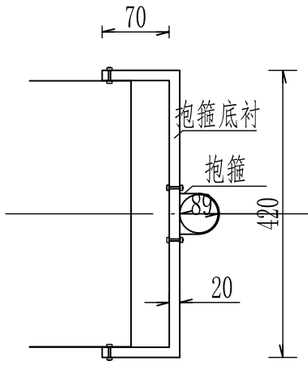

背面

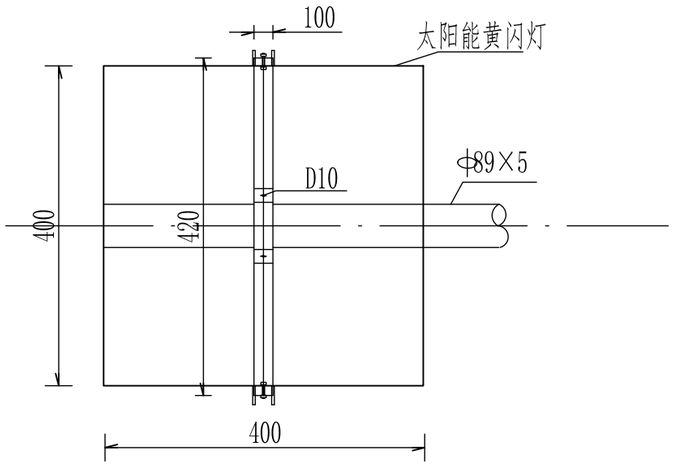

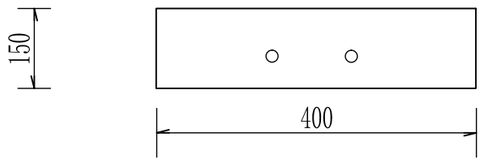

抱箍

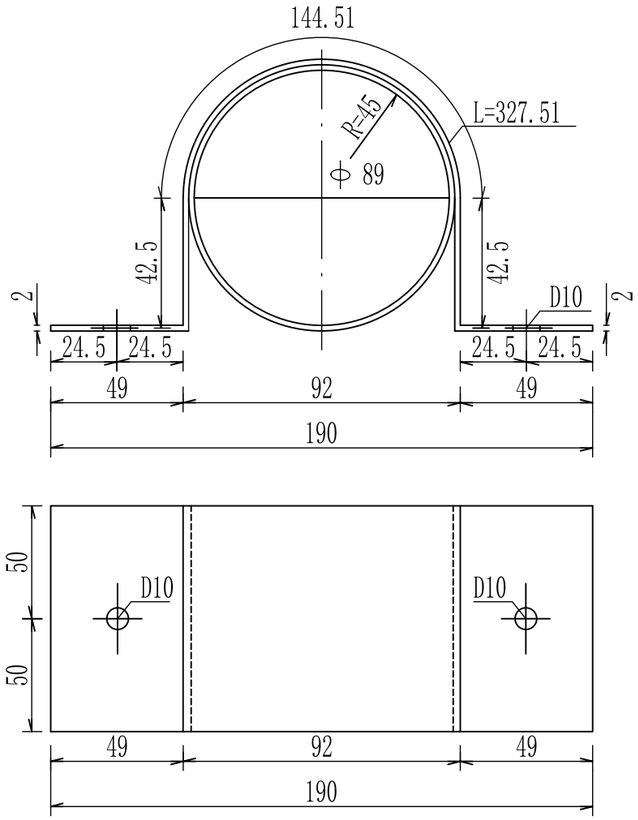

螺 栓

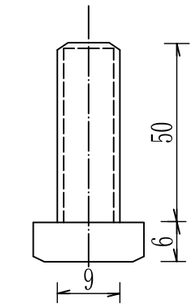

螺 母

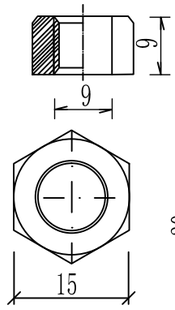

垫 圈

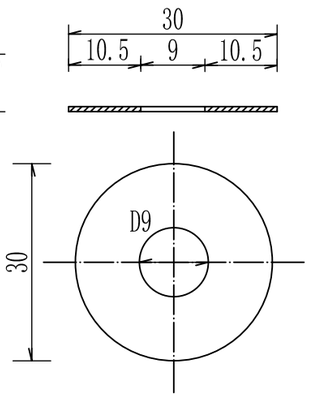

法兰盘连接处大样

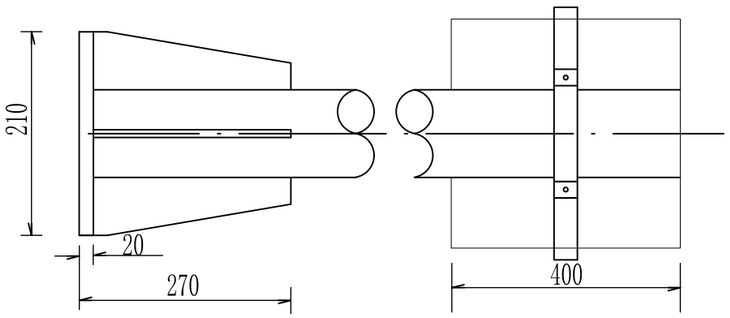

注：

1、图中尺寸均以毫米计。
2、太阳能黄闪灯包括本图所示部件，数量表内不再另设。

驻马店市达远路桥勘察设计院	正阳县2026年普通国省道穿村过镇平交路口治理项目	黄闪灯设计图	设 计 丁子利	复 核 张扬	审 核 梅芳彬	图 号

立柱与横梁连接大样

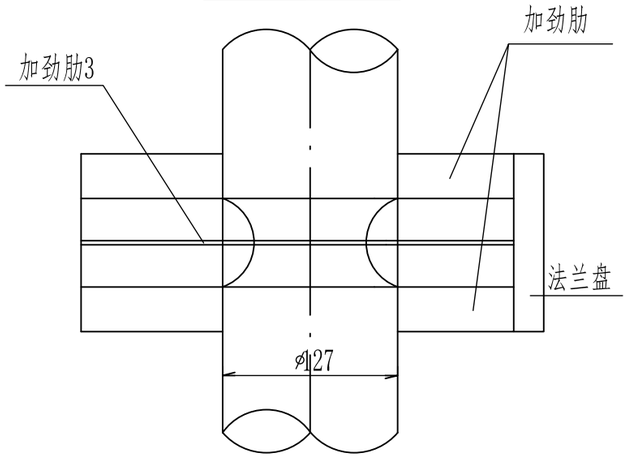

法兰盘连接处大样

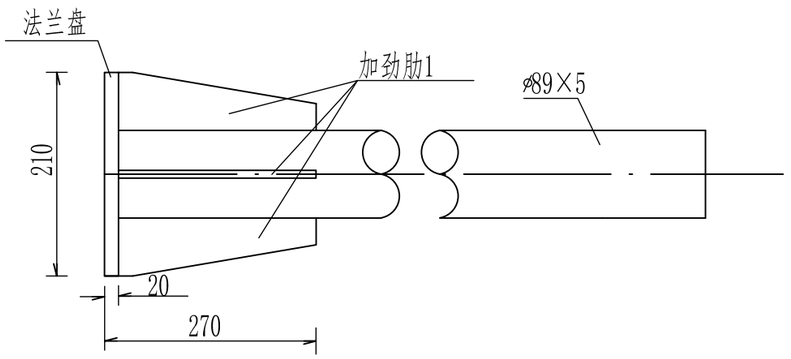

加劲肋1大样

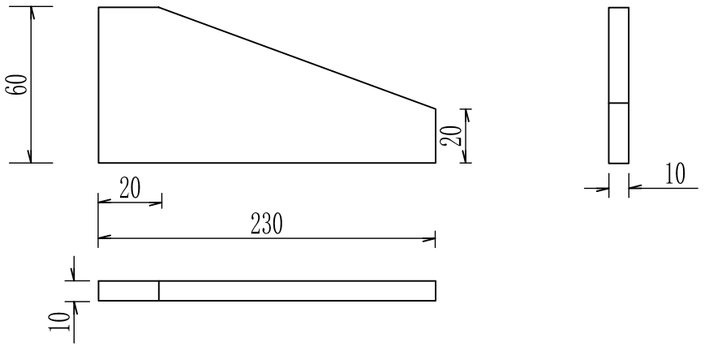

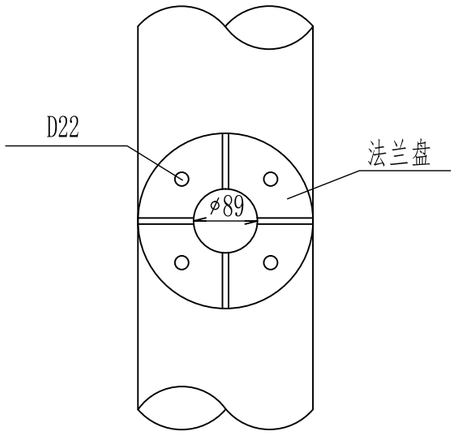

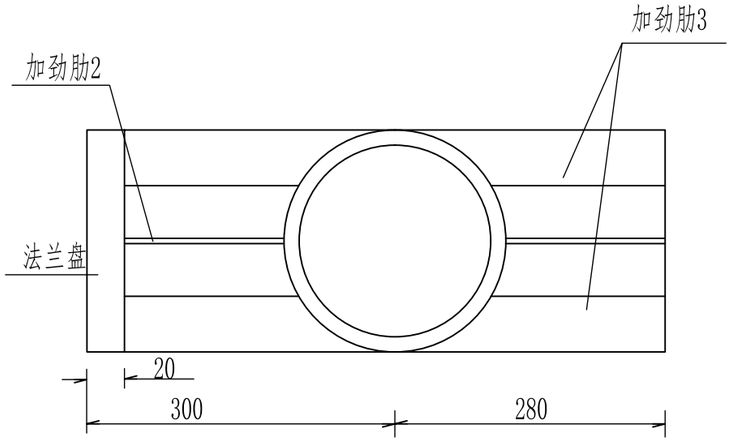

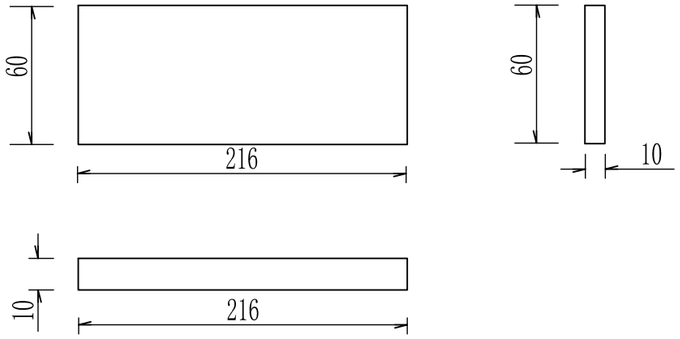

加劲肋3大样

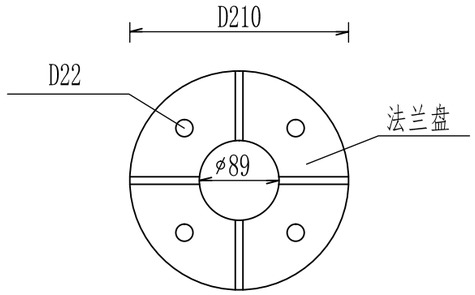

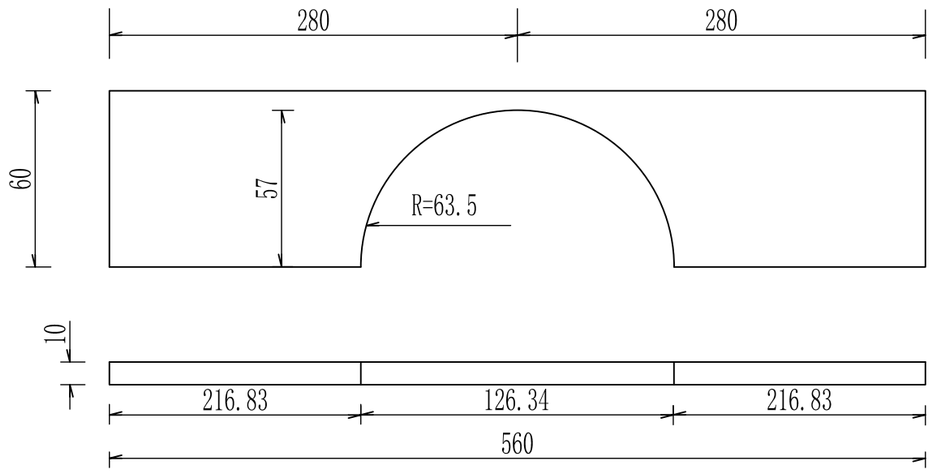

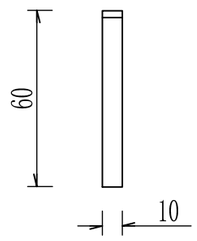

注：

1、图中尺寸均以毫米计。

2、横梁端部用3毫米厚钢板焊接封口。

驻马店市达远路桥勘察设计院	正阳县2026年普通国省道穿村过镇平交路口治理项目	黄闪灯设计图	设 计	丁子利	复 核	张扬	审 核	梅苏彬	图 号	

立面图

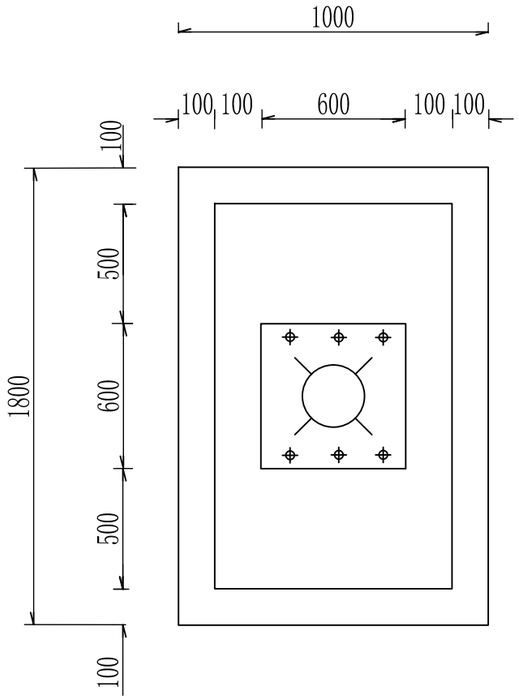

立面图

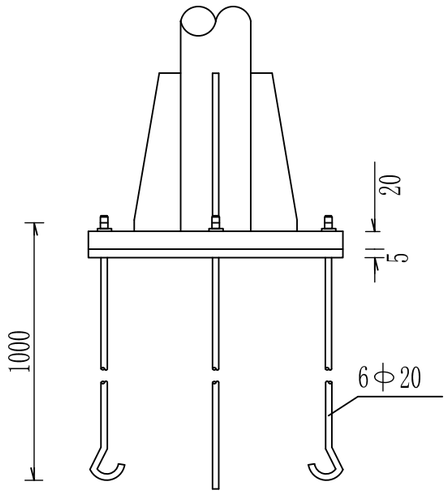

立面图

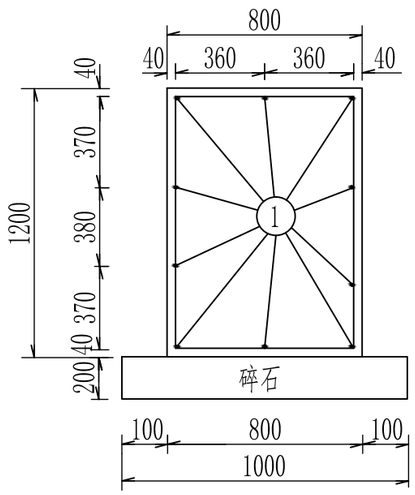

立面图

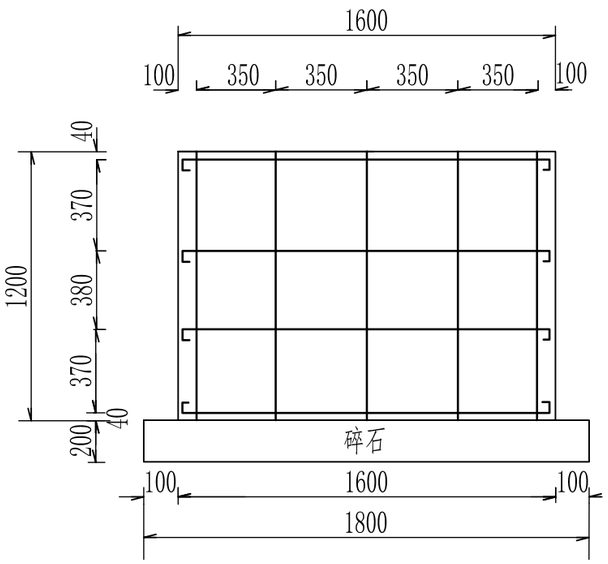

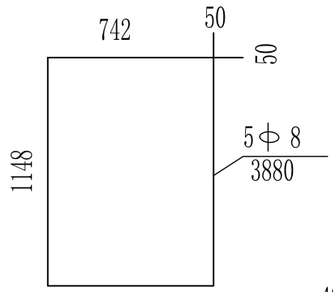

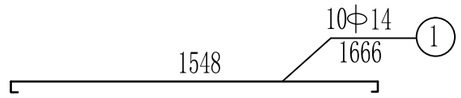

立面图

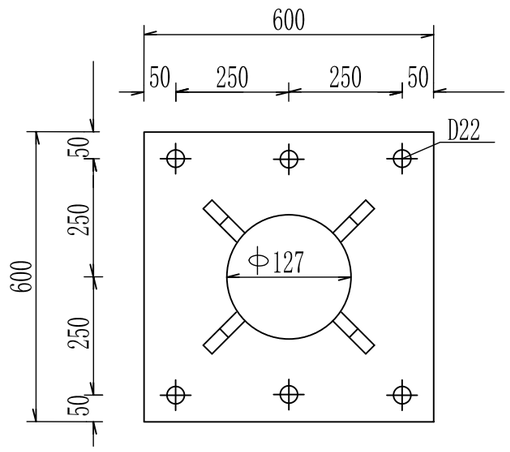

立面图

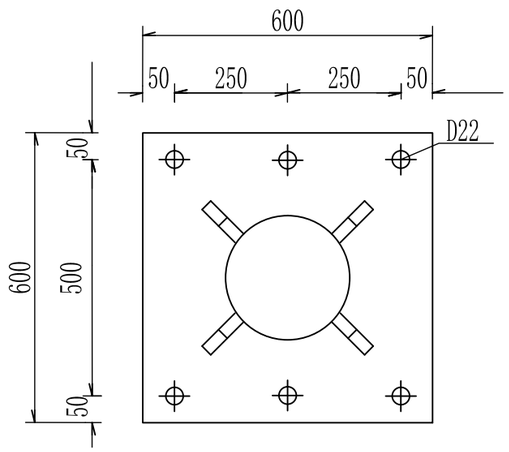

立面图

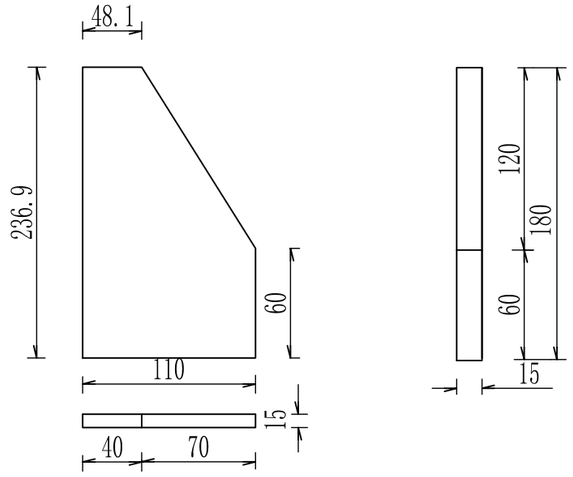

注：

1、图中尺寸均以毫米计。

驻马店市达远路桥勘察设计院	正阳县2026年普通国省道穿村过镇平交路口治理项目	黄闪灯设计图	设 计	丁子利	复 核	张扬	审 核	梅芳彬	图 号	

车道边缘线



可跨越对向行车道分界线



可跨越同向车行道分界线



导向车道线



禁止跨越对向行车道分界线



禁止跨越对向行车道分界线



项目	车道边缘线		可跨越同向车行道分界线	可跨越对向车行道分界线	禁止跨越对向行道分界线	禁止跨越对向行道分界线	导向车道线
线宽（cm）	20	15	15	15	15	15	15
颜色特征	白色实线	白色实线	白色虚线	单黄虚线	单黄实线	双黄实线	白色实线
单位	㎡/m	㎡/m	㎡/m	㎡/m	㎡/m	㎡/m	㎡/根
数量	0.20	0.15	0.06	0.06	0.15	0.30	4.50

注：

1、本图尺寸以厘米计。

驻马店市达远路桥勘察设计院	正阳县2026年普通国省道穿村过镇平交路口治理项目	道路一般交通标线设计图	设 计	丁子利	复 核	张扬	审 核	梅芳彬	图 号	

导向箭头A 1:100

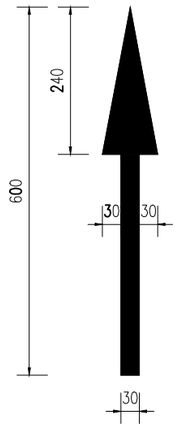

导向箭头B 1:100

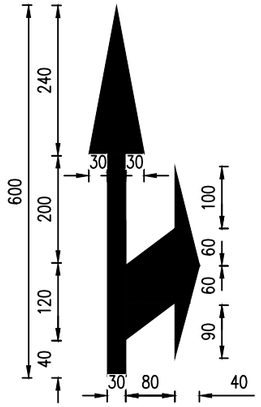

导向箭头C 1:100

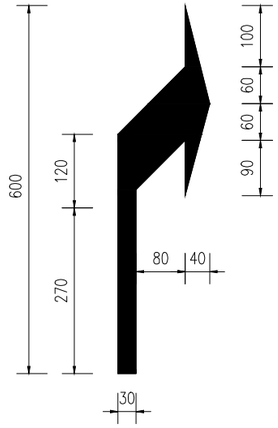

导向箭头D 1:100

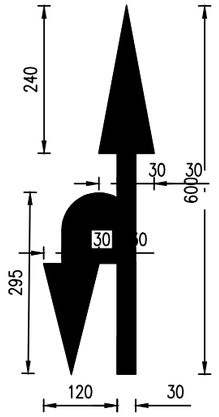

导向箭头E 1:100

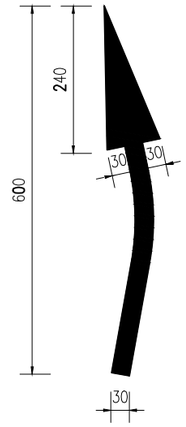

人行横道预告标识设计图 1:60

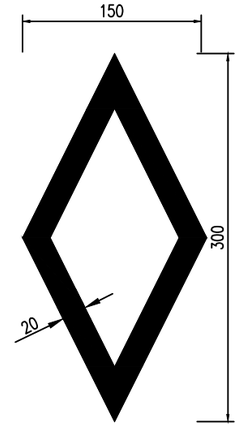

停止线设计图

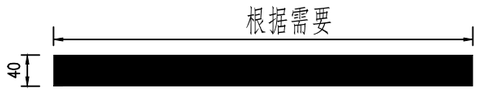

人行横道线设计图

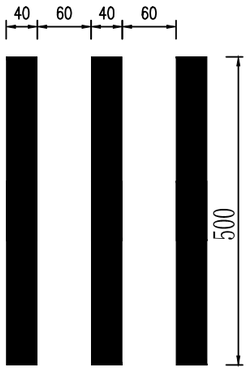

导向箭头及其他标线工程数量表

标线类型	单位	工程量
导向箭头A	m^2/个	2.16
导向箭头B	m^2/个	3.74
导向箭头C	m^2/个	2.80
导向箭头D	m^2/个	4.15
导向箭头E	m^2/个	2.23
停止线	m^2/m	0.40
人行横道预告标识	m^2/个	1.14
安全岛标线	m^2/个	8.27

安全岛标线

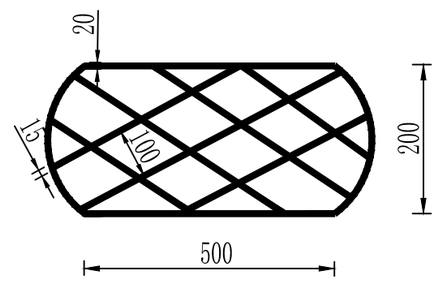

注：

1、本图尺寸均以厘米计。

2、导向箭头采用热熔刮涂型，涂层厚2.5mm。

3、本图适用于设计速度大于40km/h而小于100km/h的道路。

4、安全岛采用热熔型或常温型，颜色为黄色。

5、各种标线的设置应满足GB 5768.3-2025的要求。

驻马店市达远路桥勘察设计院	正阳县2026年普通国省道穿村过镇平交路口治理项目	人行横道线及导向箭头标线设计图	设 计	丁子利	复 核	张扬	审 核	梅芳彬	图 号	

停车让行标线

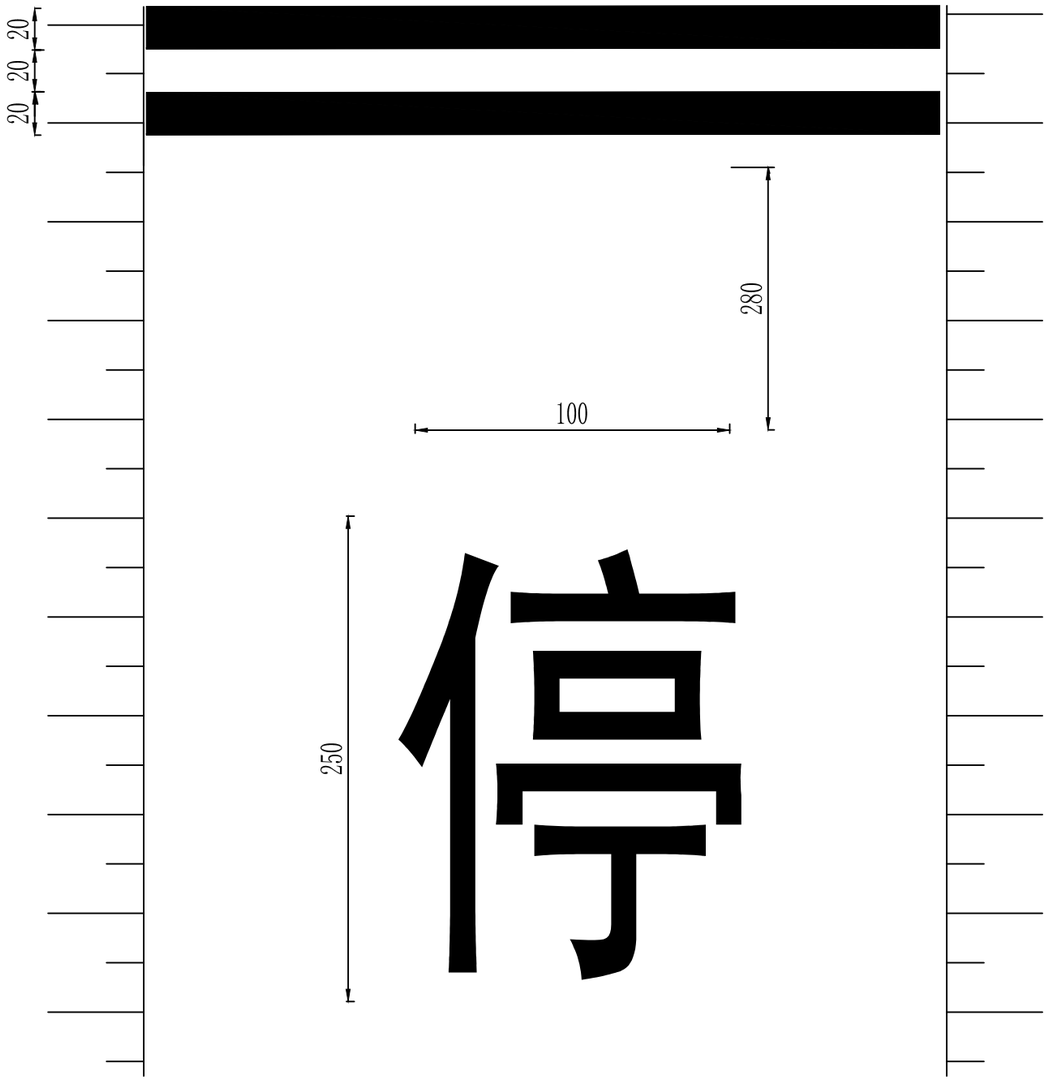

停车让行标线材料数量表

标线类型	材料名称	材料规格	数量（㎡）
停车让行线	反光涂料（白色）	热熔型或常温型	0.4*W+2.54

注：

1、本图尺寸以厘米为单位。

驻马店市达远路桥勘察设计院	正阳县2026年普通国省道穿村过镇平交路口治理项目	停车让行标线设计图	设 计 丁子利	复 核 张扬	审 核 梅芳彬	图 号

车行道减速标线设计图 1：200

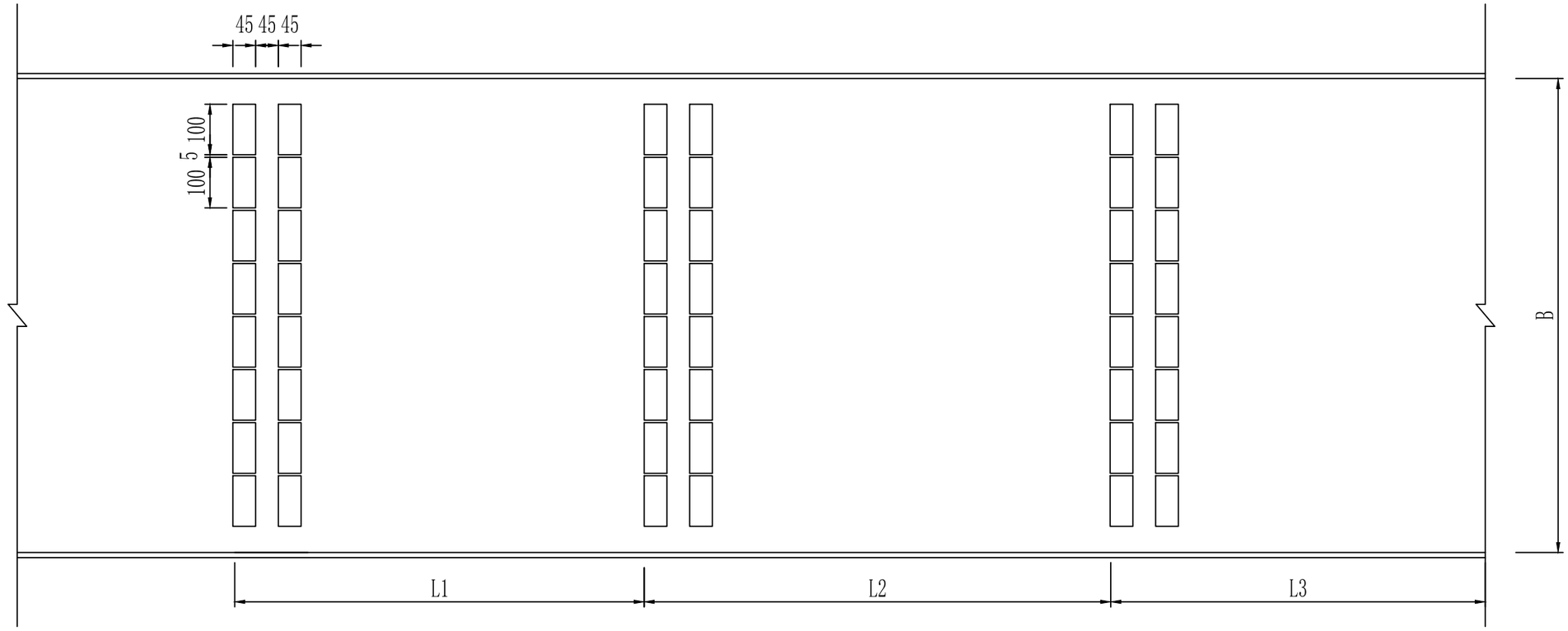

横向减速标线设置参数

振动标线/道	第一组	第二组	第三组	第四组	第五组	第六组	第七组
名称		L1	L2	L3	L4	L5	L6
间隔/m		17	20	23	26	28	30
标线重复次数	2	2	2	2	2	2	2

注：

1、图中尺寸均以厘米计。

2、路面标线采用热熔型，为增加标线夜间反光性，还预混玻璃微珠和面撒玻璃珠。

3、B为路面宽度1/2。

驻马店市达远路桥勘察设计院	正阳县2026年普通国省道穿村过镇平交路口治理项目	车行道横向减速标线设计图	设 计	丁子利	复 核	张扬	审 核	梅芳彬	图 号	

橡胶减速带大样图

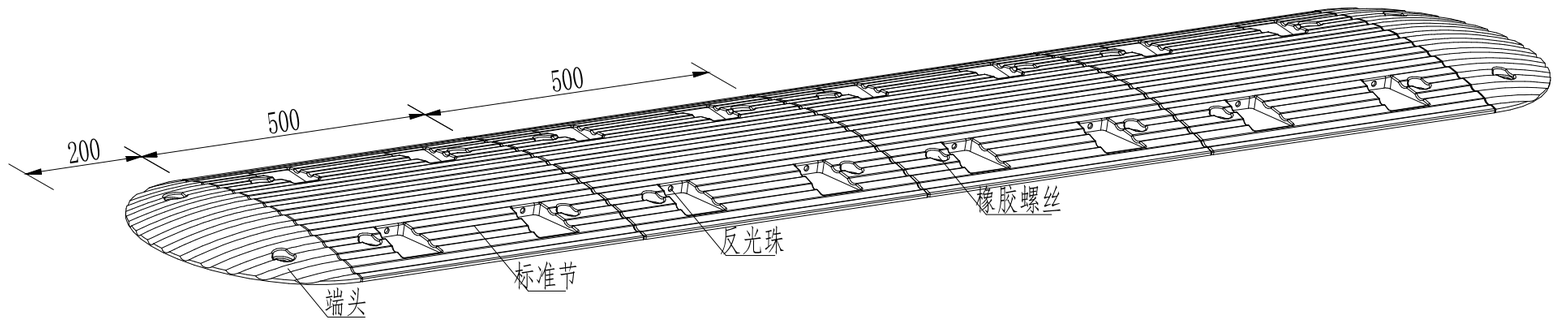

标准节大样

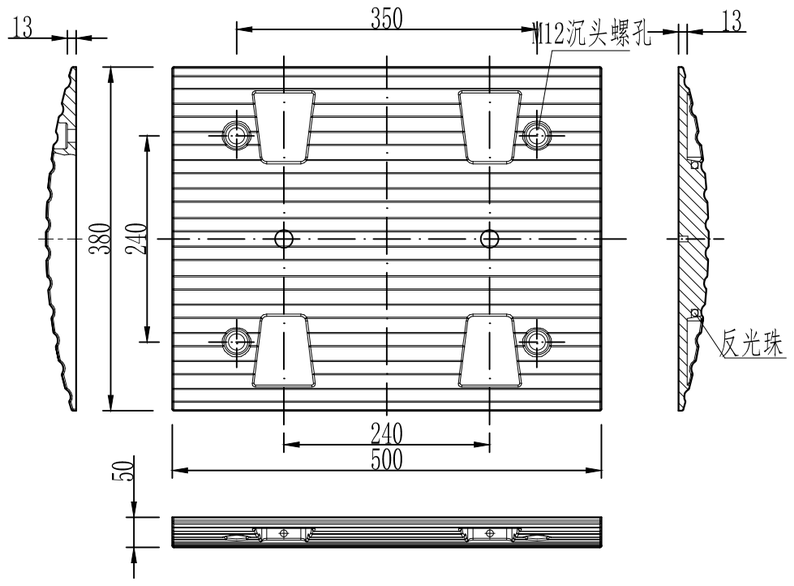

端头大样

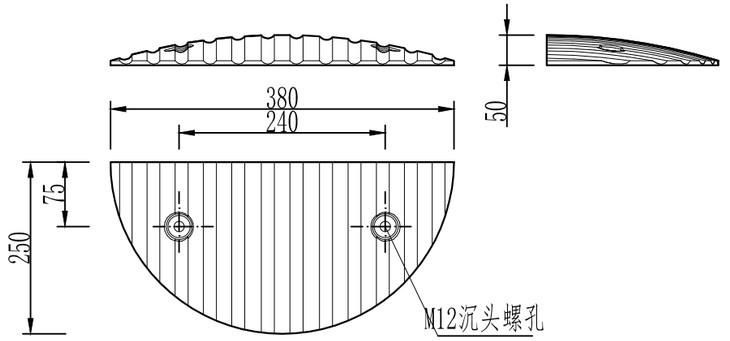

橡胶螺栓大样

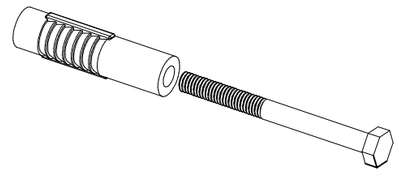

一道标准橡胶减速带示意图

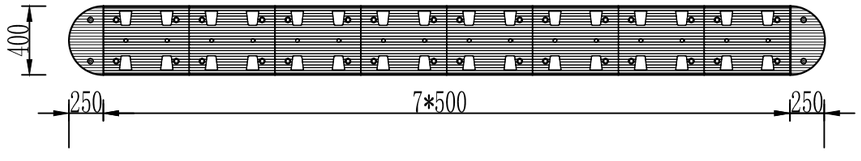

附注：

1、本图尺寸均以毫米为单位。
2、减速带采用橡胶材质，标准节段规格为38*50*5。
3、端节、标准节按黄、黑相间设置，与路面间用螺栓固定，
固定零件：混凝土路面采用100×8mm金属倒挂膨胀螺丝，
沥青路采用125×10mm钢钉，特殊路面可在加长。
4、反光珠为□10白色透明材质。
5、为增加减速带使用寿命，需内加Q235B钢板增加抗碾压韧性，抗压30吨以上。

驻马店市达远路桥勘察设计院	正阳县2026年普通国省道穿村过镇平交路口治理项目	橡胶减速丘设计图	设 计	丁子利	复 核	张扬	审 核	梅苏彬	图 号	

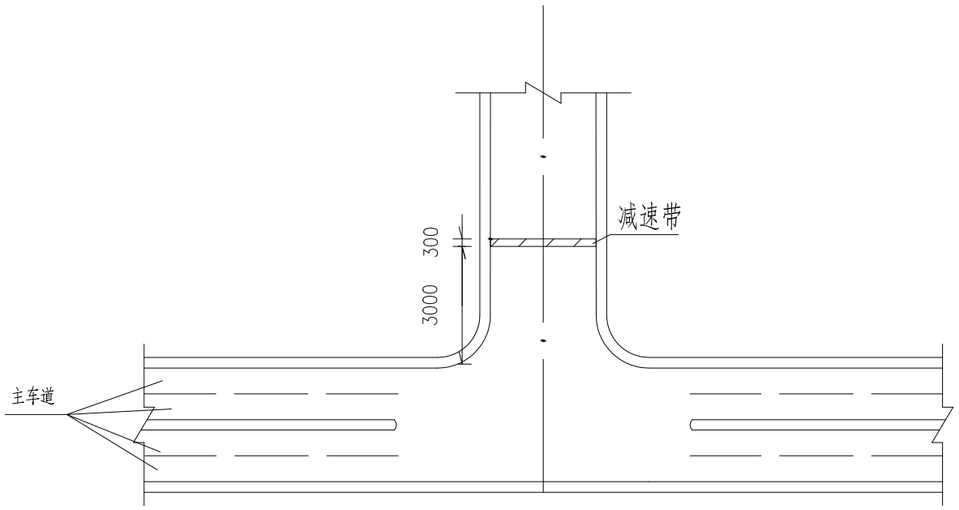

减速带、振荡带平面位置图

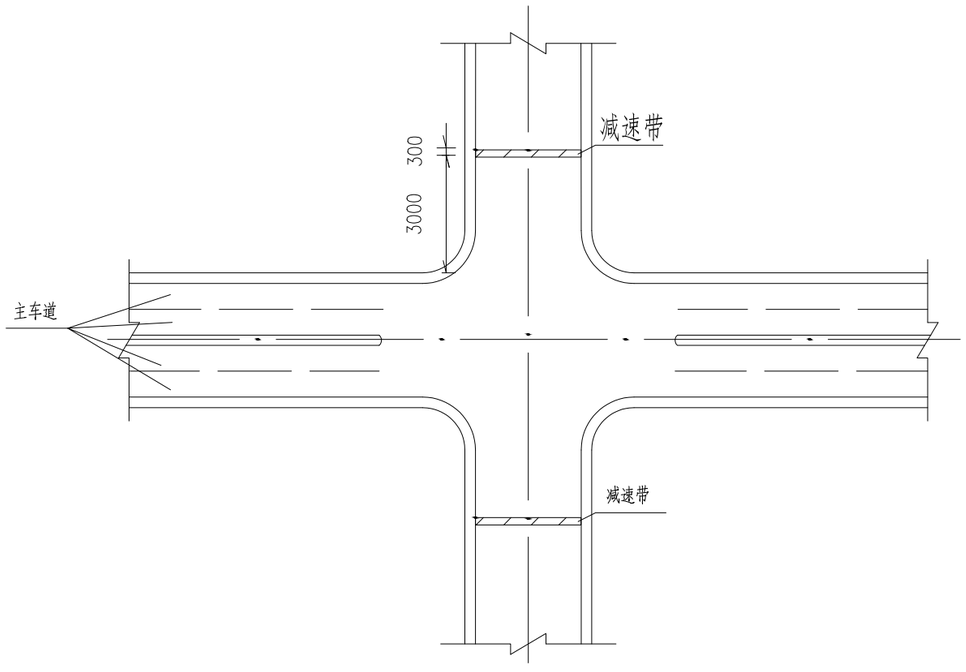

减速带、振荡带平面位置图

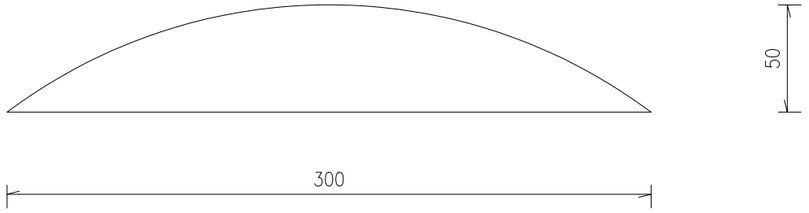

减速带侧面图

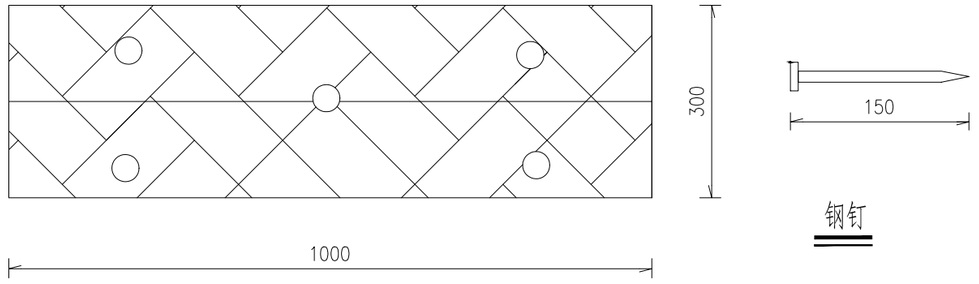

钢钉

减速带平面图

一米橡胶减速带材料

名称	重量（kg）	钢钉（个）
橡胶减速带	12	5

注：

1、本图尺寸以毫米为单位；
2、减速带为橡胶减速带，减速带尺寸符合规范《JT/T 713-2008 路面橡胶减速带》路面相交减速带；
3、减速带长度与路口宽度同宽，距主车道30米处设置；
4、减速带只在被交道水泥混凝土路和沥青混凝土路面设置。

驻马店市达远路桥勘察设计院	正阳县2026年普通国省道穿村过镇平交路口治理项目	橡胶减速丘设计图	设 计	丁子利	复 核	张扬	审 核	梅芳彬	图 号	

减速丘标线

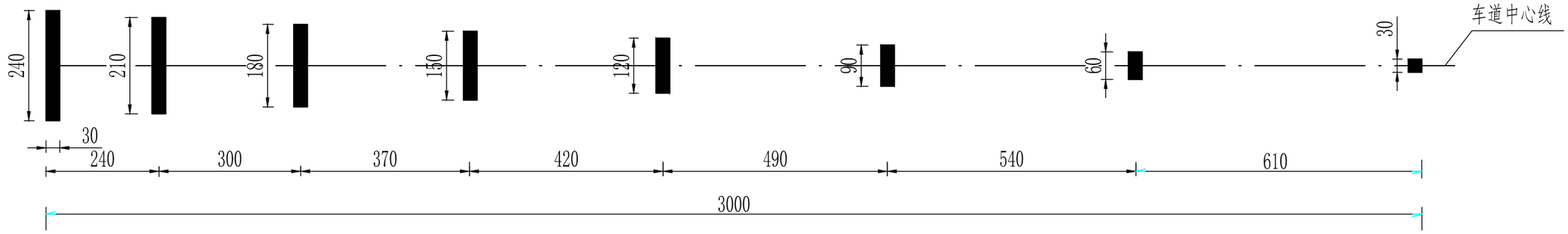

小型减速丘

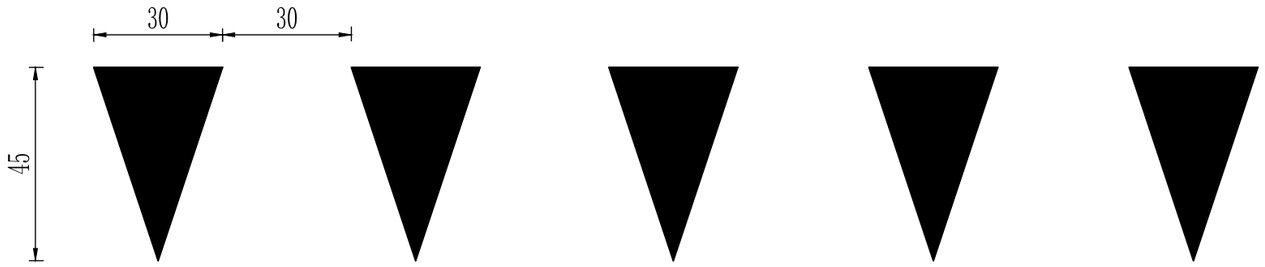

名称	小型减速丘	减速丘
单位	m2/个	m2/总
数量	0.0675	3.58

注：

1. 本图尺寸以厘米为单位。
2. 减速丘只在被交道水泥路，沥青路设置。

驻马店市达远路桥勘察设计院	正阳县2026年普通国省道穿村过镇平交路口治理项目	减速丘标线设计图	设 计	丁子利	复 核	张扬	审 核	梅芳彬	图 号	

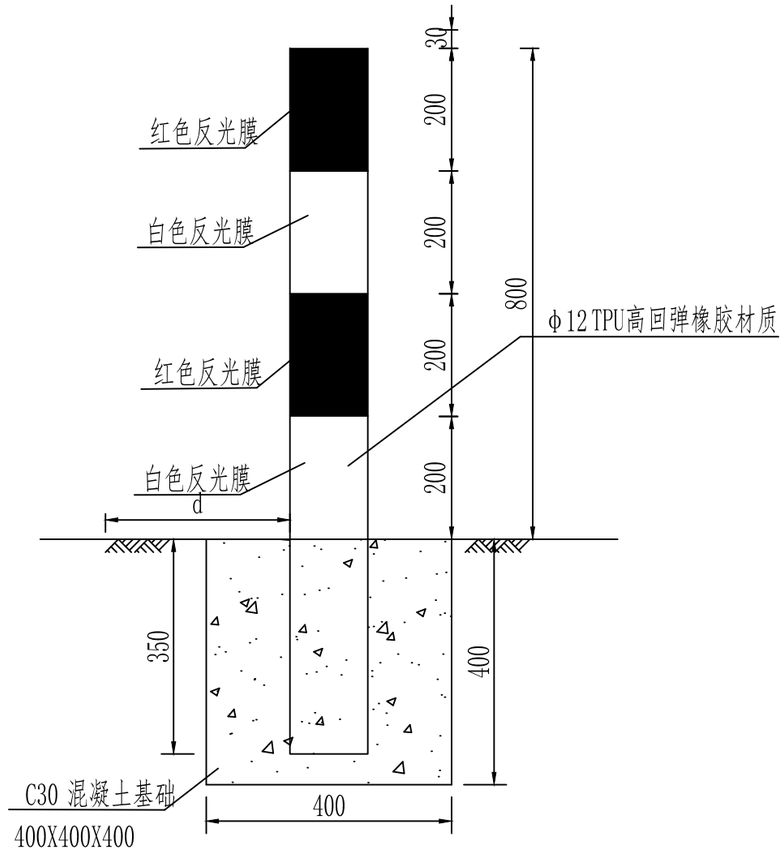

道口标柱 1:10

道口标柱设置示意图

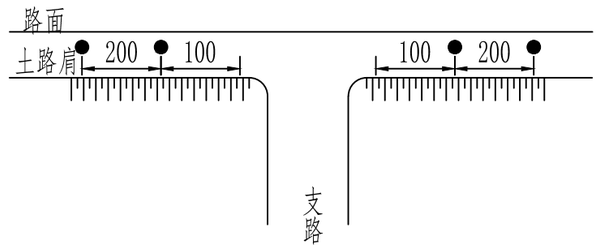

材料数量表

（单位 :套）

材料名称	规格(mm)	长度(m)	数量 （件）	长度(m)	备 注
TPU高回弹橡胶材质	φ12	1.15	1	1.15	
反光膜	Ⅳ类			0.57	单位:m^2
C30 砼基础	400x400x400		1	0.064	单位:m^3

注：

1、本图尺寸以mm计。

2、图中d一般取值为50cm，条件受限时可取值25cm。

驻马店市达远路桥勘察设计院	正阳县2026年普通国省道穿村过镇平交路口治理项目	道口标柱结构设计图	设 计	丁子利	复 核	张扬	审 核	梅芳彬	图 号	

立面图 1:20

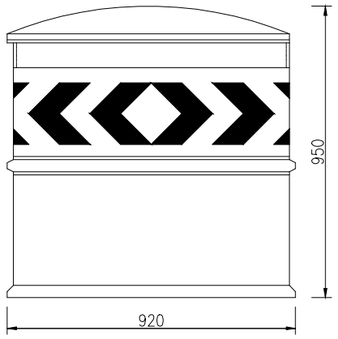

桶盖立面图 1:20

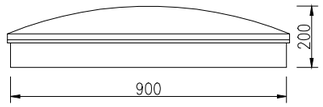

桶身立面图 1:20

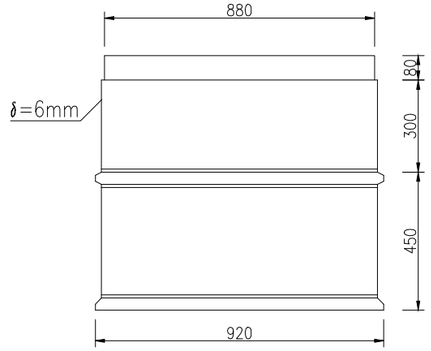

反光膜大样 1:10

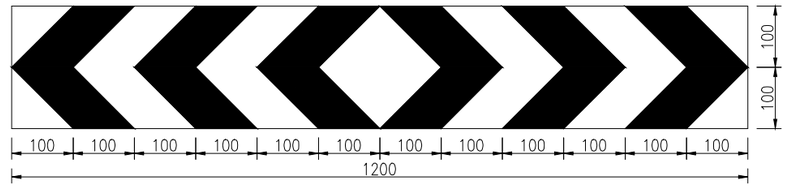

单个防撞桶材料数量表

名称	防撞桶（个）	黄色油漆（㎡）	V类反光膜（㎡）	中砂（m³）
数量	1	3.01	0.24	0.44

注：

1、图中尺寸均以毫米为单位。

2、防撞桶设置在中央分隔带开口处两端位置、车辆前进方向侧分带开口处波形梁上游端处，并采取固定措施，确保碰撞时不飞散。

3、防撞桶桶身为圆柱体，外边颜色为黄色，为中空形式，桶盖与桶身通过自攻螺丝固定。

4、防撞桶内部应设横隔板，放置普通中砂作配载物。桶盖、桶身、横隔板等选用塑料或橡胶材料，外贴V类及以上红白相间反光膜。

5、防撞桶所用材料均应满足有关《规范》要求。

驻马店市达远路桥勘察设计院	正阳县2026年普通国省道穿村过镇平交路口治理项目	防撞桶设计图	设 计 丁子利	复 核 张扬	审 核 梅芳彬	图 号

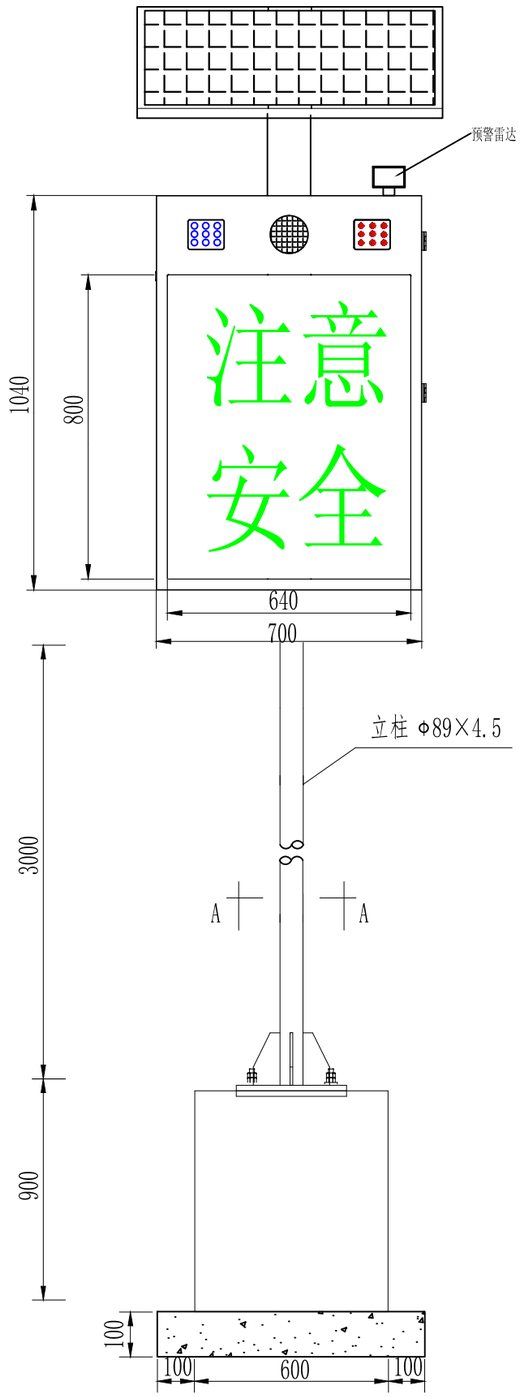

标志立面图1:20

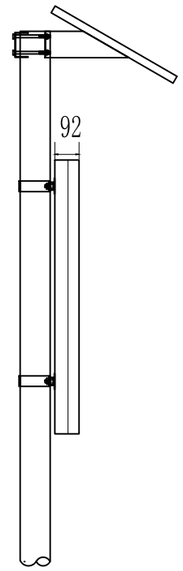

侧 面 图1:20

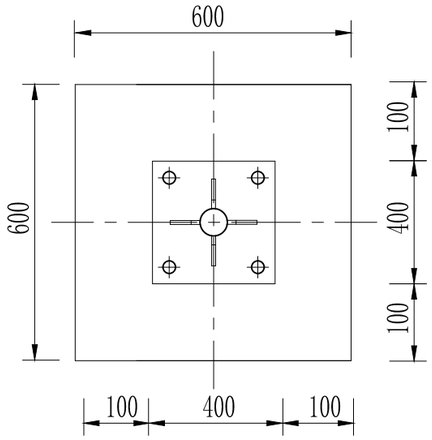

A-A 剖面图1:20

材料数量表(不含基础)

材料名称	规 格 (mm)	单件重(kg)	件数	重量(kg)	备 注
电子哨兵	1040×700×92		1		
钢管立柱	Φ89×4.5×3500	32.82	1	32.82	
滑动槽铝	100×25×4×270	0.50	1	0.50	LC4 铝
	100×25×4×540	1.00	1	1.00	
抱 箍	309.8×50×5	0.602	2	1.204	
抱箍底衬	231.9×50×5	0.444	2	0.888	
滑动螺栓	M18×80	0.189	4	0.756	45 号钢
螺 母	M18	0.051	4	0.204	45 号钢
垫 圈	Φ18×3	0.017	4	0.068	45 号钢
加 劲 肋	100×150×10	0.777	4	3.108	
加劲法兰盘	400×400×10	12.56	1	12.56	
柱 帽	Φ97×3×50	0.573	1	0.573	

电子哨兵技术参数

LED颜色	红/绿	雷达	24.125GHz (K-band)	名称	预警哨兵
可视范围	300m	预警	红蓝爆闪灯，语音警示	太阳能	300W200A
检测范围	200m	显示尺寸	640X800mm	外观尺寸	700X1040X92mm
防水等级	IP56	预警内容	预警内容可编辑	速度范围	1-99KM/H

说 明:

1、本图尺寸均以mm为单位。
2、滑动槽铝采用LC4铝制作，铸造前打通孔。
3、所有钢构件均应进行热浸镀锌处理，紧固件的镀锌量为350g/m^2；其它钢构件的镀锌量为600g/m^2。
4、所有钢构件除特殊说明外均采用Q235钢制作。
5、为防止雨水渗入，立柱顶部应加柱帽。

驻马店市达远路桥勘察设计院	正阳县2026年普通国省道穿村过镇平交路口治理项目	单柱式电子哨兵系统一般设计图	设 计	丁子利	复 核	张扬	审 核	梅芳彬	图 号	

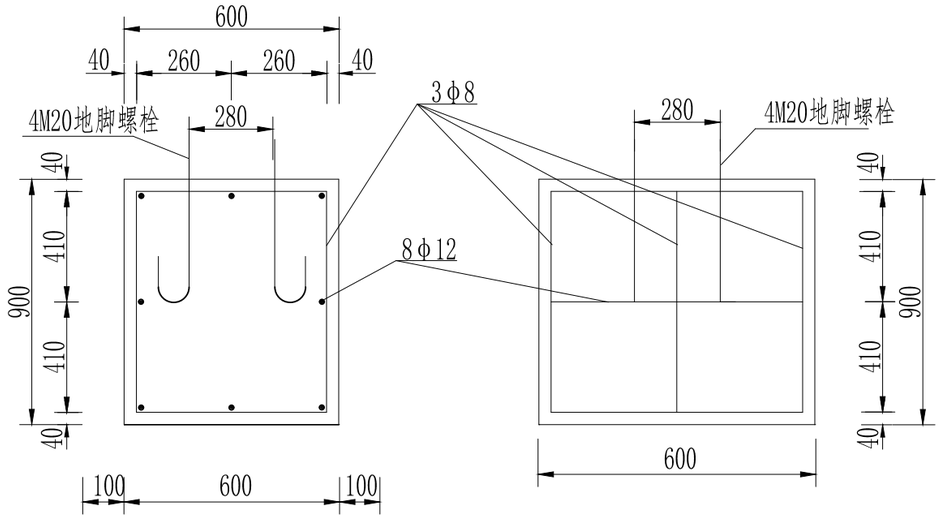

单柱式标志基础（一） 1:20

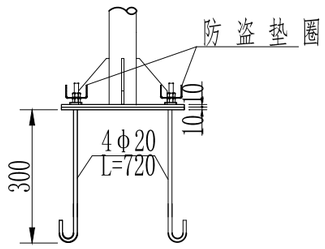

底座连接大样图 1:20

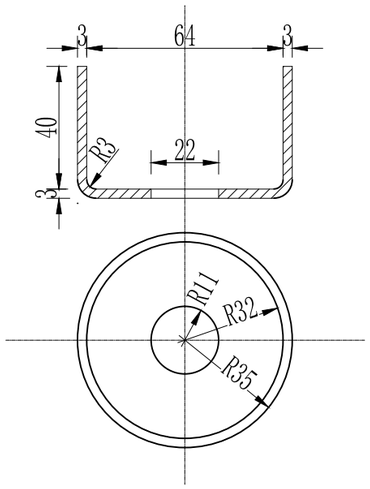

防盗垫圈 1:2

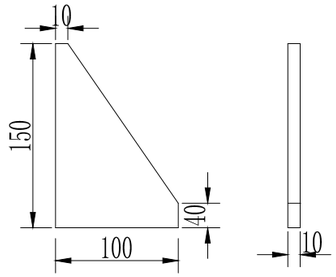

底座加劲肋 1:5

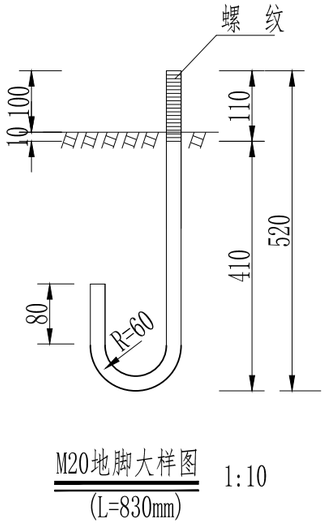

M20地脚大样图 (L=830mm) 1:10

单柱式标志基础 材料数量表

材料名称		规格（mm）	单件重（kg）	件数（件）	重量（kg）	备注	合计
底座法兰盘		400×400×10	12.56	1	12.56	Q235	22.84
地脚螺栓		M20×830	2.05	4	8.20	45号钢	
螺母		M20	0.09	8	0.72	45号钢	
垫圈		φ20×4	0.03	8	0.24	45号钢	
防盗垫圈		φ70×3	0.28	4	1.12	45号钢	
钢筋	φ8	L=12264	1.13	3	3.39	Ⅰ级	10.91
	φ12	L=860	0.94	8	7.52	Ⅱ级	
基础混凝土		600×600×900	0.324m³	1	0.324m³	C25	0.324m³
垫层		800×800×100	0.064m³	1	0.064m³	C15	0.064m³

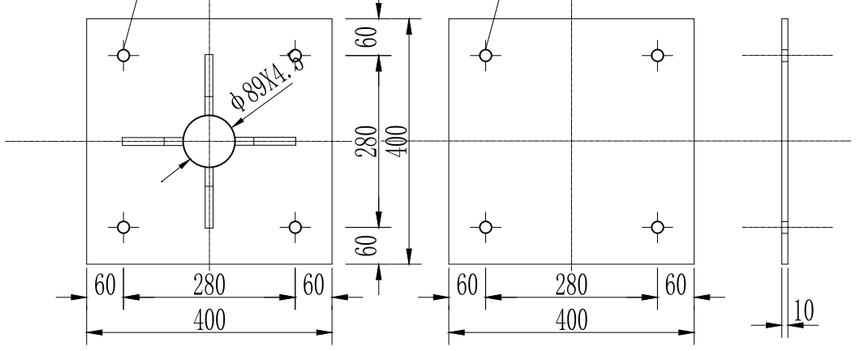

加劲法兰盘 1:10　　底座法兰盘 1:10

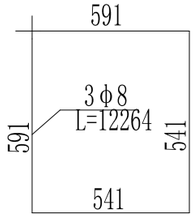

基础箍筋大样图 1:25

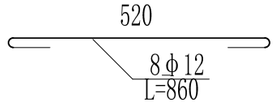

基础主筋大样图 1:20

说 明：

1. 本图尺寸均以毫米为单位。
2. 本图适用于立柱直径为φ89的单柱式标志。
3. 基础采用明挖法施工。基底应先整平夯实，控制好标高，施工完毕后应分层回填夯实，恢复边坡原貌。
4. 基础顶面应预埋底法兰盘和地脚螺栓（地脚螺栓下面应有弯钩），通过螺母将上部构造固定。每个地脚螺栓应上两个螺母。
5. 地脚螺栓的外露部分和螺母、垫圈宜事先进行热浸镀锌处理，镀锌量为350g/m ，底座法兰盘的镀锌量为550g/m²。
6. 在平曲线路段，为保证将来安装好的标志板面与驾驶员的视线垂直，对预埋底法兰盘的位置应进行适当调整。
7. 在浇筑混凝土时应注意使底法兰盘与基础对中，并将其嵌进基础，其上表面与基础顶面齐平，同时保证其顶面水平，顶面预埋的地脚螺栓与其保持垂直。
8. 施工完毕地脚螺栓的外露长度应控制在80～100mm以内，并对其外露部分刷防锈漆加以保护。
9. 本图所示构件的加工、组装、焊接等工艺应符合《公路桥涵施工技术规范》JTG TF50-2011的有关规定。

驻马店市达远路桥勘察设计院	正阳县2026年普通国省道穿村过镇平交路口治理项目	单柱式电子哨兵系统一般设计图	设计 丁子利	复核 张扬	审核 梅芳彬	图号

路侧波形梁护栏设置一览表

工程名称：正阳县2026年普通国省道穿村过镇平交路口治理项目　　第 1 页 共 1 页

序号	项目名称	主路桩号	位置	长度（m）	端头段加强段（m）	Gr-B-2E(m)	端头			备注
							AT1	AT2	D-Ⅱ	
1	中心庙村	K318+350	单侧	28	24	4	1	1		被交道西北侧（边沟深大于3m）
2	陈冲村	K57+572	单侧	28	24	4	1	1		被交道东侧（边沟深大于3m）
3	贺寨村	K64+715	双侧	56	24	32	2	2		被交道（边沟深大于3m）
4	化庄村	K2172+952	双侧	56	24	32	2	2		被交道（边沟深大于3m）
5	罗庄村	K66+965	双侧	56	24	32	2	2		被交道（边沟深大于3m）
6										
7										
8										
9										
10										
11										
12										
13										
14										
15										
16										
17										
18										
19										
20										
21										
22										
23										
24										
25										
合计				224	120	104	8	8	0	

编制：梅芳彬　　复核：张扬

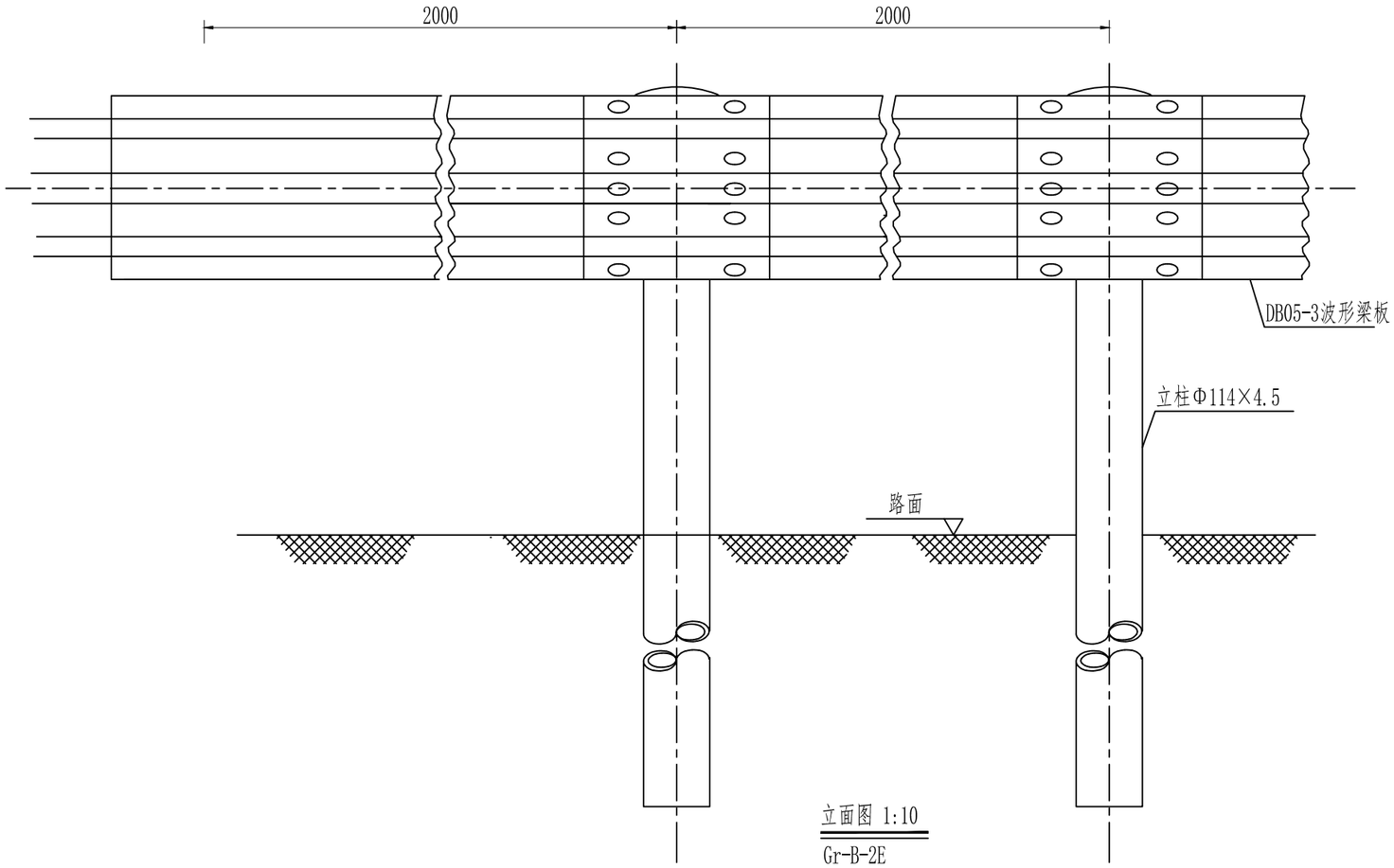

立面图 1:10

Gr-B-2E

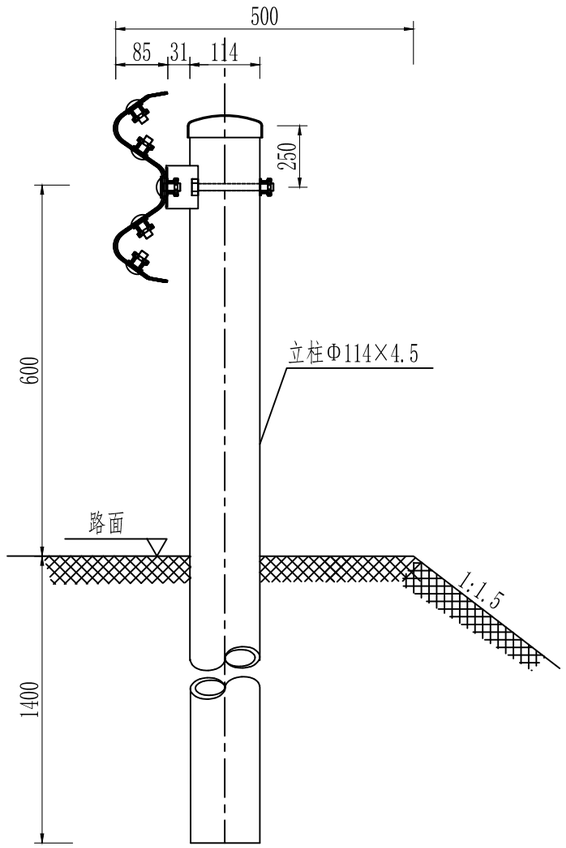

侧面图 1:10

Gr-B-2E

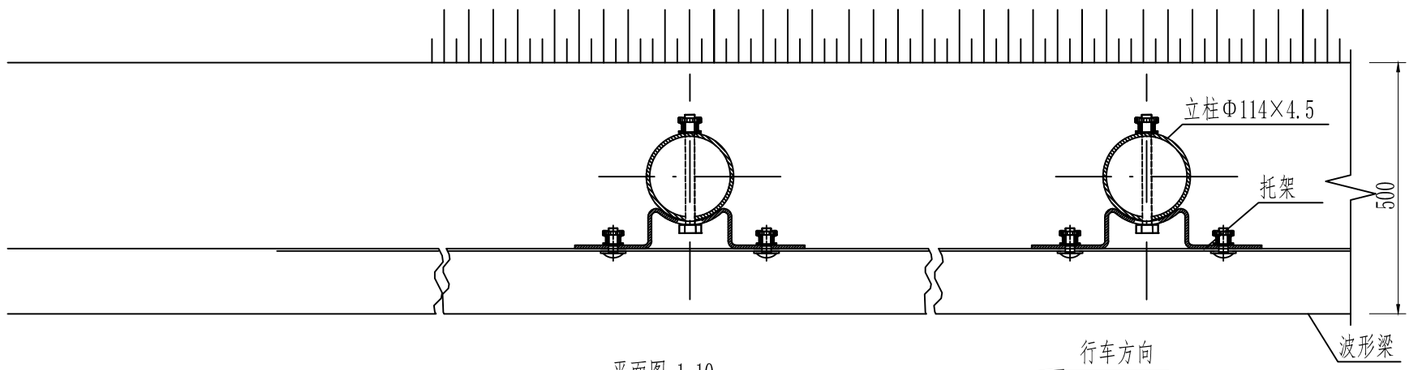

平面图 1:10

Gr-B-2E

100mGr-B-2E护栏材料数量表

序号	名称	规格(mm)	单件重(kg)	件数	总重量(kg)	材料
1	立柱G-T	Φ114×4.5×2100	25.522	50根	1276.1	Q235
2	柱帽	Φ122×2	0.299	50个	14.95	Q235
3	托架T-1	300×70×4.5	1.10	50个	55	Q235
4	波形梁板	2320×310×85×3	26.4	50块	1320	Q235
5	拼接螺栓A1	M16×40	0.139	400套	55.6	45号钢、Q235
6	连接螺栓B1	M16×50	0.208	100套	20.8	45号钢、Q235
7	连接螺栓C1	M16×150	0.336	50套	16.8	45号钢、Q235

说明:

1、本图尺寸均以毫米为单位;

2、波形梁的搭接方向应与行车方向一致;

3、本设计波形梁护栏代号为Gr-B-2E。

驻马店市达远路桥勘察设计院	正阳县2026年普通国省道穿村过镇平交路口治理项目	路侧B级波形梁护栏一般构造图	设 计	复 核	审 核	图 号

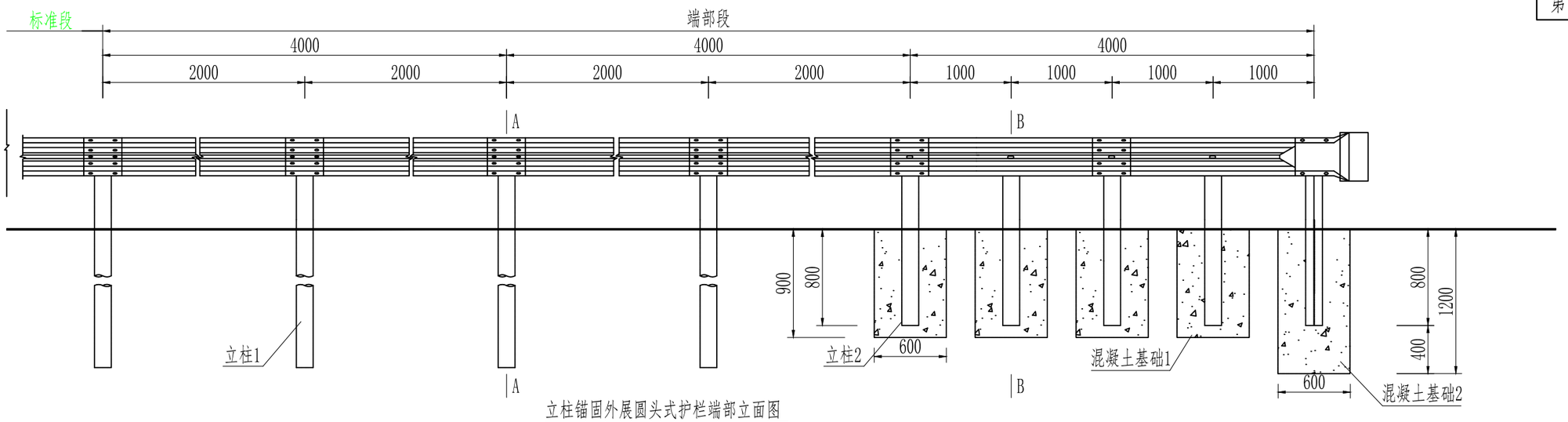

立柱锚固外展圆头式护栏端部立面图

1:40

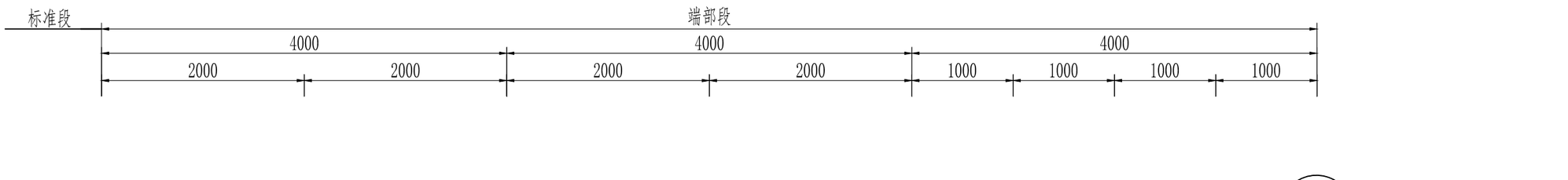

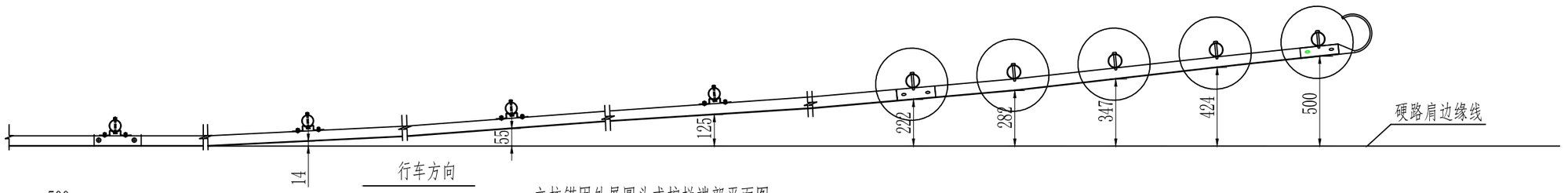

立柱锚固外展圆头式护栏端部平面图

1:40

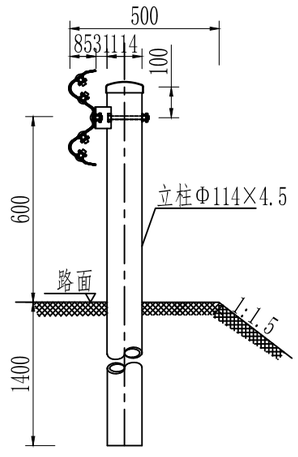

A-A断面图

1:20

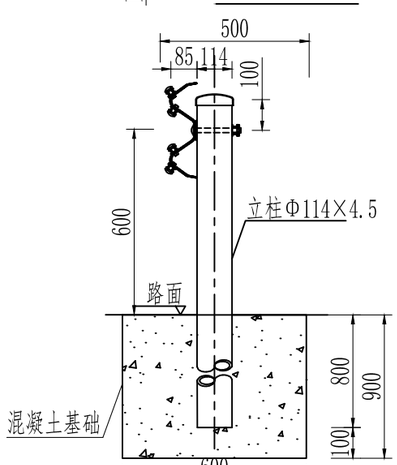

B-B断面图

1:20

说明：

1. 本图尺寸均以毫米为单位；
2. 本图以土路肩500mm的路段设置B外展端头处理。
3. 本图适用于填方路段护栏起始段的端头处理方法。位于填挖交界处的护栏端部，护栏过渡段宜按照外展斜率向路堑延伸，埋入路堑边坡的长度不宜小于2~3m。

每处立柱锚固外展圆头式护栏端部材料数量表（AT1）

序号	名 称	规 格	数量	材 料	重量(kg)		
					单件	重量	总计
1	立柱1	Φ114×4.5×2100	4根	Q235	25.522	102.09	380.655
2	立柱2	Φ114×4.5×1500	5根	Q235	18.23	91.15	
3	托架T-1	300×70×4.5	4个	Q235	1.1	4.40	
4	波形梁板1	2320×310×85×3	6块	Q235	26.4	158.4	
5	圆形端头D-I-3	——	1个	Q235	10.01	10.01	
6	拼接螺栓A1	M16×40	52套	45号钢、Q235	0.139	7.228	
7	连接螺栓B1	M16×50	8套	45号钢、Q235	0.208	1.664	
8	连接螺栓C1	M16×150	4套	45号钢、Q235	0.336	1.344	
9	圆头连接螺栓	M16×150	5套	45号钢、Q235	0.336	1.68	
10	柱帽	Φ122×2	9个	Q235	0.299	2.691	
11	混凝土1	Φ600×900	4处	C25	0.255m³	1.02m³	
12	混凝土2	Φ600×1200	1处	C25	0.34m³	0.34m³	

驻马店市达远路桥勘察设计院	正阳县2026年普通国省道穿村过镇平交路口治理项目	路侧B级波形梁护栏一般构造图	设 计 丁子利	复 核 张扬	审 核 梅芳彬	图 号

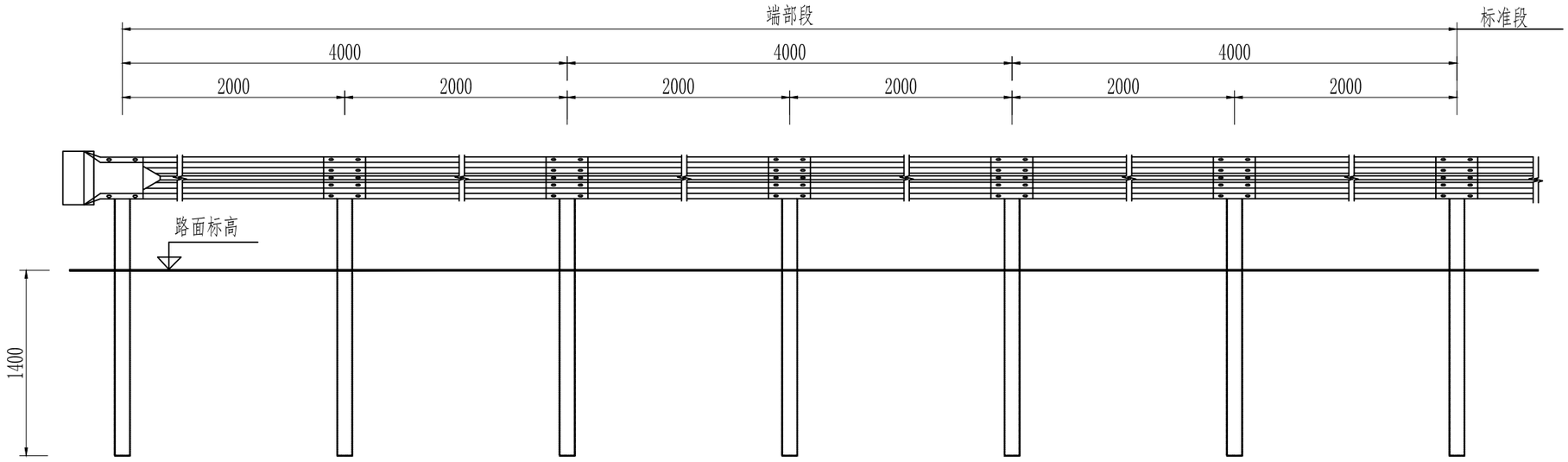

B级护栏下游端头立面图

1:40

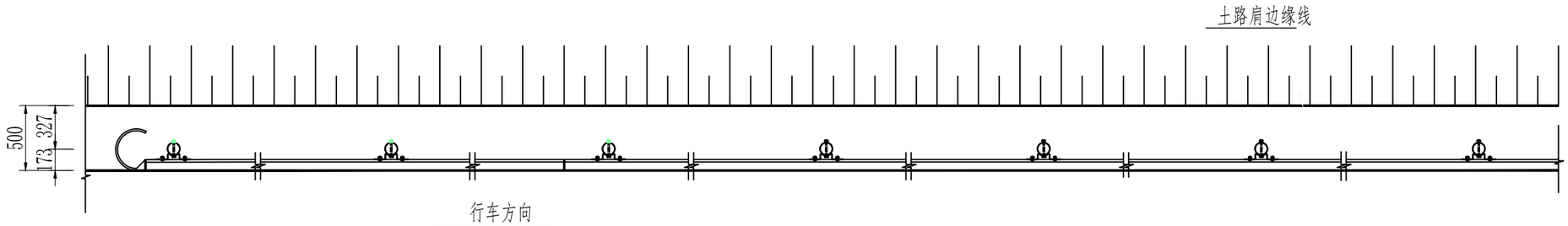

B级护栏下游端头平面图

1:40

每处外展圆头式B级护栏端部材料数量表(AT2)

序号	名 称	规 格	数量	材 料	重量(kg)		
					单件	重量	总计
1	立柱G-T	Φ114×4.5×2100	7根	Q235	25.52	178.64	369.335
2	柱帽	Φ122×2	7个	Q235	0.299	2.093	
3	托架T-1	300×70×4.5	7个	Q235	1.10	7.7	
4	波形梁板	2320×310×85×3	6块	Q235	26.4	158.4	
5	拼接螺栓A1	M16×40	52套	45号钢、Q235	0.139	7.228	
6	连接螺栓B1	M16×50	14套	45号钢、Q235	0.208	2.912	
7	连接螺栓C1	M16×150	7套	45号钢、Q235	0.336	2.352	
8	圆形端头D-I-3	——	1个	Q235	10.01	10.01	

说明:

1. 本图尺寸均以毫米为单位;
2. 护栏板搭接方向应与行车方向一致;
3. 本图适用于路侧两波形梁护栏的下游端部处理。

驻马店市达远路桥勘察设计院	正阳县2026年普通国省道穿村过镇平交路口治理项目	路侧B级波形梁护栏一般构造图	设 计	丁子利	复 核	张扬	审 核	梅芳彬	图 号	

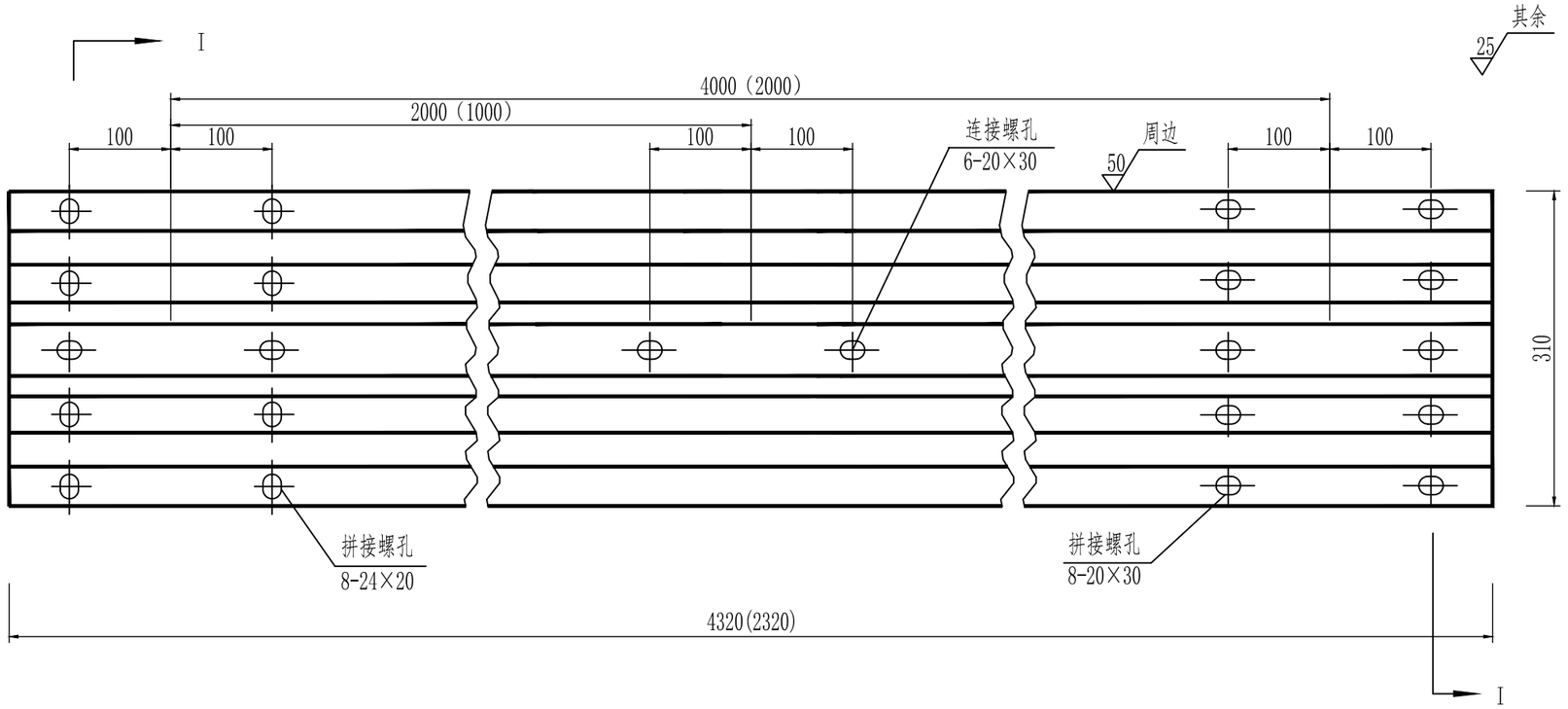

立面图 1:6

DB01-3或DB05-3

材料数量表

名 称	规 格	单重(kg)	材 料
DB01-3波形板	4320×310×85×3	49.16	Q235钢
DB05-3波形板	2320×310×85×3	26.40	Q235钢

注:
1.图中尺寸单位以mm计;
2.所有波形梁板应按规范要求进行防腐处理;
3.波形梁搭接时M端在上,N端在下。

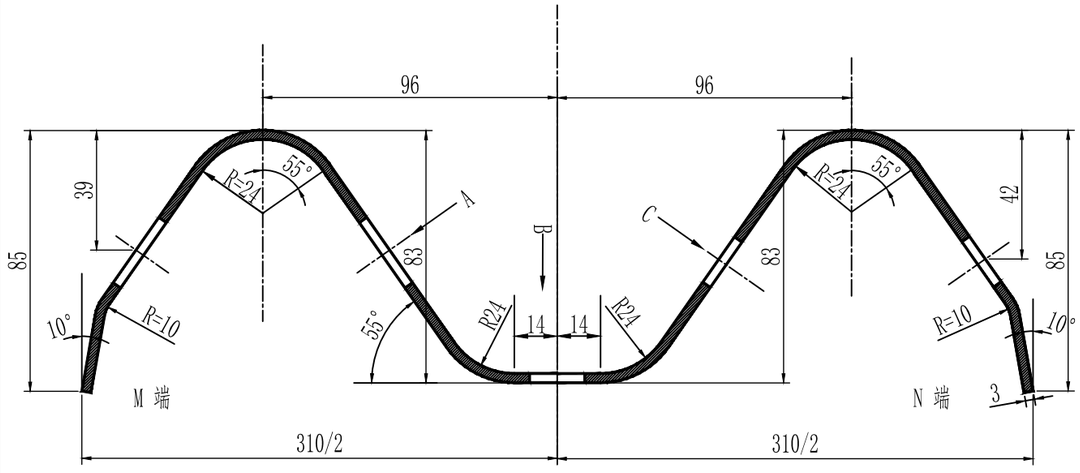

I-I剖面图 1:2

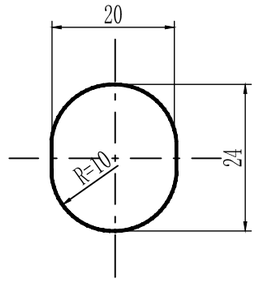

A向 1:1

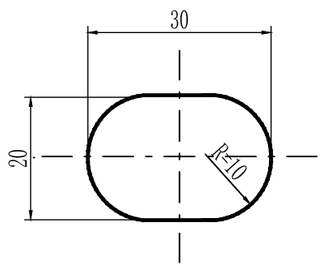

B向 1:1

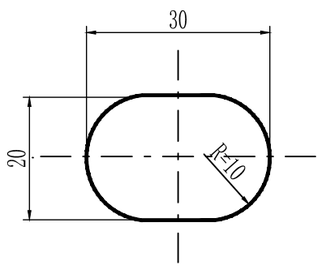

C向 1:1

驻马店市达远路桥勘察设计院	正阳县2026年普通国省道穿村过镇平交路口治理项目	路侧B级波形梁护栏一般构造图	设 计	丁子利	复 核	张扬	审 核	梅芳彬	图 号	

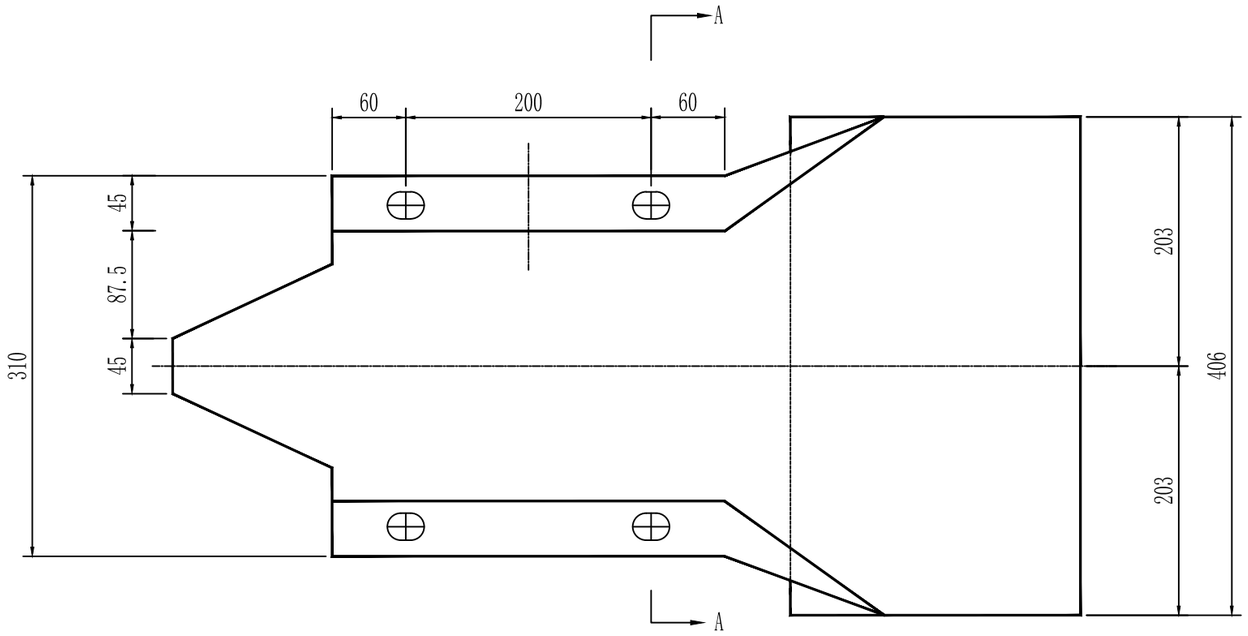

立面 1:5

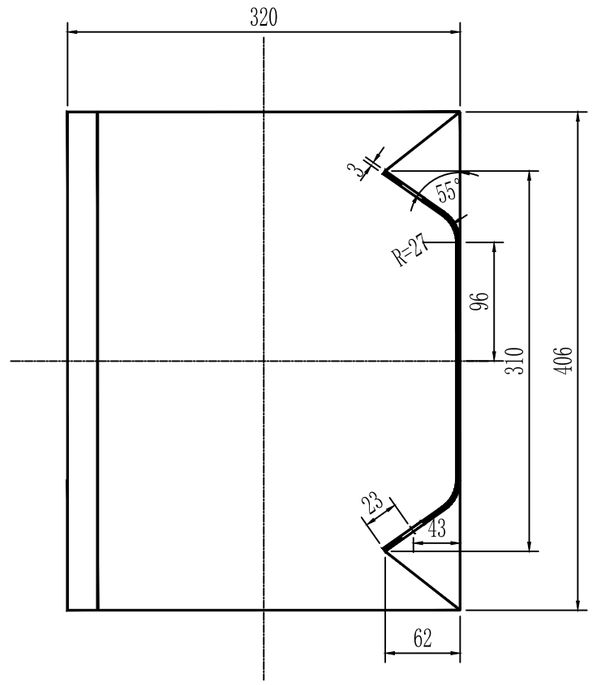

A-A 1:5

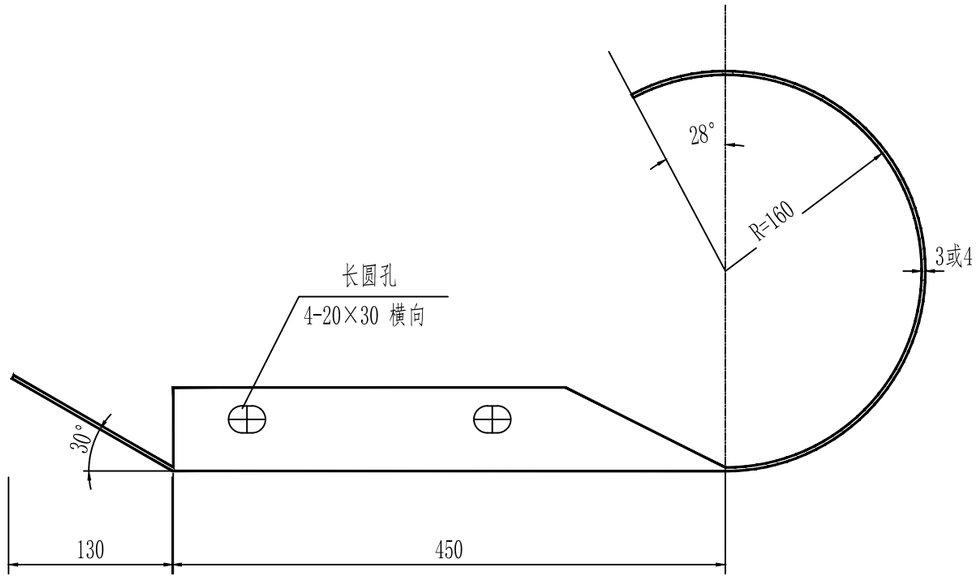

平面 1:5

特 征 表

名 称	规 格 (mm)	材 料	单 重(公斤/个)
路侧端头D-Ⅰ-3	R-160	Q235	10.01
路侧端头D-Ⅰ-4	R-160	Q235	13.35

说明：本图尺寸均以毫米为单位。

驻马店市达远路桥勘察设计院	正阳县2026年普通国省道穿村过镇平交路口治理项目	路侧B级波形梁护栏一般构造图	设 计	丁子利	复 核	张扬	审 核	梅芳彬	图 号	

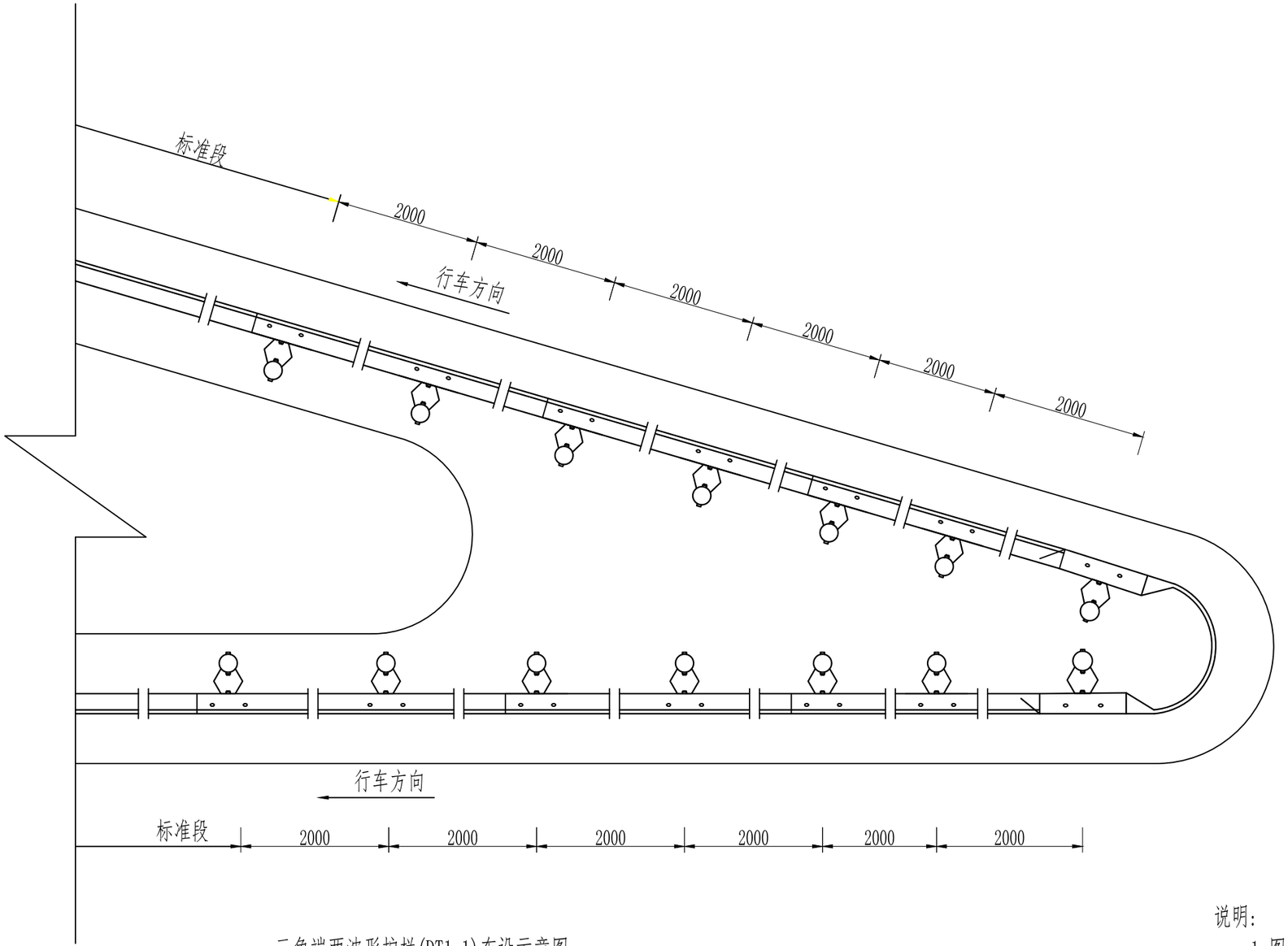

三角端两波形护栏(DT1-1)布设示意图

说明:

1. 图中标注尺寸均以mm为单位;
2. 护栏板搭接方向应与行驶方向一致;
3. 本图适用于合流三角端部的B级护栏布设;
4. 护栏平面布设线形及端头半径应根据三角地带具体线形确定。

驻马店市达远路桥勘察设计院	正阳县2026年普通国省道穿村过镇平交路口治理项目	路侧B级波形梁护栏一般构造图	设 计	丁子利	复 核	张扬	审 核	梅苏彬	图 号	

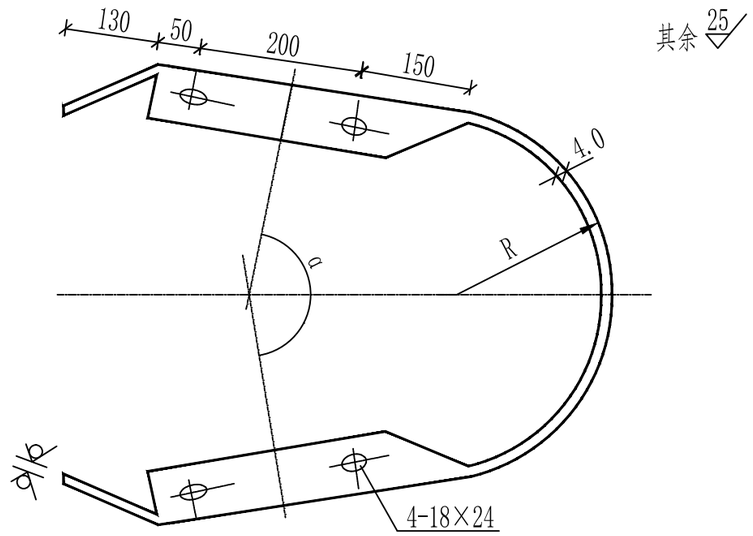

立面图 1:8

D-II型端头

材料数量表

名 称	单重(kg)	材料	备注
护栏端头D-II	30.39	Q235	R=250

说明:

1. 图中标注尺寸,均以mm计;
2. 端头钢板厚度均为4.0mm;
3. 端头防锈处理方法同护栏板;
4. D-II型端头适用于三角地带的护栏端头,但半径R的尺寸应视具体线型而定.

驻马店市达远路桥勘察设计院	正阳县2026年普通国省道穿村过镇平交路口治理项目	路侧B级波形梁护栏一般构造图	设 计	丁子利	复 核	张扬	审 核	梅芳彬	图 号	

道路施 工安全标志牌数量表

工程名称：正阳县2026年普通国省道穿村过镇平交路口治理项目　　第1页共1页

序号	标 志 类 型	单位	规格	数量	序号	标 志 类 型	单位	规格	数量
一	标志								
1	警告标志	块	边长1.1m	11					
2	限速标志	块	直径1m	20					
3	解除限速标志	块	直径1m	10					
4	施工标志(1)	块	1.8m*0.8m	4					
5	施工标志(2)	块	1.8m*0.6m	4					
6	警示频闪灯	个	黄蓝相间闪光(可视距离≥150)	8					
7	夜间照明设施	个	灯光照射半径≥30	8					
二	其他								
1	交通锥	个		320					
2	移动式标志车	天		60					

编制：丁子利　　复核：张扬

维修作业控制区示意图

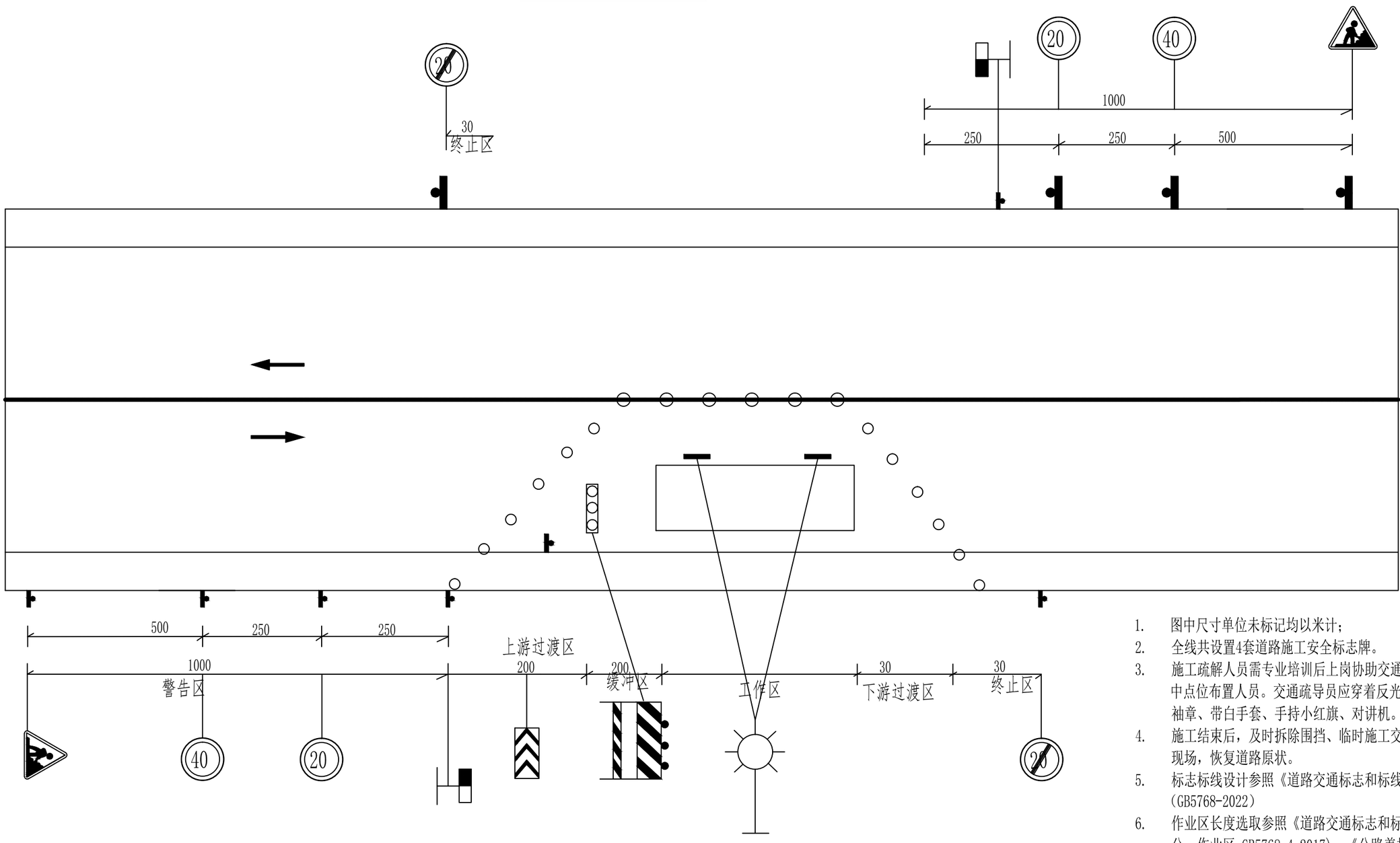

1. 图中尺寸单位未标记均以米计；
2. 全线共设置4套道路施工安全标志牌。
3. 施工疏解人员需专业培训后上岗协助交通指挥。按方案中点位布置人员。交通疏导员应穿着反光衣、佩戴值勤袖章、带白手套、手持小红旗、对讲机。
4. 施工结束后，及时拆除围挡、临时施工交安设施并清理现场，恢复道路原状。
5. 标志标线设计参照《道路交通标志和标线》（GB5768-2022）
6. 作业区长度选取参照《道路交通标志和标线》（第4部分：作业区 GB5768.4-2017）；《公路养护安全作业规程》（JTG H30-2015）

驻马店市达远路桥勘察设计院	正阳县2026年普通国省道穿村过镇平交路口治理项目	维修作业控制布置示意图	设 计	丁子利	复 核	张扬	审 核	梅芳彬	图 号	

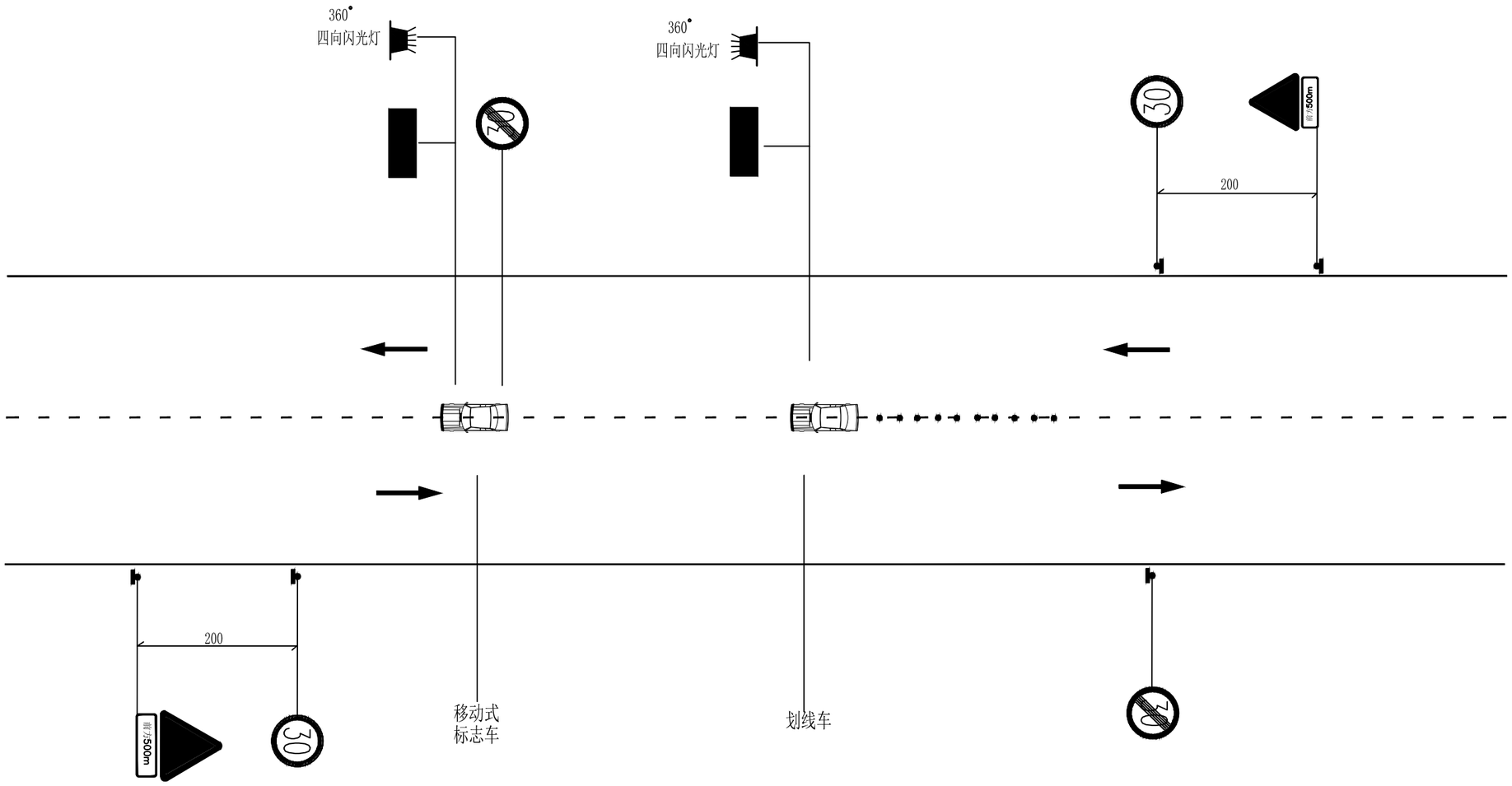

1. 图中尺寸单位未标记均以米计；
2. 标志标线设计参照《道路交通标志和标线》（GB5768-2022）
3. 作业区长度选取参照《道路交通标志和标线》（第4部分：作业区 GB5768.4-2017）；《公路养护安全作业规程》（JTG H30-2015）

驻马店市达远路桥勘察设计院	正阳县2026年普通国省道穿村过镇平交路口治理项目	中间渠化交通标线养护作业示意图	设 计	丁子利	复 核	张扬	审 核	梅芳彬	图 号

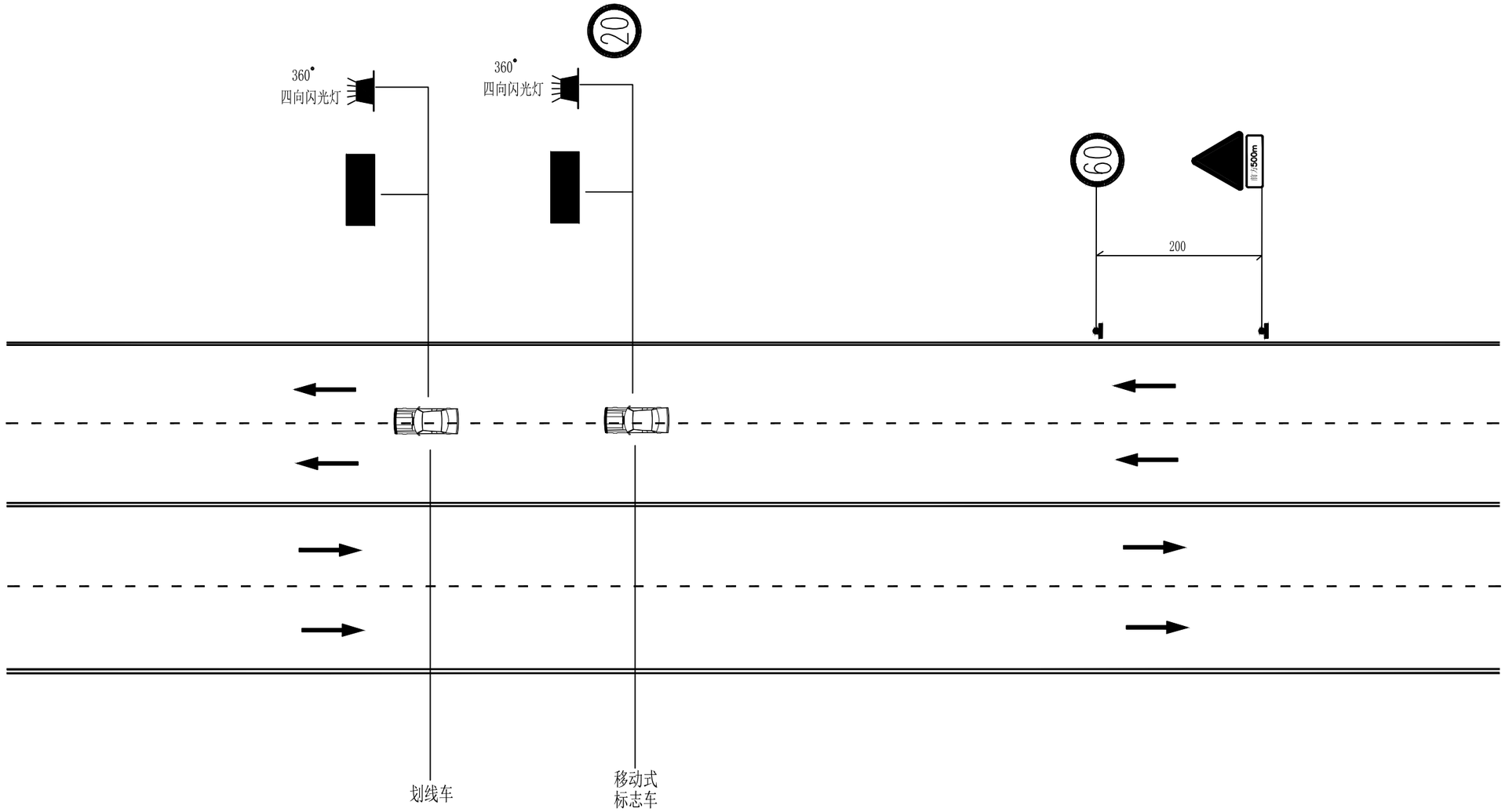

1. 图中尺寸单位未标记均以米计；
2. 标志标线设计参照《道路交通标志和标线》（GB5768-2022）
3. 作业区长度选取参照《道路交通标志和标线》（第4部分：作业区 GB5768.4-2017）；《公路养护安全作业规程》（JTG H30-2015）

驻马店市达远路桥勘察设计院	正阳县2026年普通国省道穿村过镇平交路口治理项目	同向车道分割标线养护作业示意图	设 计	丁子利	复 核	张扬	审 核	梅芳彬	图 号	

预 算 编 制 说 明

一、项目概况

正阳县境内共包含 6 条国省道路；分别为 G230、S213、S218、S226、S333、S533。经现场排查，交通安全隐患路口共计 48 处，其中一般平交口 44 处，伤亡路口 4 处。

施工工期：建设工期为 2 个月。

项目预算包括该项目临时工程、路基、交叉工程、交通工程及沿线设施及其他有关费用。

二、主要编制依据：

公路工程

1、河南省交通运输厅 豫交文【2021】76 号“关于发布《河南省普通公路养护工程预算编制办法》、《河南省普通公路养护工程预算定额》、《河南省普通公路养护工程机械台班费用定额》及《河南省普通公路日常养护预算编制办法》、《河南省普通公路日常养护预算指标(定额)》、的通知”。

2、河南省交通工程定额站编制的《河南省普通公路养护工程预算编制办法》、《河南省普通公路养护工程预算定额》、《河南省普通公路养护工程机械台班费用定额》、《河南省普通公各日常养护预算指标（定额）》。

3、豫交文【2019】274 号河南省交通厅关于发布《河南省公路工程建设项目估算概算预算制办法补充规定的通知》。

4、中华人民共和国行业标准《公路养护预算编制导则》。

5、财政部 税务总局 海关总署公告 2019 年第 39 号“关于深化增值税改革有关政策的公告”。

三、建筑安装工程费

（一）直接费

1、 人工费

根据河南省交通运输厅“关于执行《公路工程建设项目投资估算编制办法》《公路工程建设项目概算预算编制办法》补充规定的通知（豫交文〔2019〕274 号）”，人工费单价按 108.85 元/工日计。

2、材料单价

材料单价：工程所需的主要材料从当地市县建材市场购买；砂、石灰、石料等材料从沿线料场采购。工程材料的预算价格按“不含增值税”的价格计算，其中材料单价按河南省交通建设技术中心发布的驻马店市 2026 年 5 月的材料信息价，以及驻马店建设工程《造价信息》公布的驻马店市 2026 年第一季度的材料信息价及市场调查价格。

3、机械使用费

机械台班的人工单价按 108.85 元/工日计算，动力燃料费单价按市场价计算，养路费不计，车船使用税按河南省的有关规定计算。

4、措施费

措施费包括：基本措施费、施工进出场费、行车干扰工程施工增加费。根据《河南省普通公路养护工程预算编制办法》的规定：基本措施费以各类工程的定额人工费和定额施工机械使用费之和为基数，按表 3 的费率计算；施工进出场费按 5km 计取，按表 4 的费率计算；计取行车干扰施工增加费。

5、企业管理费

企业管理费中的基本费用、主副食补贴、职工探亲路费、职工取暖补贴、财务费用均按《河南省普通公路养护工程预算编制办法》中表 7 的规定执行。

6、规费

按《河南省普通公路养护工程预算编制办法》中表 8 的费率确定为 33.5%。其中：养老保险费 16%，失业保险 0.7%，医疗保险费 7.3%，工伤保险费 1%，住房公积金 8.5%。

7、利润和税金

利润按定额直接费及措施费、企业管理费之和的 7.42%计算；

税金=(直接费+设备购置费+措施费+企业管理费+规费+利润)×9%。

8、专项费用

专项费用包括施工场地建设费和安全生产费；

1)施工场地建设费基数以定额建筑安装工程费减去专项费用，按《河南省普通公路养护工程预算编制办法》中表 9 的费率，以累进办法计算。

2)安全生产费按建筑安装工程费乘以安全生产费费率计算，费率按不少于 1.5%计取。

四、养护工程其他费

1、项目管理费

养护管理单位项目管理费、工程监理费、设计文件审查费据实计列。竣（交）工验收试验检测费按 500 元/处计算。

2、前期工作费

工程设计费据实计列，招标费以定额建筑安装工程费为基数，按编制办法以累进办法计算。

4、工程保险费

工程保险费以建筑安装工程费(不含设备费)为基数，按 0.4%费率计算。

五、预备费用

1、价差预备费：根据河南省交通厅豫交计[1999]516 号文的规定，价差预备费费率按零计算。

2、预备费：依据编制办法，以建筑安装工程费、土地使用及拆迁补偿费、养护工程建设其他费之和为基数，施工图预算按 4%计列。

六、该项目工程造价

本项目预算总投资 455.7750 万元，建筑安装工程费用为 375.5349 万元。占预算总金额的 82.39%。

本工程共需人工、材料数量：人工 2899 工日， 水泥混凝土（商）1646 立方米， 水泥稳定碎石（商）972 立方米,钢管立柱 53 吨。

七、编制预算的程序及版本

本项目编制，采用“同望 WECOST 公路工程造价管理软件”进行编制
软件版本为：同望 WEC 造价软件 V11.1.1 版本

养护工程预算表

养护工程项目名称：正阳县2026年普通国省道穿村过镇平交路口治理项目　　编制范围：正阳县2026年普通国省道穿村过镇平交路口治理项目　　第 1 页共 3 页　　3-01表

分项编号	工程或费用名称	单位	数量	金额（元）	技术经济指标	各项费用比例(%)	备注
1	第一部分 建筑安装工程费	处	48	3755349	78236.44	82.39	
101	临时工程	项	1	136987	136987	3.01	
10104	主路临时安全设施	项	1	50587	50587	1.11	
10104	被交道临时安全设施	项	1	86400	86400	1.90	
1010401	限速及解除限速标志圆形D=100	块	24	24000	1000	0.53	
1010402	警告标志L110	块	8	8800	1100	0.19	
1010403	施工标志（1）180*80	块	4	4800	1200	0.11	
1010404	施工标志（2）180*60	块	4	4000	1000	0.09	
1010405	警示频闪灯	个	8	16000	2000	0.35	
1010406	夜间照明设施	个	8	14400	1800	0.32	
1010407	交通锥	个	320	14400	45	0.32	
102	路基工程	处	14	20820	1487.14	0.46	
10201	场地清理	处	14	20820	1487.14	0.46	
1020101	清除通视三角区障碍物	处	14	20820	1487.14	0.46	
102010102	灌木修剪	m2	3950	11828	2.99	0.26	
102010102	乔木移除	棵	160	7678	47.99	0.17	
102010103	拆除简易房	m3	20	1114	55.7	0.02	
102010106	拆除广告牌	个	1	200	200	0.00	
106	交叉工程	处	40	1620972	40524.3	35.57	
1060701	挖土方	m3	3203.6	11417	3.56	0.25	
1060702	填石渣	m3	4762	386833	81.23	8.49	
1060703	石渣垫层	m2	634.2	25287	39.87	0.55	
1060704	挖除旧路面	m3	1067.1	173841	162.91	3.81	
1030102	清除路面基层	m3	639.4	21205	33.16	0.47	
103010201	挖除18CM厚水泥稳定碎石基层	m3	639.4	21205	33.16	0.47	
106070403	清除路面面层	m3	1067.1	152636	143.04	3.35	
10607040302	破除原水泥混凝土路面	m3	978.5	143431	146.58	3.15	
10607040303	铣刨5cm沥青混凝土	m3	88.6	9205	103.89	0.20	
1060705	重铺或新增路面	m2	5401.8	1023594	189.49	22.46	
106070503	路面基层	m2	5401.8	337617	62.5	7.41	
10607050101	18cm厚水泥稳定碎石	m2	5401.8	337617	62.5	7.41	
106070506	粘层	m2	1330	2213	1.66	0.05	
106070507	沥青混凝土面层	m2	1330	79418	59.71	1.74	
10607050701	5cm厚中粒式沥青混凝土	m2	1330	79418	59.71	1.74	
106070508	18cm厚C30水泥混凝土面层	m2	5684	576708	101.46	12.65	
106070509	培路肩	m3	634.2	27638	43.58	0.61	
107	交通工程及沿线设施	处	48	1846779	38474.56	40.52	
10702	交通安全设施	处	48	1846779	38474.56	40.52	
1070202	重建或新增	处	48	1846779	38474.56	40.52	
107020201	护栏	m	224	68625	306.36	1.51	

编制：　　复核：

养护工程预算表

养护工程项目名称：正阳县2026年普通国省道穿村过镇平交路口治理项目　　编制范围：正阳县2026年普通国省道穿村过镇平交路口治理项目　　第 2 页共 3 页　　3-01表

分项编号	工程或费用名称	单位	数量	金额（元）	技术经济指标	各项费用比例(%)	备注
107020202	Gr-B-2E	m	104	19487	187.38	0.43	
107020203	AT-1（上游端头）	个	8	29053	3631.63	0.64	
107020204	AT-2（下游端头）	个	8	20085	2510.63	0.44	
107020202	标志牌	块	198	578154	2919.97	12.69	
10702020201	单柱式	块	106	100421	947.37	2.20	
1070202020101	八边形（D=0.8m）	块	47	46416	987.57	1.02	
1070202020102	三角形（A=0.9m）	块	58	53014	914.03	1.16	
1070202020102	圆形（D=0.8m）	块	1	991	991	0.02	
10702020202	单悬臂	块	92	477733	5192.75	10.48	
1070202020201	三角形（A=1.1m）	块	36	138953	3859.81	3.05	
1070202020202	三角形+三角形（A=1.1m*2）	块	56	338780	6049.64	7.43	
107020203	太阳能黄闪灯	套	101	406941	4029.12	8.93	
107020204	标线	m2	10840.55	608034	56.09	13.34	
10702020401	普通标线	m2	8361.95	404300	48.35	8.87	
10702020402	振动标线	m2	2478.6	203734	82.2	4.47	
107020208	道口标柱	个	69	19314	279.91	0.42	
107020209	防撞桶	个	28	15713	561.18	0.34	
107020210	广角镜	个	14	19160	1368.57	0.42	
1070202011	减速丘（橡胶减速带）	m	213.5	49570	232.18	1.09	
1070202012	智能哨兵	套	6	81268	13544.67	1.78	
107020201202	单柱型智能哨兵	套	6	81268	13544.67	1.78	
110	专项费用	元		129791		2.85	
11001	施工场地建设费	元		74293		1.63	
11002	安全生产费	元		55498		1.22	
2	第二部分 土地使用及拆迁补偿费	处	48				
3	第三部分 养护工程其他费	处	48	627103	13064.65	13.76	
301	项目管理费	处	48	363475	7572.4	7.97	
30101	养护管理单位项目管理费	处	48	201875	4205.73	4.43	
30103	工程监理费	处	48	129290	2693.54	2.84	
30104	设计文件审查费	处	48	8310	173.13	0.18	
30105	竣（交）工验收试验检测费	处	48	24000	500	0.53	
303	项目前期工作费	处	48	182607	3804.31	4.01	
30301	现场勘察费	处	48	48000	1000	1.05	
30304	工程设计费	处	48	134607	2804.31	2.95	
305	工程保通管理费	处	48	66000	1375	1.45	
30501	移动式保通车	辆	3	30000	10000	0.66	
30502	保通人员	个	6	36000	6000	0.79	
306	工程保险费	处	48	15021	312.94	0.33	
4	第四部分 预备费	处	48	175298	3652.04	3.85	
401	基本预备费	处	48	175298	3652.04	3.85	

编制：　　复核：

养护工程预算表

养护工程项目名称：正阳县2026年普通国省道穿村过镇平交路口治理项目　　编制范围：正阳县2026年普通国省道穿村过镇平交路口治理项目　　　　3-01表

分项编号	工程或费用名称	单位	数量	金额（元）	技术经济指标	各项费用比例(%)	备注
402	价差预备费	处	48				
5	第一至四部分合计	处	48	4557750	94953.13	100.00	
6	第五部分 贷款利息	处	48				
7	公路养护工程总费用	处	48	4557750	94953.13	100.00	

编制：　　复核：

人工、材料、设备、施工机械台班数量单价表

养护工程项目名称：正阳县2026年普通国省道穿村过镇平交路口治理项目　　编制范围：正阳县2026年普通国省道穿村过镇平交路口治理项目　　第 1 页　共 3 页　　3-02表

序号	工料机及设备代号	规格名称	单位	单价(元)	总数量	分项统计									
						临时工程	路基工程	交叉工程	交通工程及沿线设施						辅助生产
1	00010100	机械人工	工日	134	1.078				1.078						
2	00010101	普工	工日	108.85	0.812				0.812						
3	00010102	一般技工	工日	134	2.422				2.422						
4	1001001	人工	工日	108.85	2899.131		93.36	1179.126	1626.645						
5	1051001	机械工	工日	108.85	515.948	109.2	4.302	195.345	207.101						
6	50000	折旧费	元	0.85	142.986				142.986						
7	50010	检修费	元	0.85	39.164				39.164						
8	50020	维护费	元	0.85	88.957				88.957						
9	50030	安拆费及场外运费	元	0.9	41.018				41.018						
10	50060	其他费	元	1	13.788				13.788						
11	1511030	普C10-32.5-4(商)（普C10-32.5-4(商)	m3	282	52.42				52.42						
12	1511031	普C15-32.5-4(商)（普C15-32.5-4(商)	m3	291	0.392				0.392						
13	1511033	普C25-32.5-4(商)（普C25-32.5-4(商)	m3	309	525.092				525.092						
14	1511034	普C30-32.5-4(商)（普C30-32.5-4(商)	m3	318	1068.12			1043.582	24.537						
15	1513006	中粒式沥青混凝土(商)（中粒式沥青混凝土(商)	m3	945	66.5			66.5							
16	1515004	水泥碎石(商)（水泥碎石(商)	m3	285	972.324			972.324							
17	2001001	HPB300钢筋	t	3287	2.294			0.023	2.271						
18	2001002	HRB400钢筋	t	3303	4.794				4.794						
19	2001019	钢丝绳（股丝6-7×19，绳径7.1～9mm；股丝6×37，绳径14.1～15.5mm）	t	5708	0.033				0.033						
20	2001022	20～22号铁丝（镀锌铁丝）	kg	5.15	35.153				35.153						
21	2003004	型钢（工字钢,角钢）	t	3180	0.503			0.273	0.23						
22	2003005	钢板（A3，δ=5～40mm）	t	3278	3.499				3.499						
23	2003017	波形钢板（镀锌(包括端头板、撑架)	t	4948	4.108				4.108						
24	2003026	组合钢模板	t	4987	0.403				0.403						
25	2009011	电焊条（结422(502、506、507)3.2/4.0/5.0）	kg	6	28.329				28.329						
26	2009013	螺栓（混合规格）	kg	5.39	217.617				217.617						
27	2009016	镀锌膨胀螺栓（混合规格）	套	4.96	1742.16				1742.16						
28	2009028	铁件（铁件）	kg	5.4	189.833				189.833						
29	2009029	镀锌铁件	kg	5.53	21427.524				21427.524						
30	2009503	铣刨刀片	个	21.37	7.088			7.088							
31	3001001	石油沥青	t	3600	0.517			0.517							
32	3001005	乳化沥青（阳离子类乳化沥青、阳离子类乳化改性沥青、阴离子类乳化改性沥青）	t	2824	0.617			0.617							
33	3003002	汽油（93号）	kg	9.54	5261.632		0.869	39.98	5220.783						
34	3003003	柴油（0号,－10号,－20号）	kg	8.59	12772.139	2063.88	145.141	10185.237	377.88						
35	3005001	煤	t	570	0.102			0.102							
36	3005002	电	kW·h	0.71	871.705			555.774	315.931						
37	3005004	水	m3	4.65	862.222			153.468	708.754						

编制：　　复核：

人工、材料、设备、施工机械台班数量单价表

养护工程项目名称：正阳县2026年普通国省道穿村过镇平交路口治理项目　　编制范围：正阳县2026年普通国省道穿村过镇平交路口治理项目　　第 2 页　共 3 页　　3-02表

序号	工料机及设备代号	规格名称	单位	单价(元)	总数量	分项统计									
						临时工程	路基工程	交叉工程	交通工程及沿线设施						辅助生产
38	4001009	草绳	kg	1.2	336		336								
39	4003002	锯材（中板δ＝19～35mm,中方混合规格）	m3	2122	0.455			0.398	0.058						
40	5009007	底油	kg	9.29	2493.327				2493.327						
41	5009008	热熔涂料	kg	4.25	39217.546				39217.546						
42	5503004	砂（路面用堆方）	m3	66	6.104				6.104						
43	5503007	砂砾（堆方）	m3	137	20.98				20.98						
44	5503012	石渣（堆方）	m3	65	5068.192			5068.192							
45	5505016	碎石（未筛分碎石统料堆方）	m3	111	43.887				43.887						
46	6007002	铝合金标志（包括板面、垫板及其他金属附件）	t	24964	0.767				0.767						
47	6007003	反光玻璃珠（JT/T280--1995 1、2号(A类)	kg	3.28	9561.426				9561.426						
48	6007004	反光膜	m2	133	41.867				41.867						
49	6007009	防撞桶（950mm×950mm）	个	350	28				28						
50	6007010	震动标线涂料	kg	4.34	19454.531				19454.531						
51	6007013	橡胶减速带	m	70	213.5				213.5						
52	6008030	太阳能闪黄灯	套	650	101				101						
53	7801001	其他材料费	元	1	12476.109		43.45	3135.43	9297.229						
54	14030106-1	柴油	kg	9.77	52.014				52.014						
55	14030126-1	汽油	kg	8.76	27.467				27.467						
56	36310141	广角镜	个	131	14				14						
57	2003015001	标志牌用钢管立柱	t	4647	48.16				48.16						
58	2003015002	护栏用钢管立柱	t	4426	4.85				4.85						
59	6007004001	IV反光膜	m2	133	72.888				72.888						
60	QTCLF-1	其他材料费	%	1	21				21						
61	8001002	75kW以内履带式推土机（TY100）	台班	952.56	0.565			0.482	0.083						
62	8001004	105kW以内履带式推土机（T140-1带松土器）	台班	1273.05	7.619			7.619							
63	8001027	1.0m3以内履带式液压单斗挖掘机（WY100液压	台班	1286.3	0.34		0.34								
64	8001030	2.0m3以内履带式液压单斗挖掘机（WY200A液压）	台班	1612.09	8.96			8.96							
65	8001032	2.5m3以内履带式液压单斗挖掘机带破碎锤（WY250带破碎锤）	台班	3335.3	19.57			19.57							
66	8001045	1.0m3以内轮胎式装载机（ZL20）	台班	646.93	0.106		0.106								
67	8001058	120kW以内自行式平地机（F155）	台班	1294.06	2.161			2.161							
68	8001078	6~8t光轮压路机（2Y-6/8）	台班	385.67	2.03			2.03							
69	8001081	12~15t光轮压路机（3Y-12/15）	台班	635.66	2.57			2.478	0.092						
70	8001085	机械自身质量0.6t手扶式振动碾（YZS06B）	台班	170.86	13.318			13.318							
71	8001089	15t以内振动压路机（CA25PD）	台班	1168.05	10			10							
72	8001090	20t以内振动压路机（YZ18A,YZJ19A）	台班	1593.06	2.685			2.685							
73	8002004	绿篱机（LSHT600-A）	台班	122.56	0.79		0.79								
74	8003040	8000L以内沥青洒布车（LS-7500）	台班	897.71	0.04			0.04							

编制：　　复核：

人工、材料、设备、施工机械台班数量单价表

养护工程项目名称：正阳县2026年普通国省道穿村过镇平交路口治理项目　　编制范围：正阳县2026年普通国省道穿村过镇平交路口治理项目　　第 3 页　共 3 页　　3-02表

序号	工料机及设备代号	规格名称	单位	单价(元)	总数量	分项统计									
						临时工程	路基工程	交叉工程	交通工程及沿线设施						辅助生产
75	8003066	9～16t以内轮胎式压路机（YL16）	台班	692.15	0.412			0.412							
76	8003067	16～20t以内轮胎式压路机（YL20）	台班	816.85	1.631			1.631							
77	8003070	热熔标线设备	台班	856.17	40.137				40.137						
78	8003075	凸起振动标线机	台班	639.65	26.769				26.769						
79	8003079	混凝土真空吸水机组（含吸垫5m×5m）	台班	142.19	15.46			15.46							
80	8003085	电动混凝土切缝机（SLF）	台班	210.19	15.802			15.802							
81	8003093	1000mm以内路面铣刨机（RG100）	台班	1413.2	1.258			1.258							
82	8003106	滑移装载机(带封闭式清扫器)	台班	583.17	0.868			0.868							
83	8007001	2t以内载货汽车	台班	370.7	1.921				1.921						
84	8007001	装载质量2t以内载货汽车	台班	370.7	2.24				2.24						
85	8007002	3t以内载货汽车	台班	437.03	10.912			1.205	9.707						
86	8007002	装载质量3t以内载货汽车	台班	437.03	16.968				16.968						
87	8007003	4t以内载货汽车（CA10B）	台班	517.07	47.117				47.117						
88	8007005	6t以内载货汽车（CA141K,CA1091K）	台班	542.43	5.447		2.464		2.983						
89	8007007	10t以内载货汽车（JN161,JN162）	台班	731.97	3.114				3.114						
90	8007014	8t以内自卸汽车（QD351）	台班	742.98	0.673			0.673							
91	8007016	12t以内自卸汽车（T138,SX360）	台班	919.49	7.609			7.609							
92	8007017	15t以内自卸汽车（SH361,T815）	台班	1012.68	13.975		0.262	13.713							
93	8007023	15t以内平板拖车组（JN462）	台班	842.62	1.957			1.957							
94	8007025	30t以内平板拖车组	台班	1255.14	1.225			1.216	0.009						
95	8007041	6000L以内洒水汽车（YGJ5102GSSEQ）	台班	745.89	0.248			0.248							
96	8007043	10000L以内洒水汽车（YGJ5170GSSJN）	台班	1172.36	8.039			8.039							
97	8009025	5t以内汽车式起重机（QY5）	台班	677.86	2.651				2.651						
98	8009026	8t以内汽车式起重机（QY8）	台班	755.14	3.307				3.307						
99	8009046	10m以内高空作业车（QYJ5040JGKZ10）	台班	546.01	0.062				0.062						
100	8015028	32kV.A以内交流电弧焊机（BX1-330）	台班	174.81	3.69				3.69						
101	8017048	6m3/h以内机动空气压缩机（WY-6/7A）	台班	581.73	10.764			10.764							
102	8025015	移动标志车	台班	645.72	54.6	54.6									
103	8099001	小型机具使用费	元	1	7419.189		31.6	2186.04	5201.549						
104	990401015	载重汽车（装载质量(t) 4）	台班	443.49	1.078				1.078						
105	990512030	平台作业升降车（提升高度(m) 20）	台班	645.92	1.078				1.078						

编制：　　复核：

建筑安装工程费计算表

养护工程项目名称：正阳县2026年普通国省道穿村过镇平交路口治理项目　　编制范围：正阳县2026年普通国省道穿村过镇平交路口治理项目　　第 1 页共 3 页　　3-03表

序号	分项编号	工程名称	单位	工程量	定额直接费（元）	定额设备购置费（元）	直接费（元）				设备购置费	措施费	企业管理费	规费	利润（元）	税金（元）	专项费用		定额建筑安装工程费（元）	建筑安装工程费（元）	
							人工费	材料费	机械使用费	合计					费率（%）7.42%	费率（%）9.0%	施工场地建设费	安全生产费（元）费率（%）0.0%		合计	单价
1	2	3	4	5	6	7	8	9	10	11	12	13	14	15	16	17	18	19	20	21	22
1	101	临时工程	项	1	32602.21				35256.31	35256.31		2785.21	1639.57	3981.95	2747.4	4176.94			134333.27	136987	136987.38
2	10104	主路临时安全设施	项	1	32602.21				35256.31	35256.31		2785.21	1639.57	3981.95	2747.4	4176.94			47933.27	50587	50587.38
3	10104	被交道临时安全设施	项	1															86400	86400	86400
4	1010401	限速及解除限速标志圆形D=100	块	24															24000	24000	1000
5	1010402	警告标志L110	块	8															8800	8800	1100
6	1010403	施工标志（1）180*80	块	4															4800	4800	1200
7	1010404	施工标志（2）180*60	块	4															4000	4000	1000
8	1010405	警示频闪灯	个	8															16000	16000	2000
9	1010406	夜间照明设施	个	8															14400	14400	1800
10	1010407	交通锥	个	320															14400	14400	45
11	102	路基工程	处	14	12254.17		10162.24	446.65	2236.21	12845.1		1002.57	487.67	3561.22	1019.84	1702.48			20227.94	20819	1487.06
12	10201	场地清理	处	14	12254.17		10162.24	446.65	2236.21	12845.1		1002.57	487.67	3561.22	1019.84	1702.48			20227.94	20819	1487.06
13	1020101	清除通视三角区障碍物	处	14	12254.17		10162.24	446.65	2236.21	12845.1		1002.57	487.67	3561.22	1019.84	1702.48			20227.94	20819	1487.06
14	102010102	灌木修剪	m2	3950	6885.66		6879.32	43.45	128.42	7051.19		612.65	277.15	2333.38	576.94	976.62			11662.39	11828	2.99
15	102010102	乔木移除	棵	160	4614.85		3239.38	403.2	1336.55	4979.12		330.04	179.01	1175.04	380.19	633.91			7313.04	7677	47.98
16	102010103	拆除简易房	m3	20	753.66		43.54		771.24	814.78		59.88	31.51	52.8	62.7	91.95			1052.5	1114	55.68
17	102010106	拆除广告牌	个	1															200	200	200
18	106	交叉工程	处	40	1057820.94		128347.9	1010696.82	165864.02	1304908.73		32546.08	17362.43	50119.76	82193.53	133841.75			1373884.49	1620972	40524.31
19	1060701	挖土方	m3	3203.6	7652.6		1046.14		7115.94	8162.07		685.22	308.02	677.55	641.52	942.69			10907.59	11417	3.56
20	1060702	填石渣	m3	4762	207775.27		2591.72	309530	21978.05	334099.77		2047.49	920.39	2187.93	15637.14	31940.35			260508.57	386833	81.23
21	1060703	石渣垫层	m2	634.2	13200.66		524.65	19902.46	861.44	21288.55		117.41	531.33	234.03	1027.63	2087.91			17198.95	25287	39.87
22	1060704	挖除旧路面	m3	1067.1	115531.61		17968.13	197.9	106528.86	124694.89		11556.29	4525.92	8944.38	9765.75	14353.85			164677.79	173841	162.91
23	1030102	清除路面基层	m3	639.4	14304.33		487.19		14967.81	15455		1406.53	579.86	804.39	1208.77	1750.91			20054.79	21205	33.16
24	103010201	挖除18CM厚水泥稳定碎石基层	m3	639.4	14304.33		487.19		14967.81	15455		1406.53	579.86	804.39	1208.77	1750.91			20054.79	21205	33.16
25	106070403	清除路面面层	m3	1067.1	101227.28		17480.94	197.9	91561.05	109239.89		10149.76	3946.06	8140	8556.97	12602.94			144623.01	152636	143.04
26	1060704030 2	破除原水泥混凝土路面	m3	978.5	95222.44		15976.46		86887.26	102863.72		9570.29	3713.05	7389.49	8051.13	11842.89			135789.29	143431	146.58
27	1060704030 3	铣刨5cm沥青混凝土	m3	88.6	6004.84		1504.48	197.9	4673.79	6376.17		579.47	233.01	750.51	505.85	760.05			8833.72	9205	103.89
28	1060705	重铺或新增路面	m2	5401.8	713660.81		106217.27	681066.46	29379.73	816663.45		18139.68	11076.78	38075.87	55121.49	84516.95			920591.58	1023594	189.49

编制：　　复核：

建筑安装工程费计算表

养护工程项目名称：正阳县2026年普通国省道穿村过镇平交路口治理项目　　编制范围：正阳县2026年普通国省道穿村过镇平交路口治理项目　　第 2 页共 3 页　　3-03表

序号	分项编号	工程名称	单位	工程量	定额直接费（元）	定额设备购置费（元）	直接费（元）				设备购置费	措施费	企业管理费	规费	利润（元）	税金（元）	专项费用		定额建筑安装工程费（元）	建筑安装工程费（元）	
							人工费	材料费	机械使用费	合计					费率（%）7.42%	费率（%）9.0%	施工场地建设费	安全生产费（元）费率（%）0.0%		合计	单价
1	2	3	4	5	6	7	8	9	10	11	12	13	14	15	16	17	18	19	20	21	22
29	106070503	路面基层	m2	5401.8	200560.75		2096.17	278738.28	9967.19	290801.64		1603.01	1082.45	1172.4	15080.87	27876.63			247376.11	337617	62.5
30	1060705010 1	18cm厚水泥稳定碎石	m2	5401.8	200560.75		2096.17	278738.28	9967.19	290801.64		1603.01	1082.45	1172.4	15080.87	27876.63			247376.11	337617	62.5
31	106070506	粘层	m2	1330	2090.34			1742.75	35.82	1778.57		3.51	85.22	1.46	161.69	182.74			2524.95	2213	1.66
32	106070507	沥青混凝土面层	m2	1330	62971.32		1771.99	62842.5	1972.14	66586.63		507.4	299.42	734.53	4732.34	6557.43			75802.43	79418	59.71
33	1060705070 1	5cm厚中粒式沥青混凝土	m2	1330	62971.32		1771.99	62842.5	1972.14	66586.63		507.4	299.42	734.53	4732.34	6557.43			75802.43	79418	59.71
34	106070508	18cm厚C30水泥混凝土面层	m2	5684	432028.52		88197.41	337742.93	15129.03	441069.37		14337.52	8956.96	30941.03	33784.97	47618.09			567667.08	576708	101.46
35	106070509	培路肩	m3	634.2	16009.88		14151.7		2275.55	16427.25		1688.24	652.72	5226.46	1361.63	2282.07			27221	27638	43.58
36	107	交通工程及沿线设施	处	48	1430018.76		177473.32	1077000.49	104445.82	1358919.64		27326.83	58645.54	67005.45	112486.54	146194.56			1917877.69	1846779	38474.55
37	10702	交通安全设施	处	48	1430018.76		177473.32	1077000.49	104445.82	1358919.64		27326.83	58645.54	67005.45	112486.54	146194.56			1917877.69	1846779	38474.55
38	1070202	重建或新增	处	48	1430018.76		177473.32	1077000.49	104445.82	1358919.64		27326.83	58645.54	67005.45	112486.54	146194.56			1917877.69	1846779	38474.55
39	107020201	护栏	m	224	59100.76		5042.99	47371.65	1629.95	54044.6		465.3	2003.99	1877.62	4568.5	5666.4			73682.56	68626	306.37
40	107020202	标志牌	块	198	449041.07		70405.83	371209.5	5629.88	447245.2		9424.9	14600.46	24043.37	35101.53	47737.39			579948.71	578153	2919.96
41	107020203	太阳能黄闪灯	套	101	314079.62		37127.43	271968.58	9811.51	318907.52		5020.9	11634.97	13236.02	24540.57	33600.6			402112.68	406941	4029.11
42	107020204	标线	m2	10840.55	519557.03		57451.99	312851.52	83537.88	453841.39		11395.15	26128.52	25128.61	41335.39	50204.62			673749.31	608034	56.09
43	107020208	道口标柱	个	69	16385.41		1114.84	13185.08	548.92	14848.85		177.55	978.06	413.63	1301.54	1594.77			20850.96	19314	279.92
44	107020209	防撞桶	个	28	12530.31		368.78	11192.65	924.16	12485.6		103.66	630.15	212.08	984.2	1297.41			15757.81	15713	561.18
45	107020210	广角镜	个	14	15173.29		1920.11	11239.51	1682.71	14842.33		339.69	518.7	688.34	1189.55	1582.07			19491.63	19161	1368.62
46	1070202011	减速丘（橡胶减速带）	m	213.5	40079.79		3555.64	34694.6	499.24	38749.48		336.18	2015.61	1226.95	3148.42	4092.9			50899.85	49570	232.18
47	1070202012	智能哨兵	套	6	4071.5		485.7	3287.4	181.57	3954.67		63.51	135.09	178.85	316.84	418.41			81384.19	81267	13544.56
48	110	专项费用															74293	55498	129791	129791	
49	11001	施工场地建设费															74293		74293	74293	
50	11002	安全生产费																55498	55498	55498	
合计					2532696.		315983.	2088143.	307802.36	2711929.78		63660.6	78135.2	124668.3	198447.31	285915.72	74293	55498	3576114.38	3755348	

编制：　　复核：

建筑安装工程费计算表

养护工程项目名称：正阳县2026年普通国省道穿村过镇平交路口治理项目　　编制范围：正阳县2026年普通国省道穿村过镇平交路口治理项目　　第 3 页共 3 页　　3-03表

序号	分项编号	工程名称	单位	工程量	定额直接费（元）	定额设备购置费（元）	直接费（元）				设备购置费	措施费	企业管理费	规费	利润（元）	税金（元）	专项费用		定额建筑安装工程费（元）	建筑安装工程费（元）	
							人工费	材料费	机械使用费	合计					费率（%）7.42%	费率（%）9.0%	施工场地建设费	安全生产费（元）费率（%）0.0%		合计	单价
1	2	3	4	5	6	7	8	9	10	11	12	13	14	15	16	17	18	19	20	21	22
					08		46	96				8		9							

编制：　　复核：

综合费率计算表

养护工程项目名称：正阳县2026年普通国省道穿村过镇平交路口治理项目　　编制范围：正阳县2026年普通国省道穿村过镇平交路口治理项目　　第1页　共1页　　3-04表

序号	工程类别	措施费（%）				企业管理费（%）	规费（%）					
		基本措施费用	施工进出场费	行车干扰施工增加费	综合费率		养老保险费	失业保险费	医疗保险费	工伤保险费	住房公积金	综合费率
1	2	3	4	5	6	7	8	9	10	11	12	13
01-1	路基-土石方	2.602	2.079	4.273	8.954	4.025	16	0.7	7.3	1	8.5	33.5
01-2	路基-构造物	2.998	2.072	3.473	8.543	5.029	16	0.7	7.3	1	8.5	33.5
02	运输	1.126	1.815	3.64	6.581	2.653	16	0.7	7.3	1	8.5	33.5
03	路面	2.692	2.534	5.319	10.545	4.077	16	0.7	7.3	1	8.5	33.5
04	隧道	3.267	2.171	4.634	10.072	5.271	16	0.7	7.3	1	8.5	33.5
05	桥梁	3.863	2.260	4.402	10.525	6.915	16	0.7	7.3	1	8.5	33.5
06	商混及外购件	8.690	2.387	3.151	14.228	8.396	16	0.7	7.3	1	8.5	33.5
07	钢材及钢结构	2.404	2.047		4.451	3.44	16	0.7	7.3	1	8.5	33.5

编制：　　复核：

养护工程其他费用计算表

养护工程项目名称：正阳县2026年普通国省道穿村过镇平交路口治理项目　　编制范围：正阳县2026年普通国省道穿村过镇平交路口治理项目　　第 1 页　共 1 页　　3-08表

序号	费用名称及项目	说明及计算式	金额(元)	备注
3	第三部分 养护工程其他费		627103	
301	项目管理费		363475	
30101	养护管理单位项目管理费	{豫2021养护工程养护管理单位项目管理费}	201875	201875.17
30103	工程监理费	{豫2021养护工程预算工程监理费}	129290	129289.89
30104	设计文件审查费	{豫2021养护工程预算设计文件审查费}	8310	8309.93
30105	竣（交）工验收试验检测费	48(处) * 500	24000	
303	项目前期工作费		182607	
30301	现场勘察费	48(处) * 1000	48000	
30304	工程设计费	{豫2021养护工程预算工程设计费}	134607	134607.47
305	工程保通管理费		66000	
30501	移动式保通车		30000	
	移动式保通车	qf(5000*3*2)	30000	QF(5000*3*2)
30502	保通人员		36000	
	保通人员	qf(100*60*6)	36000	QF(100*60*6)
306	工程保险费	(第一部分 建筑安装工程费-设备费)*0.4%	15021	(3755349-0)*0.4%
4	第四部分 预备费		175298	
401	基本预备费	(第一部分 建筑安装工程费+第二部分 土地使用及拆迁补偿费+第三部分 养护工程其他费)*4%	175298	(3755349+0+627103)*4%

编制：　　复核：

人工、材料、机械台班单价汇总表

序号	名称	单位	代号	预算单价(元)	备注
1	机械人工	工日	00010100	134	
2	普工	工日	00010101	108.85	
3	一般技工	工日	00010102	134	
4	人工	工日	1001001	108.85	
5	机械工	工日	1051001	108.85	
6	折旧费	元	50000	0.85	
7	检修费	元	50010	0.85	
8	维护费	元	50020	0.85	
9	安拆费及场外运费	元	50030	0.9	
10	其他费	元	50060	1	
11	普C10-32.5-4(商)普C10-32.5-4(商)	m3	1511030	282	外工程单价/驿城区2026年普通国省道农村地区交通安全隐患路口整治项目单价
12	普C15-32.5-4(商)普C15-32.5-4(商)	m3	1511031	291	外工程单价/驿城区2026年普通国省道农村地区交通安全隐患路口整治项目单价
13	普C25-32.5-4(商)普C25-32.5-4(商)	m3	1511033	309	外工程单价/驿城区2026年普通国省道农村地区交通安全隐患路口整治项目单价
14	普C30-32.5-4(商)普C30-32.5-4(商)	m3	1511034	318	外工程单价/驿城区2026年普通国省道农村地区交通安全隐患路口整治项目单价
15	中粒式沥青混凝土(商)中粒式沥青混凝土(商)	m3	1513006	945	
16	水泥碎石(商)水泥碎石(商)	m3	1515004	285	
17	HPB300钢筋	t	2001001	3287	外工程单价/驿城区2026年普通国省道农村地区交通安全隐患路口整治项目单价
18	HRB400钢筋	t	2001002	3303	外工程单价/驿城区2026年普通国省道农村地区交通安全隐患路口整治项目单价
19	钢丝绳股丝6-7×19，绳径7.1～9mm；股丝6×37，绳径14.1～15.5mm	t	2001019	5708	
20	20～22号铁丝镀锌铁丝	kg	2001022	5.15	
21	型钢工字钢,角钢	t	2003004	3180	外工程单价/驿城区2026年普通国省道农村地区交通安全隐患路口整治项目单价
22	钢板A3，δ＝5～40mm	t	2003005	3278	外工程单价/驿城区2026年普通国省道农村地区交通安全隐患路口整治项目单价
23	波形钢板镀锌(包括端头板、撑架)	t	2003017	4948	外工程单价/驿城区2026年普通国省道农村地区交通安全隐患路口整治项目单价

序号	名称	单位	代号	预算单价(元)	备注
24	组合钢模板	t	2003026	4987	外工程单价/驿城区2026年普通国省道农村地区交通安全隐患路口整治项目单价
25	电焊条结422(502、506、507)3.2/4.0/5.0	kg	2009011	6	
26	螺栓混合规格	kg	2009013	5.39	
27	镀锌膨胀螺栓混合规格	套	2009016	4.96	
28	铁件铁件	kg	2009028	5.4	外工程单价/驿城区2026年普通国省道农村地区交通安全隐患路口整治项目单价
29	镀锌铁件	kg	2009029	5.53	
30	铣刨刀片	个	2009503	21.37	
31	石油沥青	t	3001001	3600	
32	乳化沥青阳离子类乳化沥青、阳离子类乳化改性沥青、阴离子类乳化改性沥青	t	3001005	2824	外工程单价/驿城区2026年普通国省道农村地区交通安全隐患路口整治项目单价
33	汽油93号	kg	3003002	9.54	外工程单价/驿城区2026年普通国省道农村地区交通安全隐患路口整治项目单价
34	柴油0号,－10号,－20号	kg	3003003	8.59	外工程单价/驿城区2026年普通国省道农村地区交通安全隐患路口整治项目单价
35	煤	t	3005001	570	
36	电	kW·h	3005002	0.71	
37	水	m3	3005004	4.65	
38	草绳	kg	4001009	1.2	
39	锯材中板δ＝19～35mm,中方混合规格	m3	4003002	2122	
40	底油	kg	5009007	9.29	
41	热熔涂料	kg	5009008	4.25	
42	砂路面用堆方	m3	5503004	66	
43	砂砾堆方	m3	5503007	137	
44	石渣堆方	m3	5503012	65	
45	碎石未筛分碎石统料堆方	m3	5505016	111	
46	铝合金标志包括板面、垫板及其他金属附件	t	6007002	24964	外工程单价/驿城区2026年普通国省道农村地区交通安全隐患路口整治项目单价
47	反光玻璃珠JT/T280--1995 1、2号(A类)	kg	6007003	3.28	
48	反光膜	m2	6007004	133	外工程单价/驿城区2026年普通国省道农村地区交通安全隐患路口整治项目单价

编制：　　复核：

人工、材料、机械台班单价汇总表

序号	名称	单位	代号	预算单价(元)	备注
49	防撞桶950mm×950mm	个	6007009	350	
50	震动标线涂料	kg	6007010	4.34	
51	橡胶减速带	m	6007013	70	
52	太阳能闪黄灯	套	6008030	650	
53	其他材料费	元	7801001	1	
54	柴油	kg	14030106-1	9.77	
55	汽油	kg	14030126-1	8.76	
56	广角镜	个	36310141	131	
57	标志牌用钢管立柱	t	2003015001	4647	外工程单价/驿城区2026年普通国省道农村地区交通安全隐患路口整治项目单价
58	护栏用钢管立柱	t	2003015002	4426	外工程单价/驿城区2026年普通国省道农村地区交通安全隐患路口整治项目单价
59	Ⅳ反光膜	m2	6007004001	133	外工程单价/驿城区2026年普通国省道农村地区交通安全隐患路口整治项目单价
60	其他材料费	%	QTCLF-1	1	
61	75kW以内履带式推土机TY100	台班	8001002	952.56	外工程单价/驿城区2026年普通国省道农村地区交通安全隐患路口整治项目单价
62	105kW以内履带式推土机T140-1带松土器	台班	8001004	1273.05	外工程单价/驿城区2026年普通国省道农村地区交通安全隐患路口整治项目单价
63	1.0m3以内履带式液压单斗挖掘机WY100液压	台班	8001027	1286.3	外工程单价/驿城区2026年普通国省道农村地区交通安全隐患路口整治项目单价
64	2.0m3以内履带式液压单斗挖掘机WY200A液压	台班	8001030	1612.09	外工程单价/驿城区2026年普通国省道农村地区交通安全隐患路口整治项目单价
65	2.5m3以内履带式液压单斗挖掘机带破碎锤WY250带破碎锤	台班	8001032	3335.3	外工程单价/驿城区2026年普通国省道农村地区交通安全隐患路口整治项目单价
66	1.0m3以内轮胎式装载机ZL20	台班	8001045	646.93	外工程单价/驿城区2026年普通国省道农村地区交通安全隐患路口整治项目单价
67	120kW以内自行式平地机F155	台班	8001058	1294.06	外工程单价/驿城区2026年普通国省道农村地区交通安全隐患路口整治项目单价
68	6~8t光轮压路机2Y-6/8	台班	8001078	385.67	外工程单价/驿城区2026年普通国省道农村地区交通安全隐患路口整治项目单价
69	12~15t光轮压路机3Y-12/15	台班	8001081	635.66	外工程单价/驿城区2026年普通国省道农村地区交通安全隐患路口整治项目单价
70	机械自身质量0.6t手扶式振动碾YZS06B	台班	8001085	170.86	外工程单价/驿城区2026年普通国省道农村地区交通安全隐患路口整治项目单价
71	15t以内振动压路机CA25PD	台班	8001089	1168.05	外工程单价/驿城区2026年普通国省道农村地区交通安全隐患路口整治项目单价
72	20t以内振动压路机YZ18A,YZJ19A	台班	8001090	1593.06	外工程单价/驿城区2026年普通国省道农村地区交通安全隐患路口整治项目单价
73	绿篱机LSHT600-A	台班	8002004	122.56	外工程单价/驿城区2026年普通国省道农村地区交通安全隐患路口整治项目单价
74	8000L以内沥青洒布车LS-7500	台班	8003040	897.71	外工程单价/驿城区2026年普通国省道农村地区交通安全隐患路口整治项目单价
75	9～16t以内轮胎式压路机YL16	台班	8003066	692.15	外工程单价/驿城区2026年普通国省道农村地区交通安全隐患路口整治项目单价
76	16～20t以内轮胎式压路机YL20	台班	8003067	816.85	外工程单价/驿城区2026年普通国省道农村地区交通安全隐患路口整治项目单价
77	热熔标线设备	台班	8003070	856.17	外工程单价/驿城区2026年普通国省道农村地区交通安全隐患路口整治项目单价
78	凸起振动标线机	台班	8003075	639.65	外工程单价/驿城区2026年普通国省道农村地区交通安全隐患路口整治项目单价
79	混凝土真空吸水机组含吸垫5m×5m	台班	8003079	142.19	
80	电动混凝土切缝机SLF	台班	8003085	210.19	
81	1000mm以内路面铣刨机RG100	台班	8003093	1413.2	外工程单价/驿城区2026年普通国省道农村地区交通安全隐患路口整治项目单价
82	滑移装载机(带封闭式清扫器)	台班	8003106	583.17	外工程单价/驿城区2026年普通国省道农村地区交通安全隐患路口整治项目单价
83	2t以内载货汽车	台班	8007001	370.7	外工程单价/驿城区2026年普通国省道农村地区交通安全隐患路口整治项目单价
84	装载质量2t以内载货汽车	台班	8007001	370.7	外工程单价/驿城区2026年普通国省道农村地区交通安全隐患路口整治项目单价
85	3t以内载货汽车	台班	8007002	437.03	外工程单价/驿城区2026年普通国省道农村地区交通安全隐患路口整治项目单价
86	装载质量3t以内载货汽车	台班	8007002	437.03	外工程单价/驿城区2026年普通国省道农村地区交通安全隐患路口整治项目单价
87	4t以内载货汽车CA10B	台班	8007003	517.07	外工程单价/驿城区2026年普通国省道农村地区交通安全隐患路口整治项目单价
88	6t以内载货汽车CA141K,CA1091K	台班	8007005	542.43	外工程单价/驿城区2026年普通国省道农村地区交通安全隐患路口整治项目单价

编制：　　复核：

人工、材料、机械台班单价汇总表

序号	名称	单位	代号	预算单价(元)	备注
89	10t以内载货汽车JN161,JN162	台班	8007007	731.97	外工程单价/驿城区2026年普通国省道农村地区交通安全隐患路口整治项目单价
90	8t以内自卸汽车QD351	台班	8007014	742.98	外工程单价/驿城区2026年普通国省道农村地区交通安全隐患路口整治项目单价
91	12t以内自卸汽车T138,SX360	台班	8007016	919.49	外工程单价/驿城区2026年普通国省道农村地区交通安全隐患路口整治项目单价
92	15t以内自卸汽车SH361,T815	台班	8007017	1012.68	外工程单价/驿城区2026年普通国省道农村地区交通安全隐患路口整治项目单价
93	15t以内平板拖车组JN462	台班	8007023	842.62	外工程单价/驿城区2026年普通国省道农村地区交通安全隐患路口整治项目单价
94	30t以内平板拖车组	台班	8007025	1255.14	外工程单价/驿城区2026年普通国省道农村地区交通安全隐患路口整治项目单价
95	6000L以内洒水汽车YGJ5102GSSEQ	台班	8007041	745.89	外工程单价/驿城区2026年普通国省道农村地区交通安全隐患路口整治项目单价
96	10000L以内洒水汽车YGJ5170GSSJN	台班	8007043	1172.36	外工程单价/驿城区2026年普通国省道农村地区交通安全隐患路口整治项目单价
97	5t以内汽车式起重机QY5	台班	8009025	677.86	外工程单价/驿城区2026年普通国省道农村地区交通安全隐患路口整治项目单价
98	8t以内汽车式起重机QY8	台班	8009026	755.14	外工程单价/驿城区2026年普通国省道农村地区交通安全隐患路口整治项目单价
99	10m以内高空作业车QYJ5040JGKZ10	台班	8009046	546.01	外工程单价/驿城区2026年普通国省道农村地区交通安全隐患路口整治项目单价
100	32kV.A以内交流电弧焊机BX1-330	台班	8015028	174.81	
101	6m3/h以内机动空气压缩机WY-6/7A	台班	8017048	581.73	外工程单价/驿城区2026年普通国省道农村地区交通安全隐患路口整治项目单价
102	移动标志车	台班	8025015	645.72	外工程单价/驿城区2026年普通国省道农村地区交通安全隐患路口整治项目单价
103	小型机具使用费	元	8099001	1	
104	载重汽车装载质量(t) 4	台班	990401015	443.49	
105	平台作业升降车提升高度(m) 20	台班	990512030	645.92	

编制：　　复核：

分项工程费用计算数据表

养护工程项目名称：正阳县2026年普通国省道穿村过镇平交路口治理项目　　编制范围：正阳县2026年普通国省道穿村过镇平交路口治理项目　　第 1 页　共 6 页　　3-10表

分项编号/定额代号/工料机代号	项目、定额或工料机的名称	单位		数量		分项组价类型或定额子目取费类别	定额调整情况或分项算式
1	第一部分建筑安装工程费	处		48			
101	临时工程	项		1			
10104	主路临时安全设施	项		1			
5-2-4-4	移动养护维修(设移动式标志车)	1天		60		01-2.路基-构造物	
10104	被交道临时安全设施	项		1			
1010401	限速及解除限速标志圆形D=100	块		24			
1	限速及解除限速标志圆形D=100	块		24		数量乘单价	
1010402	警告标志L110	块		8			
2	警告标志三角形L110	块		8		数量乘单价	
1010403	施工标志（1）180*80	块		4			
3	施工标志（1）180*80	块		4		数量乘单价	
1010404	施工标志（2）180*60	块		4			
4	施工标志（2）180*60	块		4		数量乘单价	
1010405	警示频闪灯	个		8			
5	警示频闪灯	个		8		数量乘单价	
1010406	夜间照明设施	个		8			
6	夜间照明设施	个		8		数量乘单价	
1010407	交通锥	个		320			
7	交通锥	个		320		数量乘单价	
102	路基工程	处		14			
10201	场地清理	处		14			
1020101	清除通视三角区障碍物	处		14			
102010102	灌木修剪	m2		3950			
借[湘2022日养预]6-2-4	绿化修剪灌木类	100m2		39.5		01-1.路基-土石方	
102010102	乔木移除	棵		160			
6-2-5-3	起挖乔木带土球(土球直径60cm以内)	100株		1.6		01-2.路基-构造物	
6-2-9-11换	土球直径60cm以内乔木、灌木(带土球)运输5km	100株		1.6		02.运输	实际运距(km): 5km;
102010103	拆除简易房	m3		20			
4-1-1-9	挖掘机拆除砌体圬工	10m3		2		01-2.路基-构造物	
1-1-5-7	斗容量1m3以内装载机装次坚石、坚石	100m3天然密实方		0.2		01-1.路基-土石方	
1-1-6-25换	装载质量15t以内自卸汽车运石5km	100m3天然密实方		0.2		02.运输	实际运距(km): 5km;
102010106	拆除广告牌	个		1			
	拆除广告牌	个		1		数量乘单价	
106	交叉工程	处		40			
1060701	挖土方	m3		3203.6			
1-1-4-8	斗容量2m3挖掘机挖装普通土	100m3天然密实方		32.036		01-1.路基-土石方	
1060702	填石渣	m3		4762			
1-1-11-18	三、四级公路填方路基，机械自身质量15t以内振动压路机碾压石方	100m3压实方		47.62		01-1.路基-土石方	

编制：　　复核：

分项工程费用计算数据表

养护工程项目名称：正阳县2026年普通国省道穿村过镇平交路口治理项目　　编制范围：正阳县2026年普通国省道穿村过镇平交路口治理项目　　　　3-10表

分项编号/定额代号/工料机代号	项目、定额或工料机的名称	单位		数量		分项组价类型或定额子目取费类别	定额调整情况或分项算式
5503012	石渣	m3		4762		09.利润和税金	
1060703	石渣垫层	m2		634.2			
1-3-3-3	石渣垫层	100m3		2.5368		01-1.路基-土石方	
1060704	挖除旧路面	m3		1067.1			
1030102	清除路面基层	m3		639.4			
103010201	挖除18CM厚水泥稳定碎石基层	m3		639.4			
2-1-1-6	挖掘机清除旧路面基层、垫层（无机结合稳定类）	100m3路面实体		6.394		03.路面	
1-1-6-9换	装载质量12t以内自卸汽车运土5km	100m3天然密实方		6.394		01-1.路基-土石方	实际运距(km): 5km;
106070403	清除路面面层	m3		1067.1			
10607040302	破除原水泥混凝土路面	m3		978.5			
2-2-1-2	挖掘机+破碎锤水泥混凝土路面	10m3		97.85		03.路面	
1-1-6-25换	装载质量15t以内自卸汽车运石5km	100m3天然密实方		9.785		02.运输	实际运距(km): 5km;
10607040303	铣刨5cm沥青混凝土	m3		88.6			
2-3-2-2换	沥青混凝土路面标准铣刨（铣刨宽度1m，铣刨厚度5cm）	1000m2		1.772		03.路面	实际厚度(cm): 5cm;
1-1-6-11换	装载质量15t以内自卸汽车运土5km	100m3天然密实方		0.886		02.运输	实际运距(km): 5km;
1060705	重铺或新增路面	m2		5401.8			
106070503	路面基层	m2		5401.8			
10607050101	18cm厚水泥稳定碎石	m2		5401.8			
2-1-12-6换	功率120KW以内平地机铺筑基层	1000m2		5.4018		06.商混及外购件	单幅连续施工少于500m：人*1.15 机*1.08 ;
1515004	水泥碎石(商)	m3		972.324		09.利润和税金	
106070506	粘层	m2		1330			
2-3-10-6	乳化沥青面层粘层	1000m2		1.33		03.路面	
106070507	沥青混凝土面层	m2		1330			
10607050701	5cm厚中粒式沥青混凝土	m2		1330			
2-3-8-2	人工摊铺沥青混合料(中粒式)	1000m3路面实体		0.0665		06.商混及外购件	
1513006	中粒式沥青混凝土(商)	m3		66.5		09.利润和税金	
106070508	18cm厚C30水泥混凝土面层	m2		5684			
2-2-5-1换	人工铺筑混凝土路面厚度18cm	1000m2		5.684		06.商混及外购件	实际厚度(cm): 18cm;普C30-32.5-4 换[1511034];扣除拌和设备及拌和用人工:扣除定额4-11-11-1 容量250L以内混凝土搅拌机拌和中人工;
106070509	培路肩	m3		634.2			
借[部2018预]2-3-2-5	培路肩	100m3		6.342		03.路面	
107	交通工程及沿线设施	处		48			
10702	交通安全设施	处		48			
1070202	重建或新增	处		48			
107020201	护栏	m		224			

编制：　　复核：

分项工程费用计算数据表

养护工程项目名称：正阳县2026年普通国省道穿村过镇平交路口治理项目　　编制范围：正阳县2026年普通国省道穿村过镇平交路口治理项目　　　　3-10表

分项编号/定额代号/工料机代号	项目、定额或工料机的名称	单位		数量		分项组价类型或定额子目取费类别	定额调整情况或分项算式
107020202	Gr-B-2E	m		104			
5-1-2-6换	安装钢管立柱（打入式）	1t		1.4968		07.钢材及钢结构	[2003015] 换 [2003015002]护栏用钢管立柱;
5-1-2-3	安装波形钢板护栏（单面）	1t		1.3728		07.钢材及钢结构	
107020203	AT-1（上游端头）	个		8			
5-1-2-6换	安装钢管立柱（打入式）	1t		0.9313		07.钢材及钢结构	[2003015] 换 [2003015002]护栏用钢管立柱;
5-1-2-5换	安装钢管立柱（埋入式）	1t		0.7667		07.钢材及钢结构	[2003015] 换 [2003015002]护栏用钢管立柱;
5-1-2-3	安装波形钢板护栏（单面）	1t		1.3475		07.钢材及钢结构	
5-1-2-9换	安装基础混凝土	10m3		1.096		06.商混及外购件	普C20-32.5-8 换 [1511034];
107020204	AT-2（下游端头）	个		8			
5-1-2-6换	安装钢管立柱（打入式）	1t		1.6074		07.钢材及钢结构	[2003015] 换 [2003015002]护栏用钢管立柱;
5-1-2-3	安装波形钢板护栏（单面）	1t		1.3473		07.钢材及钢结构	
107020202	标志牌	块		198			
10702020201	单柱式	块		106			
1070202020101	八边形（D=0.8m）	块		47			
5-1-4-5换	安装铝合金标志牌立柱（单柱式）	10t		0.2614		07.钢材及钢结构	[2003015] 换 [2003015001]标志牌用钢管立柱;
5-1-4-6换	安装铝合金标志牌面板（单柱式）	10t		0.0234		07.钢材及钢结构	[6007004] 量 818.635;[6007004] 换 [6007004001]IV反光膜;
5-1-4-4	安装金属标志牌钢筋	1t		0.1916		07.钢材及钢结构	
5-1-4-4换	安装金属标志牌钢筋	1t		0.3407		07.钢材及钢结构	钢筋抽换：[2001001] 换 [2001002] ;
5-1-4-3换	安装金属标志牌基础混凝土	10m3		2.256		06.商混及外购件	普C25-32.5-4 换 [1511033];
1-3-3-2	砂砾垫层	100m3		0.0752		01-2.路基-构造物	
1070202020102	三角形（A=0.9m）	块		58			
5-1-4-5换	安装铝合金标志牌立柱（单柱式）	10t		0.3176		07.钢材及钢结构	[2003015] 换 [2003015001]标志牌用钢管立柱;
5-1-4-6换	安装铝合金标志牌面板（单柱式）	10t		0.022		07.钢材及钢结构	[6007004] 量 457.473;[6007004] 换 [6007004001]IV反光膜;
5-1-4-4	安装金属标志牌钢筋	1t		0.2364		07.钢材及钢结构	
5-1-4-4换	安装金属标志牌钢筋	1t		0.4204		07.钢材及钢结构	钢筋抽换：[2001001] 换 [2001002] ;
5-1-4-3换	安装金属标志牌基础混凝土	10m3		2.784		06.商混及外购件	普C25-32.5-4 换 [1511033];
1-3-3-2	砂砾垫层	100m3		0.0928		01-2.路基-构造物	
1070202020102	圆形（D=0.8m）	块		1			
5-1-4-5换	安装铝合金标志牌立柱（单柱式）	10t		0.0056		07.钢材及钢结构	[2003015] 换 [2003015001]标志牌用钢管立柱;
5-1-4-6换	安装铝合金标志牌面板（单柱式）	10t		0.0005		07.钢材及钢结构	[6007004] 量 818.635;[6007004] 换 [6007004001]IV反光膜;
5-1-4-4	安装金属标志牌钢筋	1t		0.0041		07.钢材及钢结构	
5-1-4-4换	安装金属标志牌钢筋	1t		0.0072		07.钢材及钢结构	钢筋抽换：[2001001] 换 [2001002] ;

编制：　　复核：

分项工程费用计算数据表

养护工程项目名称：正阳县2026年普通国省道穿村过镇平交路口治理项目　　编制范围：正阳县2026年普通国省道穿村过镇平交路口治理项目　　　　3-10表

分项编号/定额代号/工料机代号	项目、定额或工料机的名称	单位		数量		分项组价类型或定额子目取费类别	定额调整情况或分项算式
5-1-4-3换	安装金属标志牌基础混凝土	10m3		0.048		06.商混及外购件	普C25-32.5-4 换 [1511033];
1-3-3-2	砂砾垫层	100m3		0.0016		01-2.路基-构造物	
10702020202	单悬臂	块		92			
1070202020201	三角形（A=1.1m）	块		36			
5-1-4-9换	安装铝合金标志牌立柱（单悬臂式）	10t		1.0348		07.钢材及钢结构	[2003015] 换 [2003015001]标志牌用钢管立柱;
5-1-4-10换	安装铝合金标志牌面板（单悬臂式）	10t		0.0153		07.钢材及钢结构	[6007004] 量 509.05;
5-1-4-4	安装金属标志牌钢筋	1t		0.3341		07.钢材及钢结构	
5-1-4-4换	安装金属标志牌钢筋	1t		0.7704		07.钢材及钢结构	钢筋抽换：[2001001] 换 [2001002] ;
5-1-4-3换	安装金属标志牌基础混凝土	10m3		8.064		06.商混及外购件	普C25-32.5-4 换 [1511033];
5-1-4-3换	安装金属标志牌基础混凝土	10m3		1.5552		06.商混及外购件	普C25-32.5-4 换 普C15-32.5-4;普C15-32.5-4 换 [1511031];[1511031] 换 [1511030];
1070202020202	三角形+三角形（A=1.1m*2）	块		56			
5-1-4-9换	安装铝合金标志牌立柱（单悬臂式）	10t		2.2097		07.钢材及钢结构	[2003015] 换 [2003015001]标志牌用钢管立柱;
5-1-4-10换	安装铝合金标志牌面板（单悬臂式）	10t		0.0476		07.钢材及钢结构	[6007004] 量 559.955;
5-1-4-4	安装金属标志牌钢筋	1t		0.6546		07.钢材及钢结构	
5-1-4-4换	安装金属标志牌钢筋	1t		1.5994		07.钢材及钢结构	钢筋抽换：[2001001] 换 [2001002] ;
5-1-4-3换	安装金属标志牌基础混凝土	10m3		22.5792		06.商混及外购件	普C25-32.5-4 换 [1511033];
5-1-4-3换	安装金属标志牌基础混凝土	10m3		3.584		06.商混及外购件	普C25-32.5-4 换 普C15-32.5-4;普C15-32.5-4 换 [1511031];[1511031] 换 [1511030];
107020203	太阳能黄闪灯	套		101			
借[湘2022养预]5-19-2	安装太阳能黄闪灯	10套		10.1		01-2.路基-构造物	
5-1-4-9换	安装铝合金标志牌立柱（单悬臂式）	10t		2.881		07.钢材及钢结构	[2003015] 换 [2003015001]标志牌用钢管立柱;
5-1-4-4	安装金属标志牌钢筋	1t		0.7747		07.钢材及钢结构	
5-1-4-4换	安装金属标志牌钢筋	1t		1.4938		07.钢材及钢结构	钢筋抽换：[2001001] 换 [2001002] ;
5-1-4-3换	安装金属标志牌基础混凝土	10m3		15.554		06.商混及外购件	普C25-32.5-4 换 [1511033];
1-3-3-4	碎(砾)石垫层	100m3		0.3636		01-2.路基-构造物	
107020204	标线	m2		10840.55			
10702020401	普通标线	m2		8361.95			
5-1-12-7	补划沥青混凝土路面反光型热熔标线	100m2		83.6195		01-2.路基-构造物	
10702020402	振动标线	m2		2478.6			
5-1-12-8	补划沥青混凝土路面振动热熔标线	100m2		24.786		01-2.路基-构造物	
107020208	道口标柱	个		69			
	道口标柱	个		69		06.商混及外购件	
5-1-2-9换	安装基础混凝土	10m3		0.4416		06.商混及外购件	普C20-32.5-8 换 [1511034];
5-1-5-1换	反光膜更换	10m2		3.933		01-2.路基-构造物	[6007004] 换 [6007004001]IV反光膜;不清除反光膜：人*0.35 ;

编制：　　复核：

分项工程费用计算数据表

养护工程项目名称：正阳县2026年普通国省道穿村过镇平交路口治理项目　　编制范围：正阳县2026年普通国省道穿村过镇平交路口治理项目　　　　3-10表

分项编号/定额代号/工料机代号	项目、定额或工料机的名称	单位		数量		分项组价类型或定额子目取费类别	定额调整情况或分项算式
107020209	防撞桶	个		28			
借[部2018预]5-1-8-6换	防撞桶	1个		28		01-2.路基-构造物	增:[5503004];[5503004] 量10.89;[5503004] 量 1.0;[5503004] 量0.218;
5-1-5-1换	反光膜更换	10m2		0.672		01-2.路基-构造物	不清除反光膜：人*0.35 ;
107020210	广角镜	个		14			
借[16豫市]2-5-49	广角镜安装	个		14		01-1.路基-土石方	
5-1-4-3换	安装金属标志牌基础混凝土	10m3		0.868		06.商混及外购件	普C25-32.5-4 换 [1511033];[1511033] 换 [1511034];
5-1-4-5换	安装铝合金标志牌立柱（单柱式）	10t		0.1283		07.钢材及钢结构	[2003015] 换 [2003015001]标志牌用钢管立柱;
1070202011	减速丘（橡胶减速带）	m		213.5			
5-1-11-3换	安装橡胶减速带	100m		2.135		01-2.路基-构造物	增:[2003005];[2003005] 量 1.58;
1070202012	智能哨兵	套		6			
107020201202	单柱型智能哨兵	套		6			
1	智能哨兵	套		6		数量乘单价	
5-1-4-5换	安装铝合金标志牌立柱（单柱式）	10t		0.0459		07.钢材及钢结构	[2003015] 换 [2003015001]标志牌用钢管立柱;
5-1-4-4	安装金属标志牌钢筋	1t		0.0203		07.钢材及钢结构	
5-1-4-4换	安装金属标志牌钢筋	1t		0.0451		07.钢材及钢结构	钢筋抽换：[2001001] 换 [2001002] ;
5-1-4-3换	安装金属标志牌基础混凝土	10m3		0.1944		06.商混及外购件	普C25-32.5-4 换 普C30-32.5-4;普C30-32.5-4 换 [1511034];[1511034] 换 [1511033];
5-1-4-3换	安装金属标志牌基础混凝土	10m3		0.0384		06.商混及外购件	普C25-32.5-4 换 普C15-32.5-4;普C15-32.5-4 换 [1511031];[1511031] 换 [1511030];[1511030] 换 [1511031];
110	专项费用	元					
11001	施工场地建设费	元					
11002	安全生产费	元					
2	第二部分土地使用及拆迁补偿费	处		48			
3	第三部分养护工程其他费	处		48			
301	项目管理费	处		48			
30101	养护管理单位项目管理费	处		48			
30103	工程监理费	处		48			
30104	设计文件审查费	处		48			
30105	竣（交）工验收试验检测费	处		48			
303	项目前期工作费	处		48			
30301	现场勘察费	处		48			
30304	工程设计费	处		48			
305	工程保通管理费	处		48			
30501	移动式保通车	辆		3			
	移动式保通车	辆		3		数量乘单价	

编制：　　复核：

分项工程费用计算数据表

养护工程项目名称：正阳县2026年普通国省道穿村过镇平交路口治理项目　　编制范围：正阳县2026年普通国省道穿村过镇平交路口治理项目　　第 6 页　共 6 页　　3-10表

分项编号/定额代号/工料机代号	项目、定额或工料机的名称	单位		数量		分项组价类型或定额子目取费类别	定额调整情况或分项算式
30502	保通人员	个		6			
	保通人员	个		6		数量乘单价	
306	工程保险费	处		48			
4	第四部分预备费	处		48			
401	基本预备费	处		48			
402	价差预备费	处		48			
5	第一至四部分合计	处		48			
6	第五部分贷款利息	处		48			
7	公路养护工程总费用	处		48			

编制：　　复核：

施工机械台班单价计算表

养护工程项目名称：正阳县2026年普通国省道穿村过镇平交路口治理项目　　编制范围：正阳县2026年普通国省道穿村过镇平交路口治理项目　　　　3-15表

序号	定额号	机械规格名称	台班单价(元)	不变费用(元)		可变费用（元）																车船税	合计
				调整系数：1.0		机械工：108.85(元/工日)		重油：--(元/kg)		汽油：9.54(元/kg)		柴油：8.59(元/kg)		煤：--(元/t)		电：0.71(元/kw.h)		水：--(元/m3)		木柴：--(元/kg)			
				定额	调整值	定额	费用	定额	费用	定额	费用	定额	费用	定额	费用	定额	费用	定额	费用	定额	费用		
1	8001002	75kW以内履带式推土机	952.56	262.67	262.67	2	217.7					54.97	472.19										689.89
2	8001004	105kW以内履带式推土机	1273.05	398.04	398.04	2	217.7					76.52	657.31										875.01
3	8001027	1.0m3以内履带式液压单斗挖掘机	1286.30	425.12	425.12	2	217.7					74.91	643.48										861.18
4	8001030	2.0m3以内履带式液压单斗挖掘机	1612.09	604.71	604.71	2	217.7					91.93	789.68										1007.38
5	8001032	2.5m3以内履带式液压单斗挖掘机带破碎锤	3335.30	1055.57	1055.57	2	217.7					240.05	2062.03										2279.73
6	8001045	1.0m3以内轮胎式装载机	646.93	114.16	114.16	1	108.85					49.03	421.17									2.75	532.77
7	8001058	120kW以内自行式平地机	1294.06	365.13	365.13	2	217.7					82.13	705.5									5.73	928.93
8	8001078	6~8t光轮压路机	385.67	111.89	111.89	1	108.85					19.2	164.93										273.78
9	8001081	12~15t光轮压路机	635.66	183.21	183.21	1	108.85					40	343.6										452.45
10	8001085	机械自身质量0.6t手扶式振动碾	170.86	34.52	34.52	1	108.85					3.2	27.49										136.34
11	8001089	15t以内振动压路机	1168.05	318.13	318.13	2	217.7					73.6	632.22										849.92
12	8001090	20t以内振动压路机	1593.06	468.26	468.26	2	217.7					105.6	907.1										1124.8
13	8002004	绿篱机	122.56	3.22	3.22	1	108.85			1.1	10.49												119.34
14	8003040	8000L以内沥青洒布车	897.71	360.29	360.29	1	108.85					49.37	424.09									4.48	537.42
15	8003066	9～16t以内轮胎式压路机	692.15	294.68	294.68	1	108.85					33.6	288.62										397.47
16	8003067	16～20t以内轮胎式压路机	816.85	343.78	343.78	1	108.85					42.4	364.22										473.07
17	8003070	热熔标线设备	856.17	204.62	204.62	2	217.7			45.33	432.45											1.4	651.55
18	8003075	凸起振动标线机	639.65	196.9	196.9	1	108.85			35	333.9												442.75
19	8003079	混凝土真空吸水机组	142.19	21.57	21.57	1	108.85									16.58	11.77						120.62
20	8003085	电动混凝土切缝机	210.19	87.89	87.89	1	108.85									18.95	13.45						122.3
21	8003093	1000mm以内路面铣刨机	1413.20	574.53	574.53	2	217.7					72.29	620.97										838.67
22	8003106	滑移装载机(带封闭式清扫器)	583.17	175.39	175.39	1	108.85					34.8	298.93										407.78
23	8007001	2t以内载货汽车	370.70	68.87	68.87	1	108.85			20.14	192.14											0.84	301.83
24	8007001	装载质量2t以内载货汽车	370.70	68.87	68.87	1	108.85			20.14	192.14											0.84	301.83

编制：　　复核：

施工机械台班单价计算表

养护工程项目名称：正阳县2026年普通国省道穿村过镇平交路口治理项目　　编制范围：正阳县2026年普通国省道穿村过镇平交路口治理项目　　　　3-15表

序号	定额号	机械规格名称	台班单价(元)	不变费用(元)		可变费用（元）														车船税	合计
				调整系数：1.0		机械工：108.85(元/工日)		重油：--(元/kg)		汽油：9.54(元/kg)		柴油：8.59(元/kg)		煤：--(元/t)		电：0.71(元/kw.h)		水：--(元/m3)		木柴：--(元/kg)			
				定额	调整值	定额	费用	定额	费用	定额	费用	定额	费用	定额	费用	定额	费用	定额	费用	定额	费用		
25	8007002	3t以内载货汽车	437.03	77.74	77.74	1	108.85			26.12	249.18											1.26	359.29
26	8007002	装载质量3t以内载货汽车	437.03	77.74	77.74	1	108.85			26.12	249.18											1.26	359.29
27	8007003	4t以内载货汽车	517.07	79.56	79.56	1	108.85			34.29	327.13											1.53	437.51
28	8007005	6t以内载货汽车	542.43	94.22	94.22	1	108.85					39.24	337.07									2.29	448.21
29	8007007	10t以内载货汽车	731.97	187.31	187.31	1	108.85					50.29	431.99									3.82	544.66
30	8007014	8t以内自卸汽车	742.98	205.99	205.99	1	108.85					49.45	424.78									3.36	536.99
31	8007016	12t以内自卸汽车	919.49	276.88	276.88	1	108.85					61.6	529.14									4.62	642.61
32	8007017	15t以内自卸汽车	1012.68	315.4	315.4	1	108.85					67.89	583.18									5.25	697.28
33	8007023	15t以内平板拖车组	842.62	269.49	269.49	2	217.7					40.46	347.55									7.88	573.13
34	8007025	30t以内平板拖车组	1255.14	595.57	595.57	2	217.7					50.4	432.94									8.93	659.57
35	8007041	6000L以内洒水汽车	745.89	307.39	307.39	1	108.85			34.29	327.13											2.52	438.5
36	8007043	10000L以内洒水汽车	1172.36	605.76	605.76	1	108.85					52.8	453.55									4.2	566.6
37	8009025	5t以内汽车式起重机	677.86	211.28	211.28	2	217.7			25.74	245.56											3.32	466.58
38	8009026	8t以内汽车式起重机	755.14	288.76	288.76	2	217.7					28.5	244.82									3.86	466.38
39	8009046	10m以内高空作业车	546.01	146.95	146.95	2	217.7					20.95	179.96									1.4	399.06
40	8015028	32kV.A以内交流电弧焊机	174.81	5.17	5.17	1	108.85									85.62	60.79						169.64
41	8017048	6m3/h以内机动空气压缩机	581.73	204.71	204.71							43.89	377.02										377.02
42	8025015	移动标志车	645.72	103.32	103.32	2	217.7					37.8	324.7										542.4
43	990401015	载重汽车	443.49																				443.49
44	990512030	平台作业升降车	645.92																				645.92

编制：　　复核：